EXTOL® PREMIUM

8813654

IMPROVE YOUR DAY!

Nástavec na vrtačku 2-funkční ke stříhání plechu a řezání / CZ
Nadstavec na vŕtačku 2-funkčný na strihanie plechu a rezanie / SK
2 funkciós fúrógép adapter: lemezvágó és fűrész / HU
Bohraufsatz mit 2 Funktionen zum Schneiden und Sägen von Blechen / DE
Sheet metal nibbler and jigsaw drill attachment / EN

Původní návod k použití
Preklad pôvodného návodu na použitie
Az eredeti használati utasítás fordítása
Übersetzung der ursprünglichen Bedienungsanleitung
Translation of the original user's manual

CZ / PŘÍPRAVA ADAPTÉRU PRO STŘÍHÁNÍ PLECHU
SK / PRÍPRAVA ADAPTÉRA NA STRIHANIE PLECHU
HU / A LEMEZVÁGÓ ADAPTER ELŐKÉSZÍTÉSE
DE / VORBEREITUNG DES AUFSATZES FÜR DAS SCHNEIDEN VON BLECHEN
EN / PREPARING THE SHEET METAL NIBBLER CUTTER

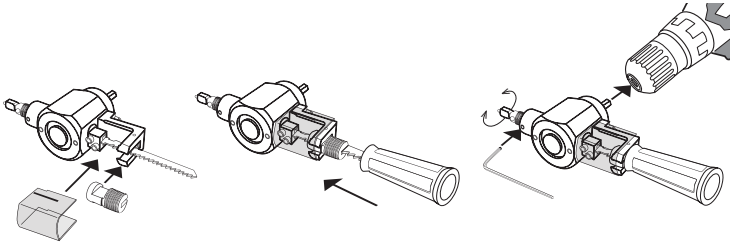

CZ / STŘÍHÁNÍ PLECHU
SK / STRIHANIE PLECHU
HU / LEMEZVÁGÁS

DE / SCHNEIDEN VON BLECHEN
EN / CUTTING SHEET METAL

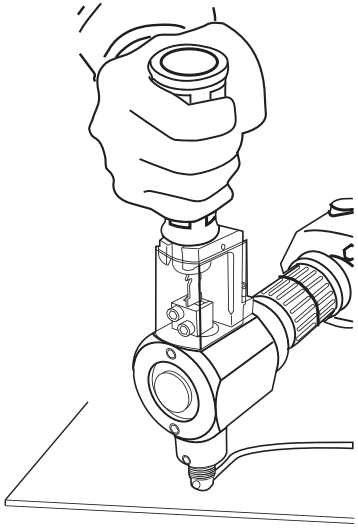

- Optimální otáčky
- Optimálne otáčky
- Optimális fordulatszám
- Optimale Umdrehungszahl
- Optimal speed

- Min. střižný poloměr
- Minimálny strižný polomer
- Minimálisan vágható rádiusz
- Minimaler Schnittradius
- Minimum cutting radius

MAX. TLOUŠŤKY STŘÍHANÉHO PLECHU • MAX. HRÚBKY STRIHANÉHO PLECHU • MAX. LEMEZVASTAGSÁG • MAX. STÄRKE DES BEARBEITETEN BLECHES • MAX. THICKNESS OF CUT METAL SHEET	
Materiál • Materiál • Anyag • Material • Material	**Max. tloušťka • Max. hrúbka • Max. vastagság • Max. Stärke • Max. thickness**
Ocel • Oceľ • Acél • Stahl • Steel	**1,0 mm**
Nerezová ocel • Nerezová oceľ • Rozsdamentes acél • Rostfreier Stahl • Stainless Steel	**0,5 mm**
Měď/hliník (měkké kovy) • Meď/hliník (mäkké kovy) •Réz/alumínium (puha fémek) • Kupfer/Aluminium (Weichmetalle) • Copper/Aluminium (soft metals)	**1,5 mm**
Plast a podobné materiály • Plast a podobné materiály • Műanyag és hasonló anyagok •Kunststoff und ähnliche Materialien • Plastic and similar materials	**2,0 mm**

CZ / DEMONTÁŽ STŘÍHACÍ HLAVY
SK / DEMONTÁŽ STRIHACEJ HLAVY
HU / A VÁGÓFEJ LESZERELÉSE

DE / DEMONTAGE DES SCHNEIDKOPFES
EN / REMOVING THE CUTTING HEAD

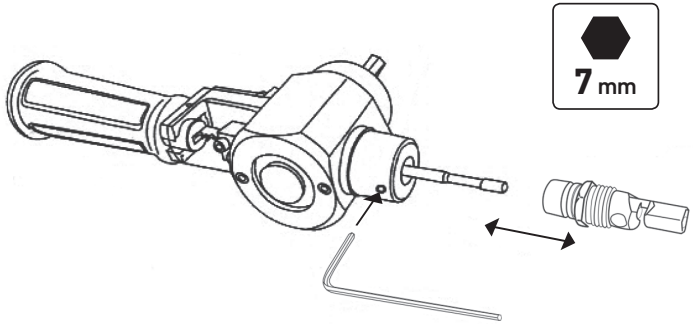

CZ / DEMONTÁŽ RAZNÍKU
SK / DEMONTÁŽ RAZNÍKA
HU / A TÜSKE KISZERELÉSE

DE / DEMONTAGE DER HUBSTANGE
EN / REMOVING THE NIBBLER

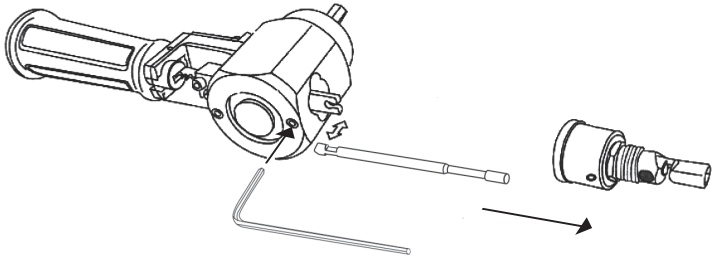

CZ / PŘÍPRAVA ADAPTÉRU PRO ŘEZÁNÍ
SK / PRÍPRAVA ADAPTÉRA NA REZANIE
HU / AZ ADAPTER ELŐKÉSZÍTÉSE FŰRÉSZELÉSHEZ

DE / VORBEREITUNG DES AUFSATZES ZUM SCHNEIDEN
EN / PREPARING THE SAW BLADE CUTTER

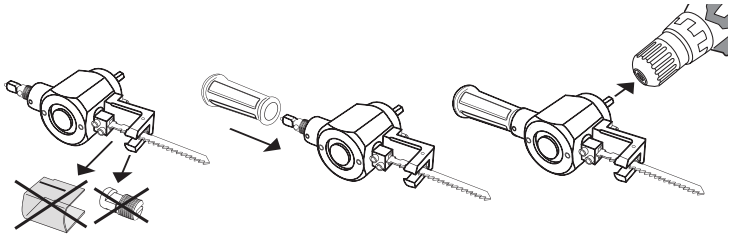

CZ / ŘEZÁNÍ MATERIÁLU
SK / REZANIE MATERIÁLU
HU / FŰRÉSZELÉS

DE / SCHNEIDEN DES MATERIALS
EN / CUTTING MATERIAL

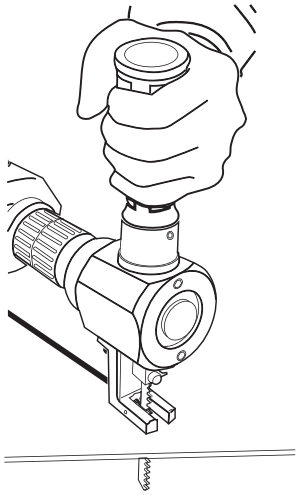

Max. < 1500 min^{-1}

- Maximální otáčky
- Maximálne otáčky
- Maximális fordulatszám
- Maximale Drehzahl
- Maximum speed

Min. ∅ 30 mm

- Minimální řezný poloměr
- Minimálny rezný polomer
- Minimálisan fűrészelhető rádiusz
- Minimaler Schnittradius
- Minimum cutting radius

MAX. TLOUŠŤKY ŘEZANÉHO MATERIÁLU • MAX. HRÚBKY REZANÉHO MATERIÁLU • MAX. FŰRÉSZELHETŐ ANYAGVASTAGSÁG • MAX. STÄRKE DES SCHNEIDEN MATERIALS • MAX. THICKNESS OF THE CUT MATERIAL	
Materiál • Materiál • Anyag • Material • Material	**Max. tloušťka • Max. hrúbka • Max. vastagság • Max. Stärke • Max. thickness**
Ocel • Oceľ • Acél • Stahl • Steel	2,0 mm (<800 min^{-1})
Nerezová ocel • Nerezová oceľ • Rozsdamentes acél • Rostfreier Stahl • Stainless Steel	1,0 mm (<800 min^{-1})
Měď/hliník (měkké kovy) • Meď/hliník (mäkké kovy) •Réz/alumínium (puha fémek) • Kupfer/Aluminium (Weichmetalle) • Copper/Aluminium (soft metals)	2,0 mm (<800 min^{-1})
Plast a podobné materiály • Plast a podobné materiály • Műanyag és hasonló anyagok •Kunststoff und ähnliche Materialien • Plastic and similar materials	20 mm (800-1500 min^{-1})
Dřevo • Drevo • Fa • Holz • Wood	20 mm (800-1500 min^{-1})

CZ/ VÝMĚNA PILOVÉHO PLÁTKU
SK / VÝMENA PÍLOVÉHO PLÁTKU
HU / FŰRÉSZLAP CSERE

DE / AUSTAUSCH DES SÄGEBLATTS
EN / REPLACING THE SAW BLADE

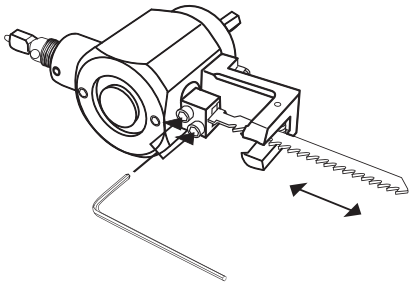

CZ / KONTAKTNÍ ÚDAJE

Výrobce: Madal Bal a. s., Prům. zóna Příluky 244, 76001 Zlín, Česká republika

www.extol.cz info@madalbal.cz

Tel.: +420 577 599 777

Datum vydání: 1. 12. 2021

Bezpečnostní pokyny a pokyny pro používání

⚠ UPOZORNĚNÍ

- Nástavec nesmí být používán s nářadím, které má nastavený režim příklepu nebo s rázovým (impact)/příklepovým nářadím. Příklepy by nástavec poškodily.

⚠ UPOZORNĚNÍ

- Pokud není možné používaným nářadím stříhat plech nebo řezat materiál uvedené tloušťky, je nutné zvolit nářadí s vyšším utahovacím momentem. U aku nářadí klesá kapacita baterie, a tím i výkon aku nářadí při nízké okolní teplotě. Výkon aku nářadí postupně klesá s vybíjející se baterií.

a) **Při práci s nářadím používejte certifikovanou ochranu sluchu a zraku s dostatečnou úrovní ochrany.** *Vystavení vlivu hluku může způsobit ztrátu sluchu.*

b) **Při provádění činnosti, kde se příslušenství může dotknout skrytého vedení nebo svého vlastního přívodu, je nutno držet elektromechanické nářadí za izolované úchopové povrchy.** *Dotyk příslušenství se „živým" vodičem může způsobit, že se neizolované kovové části elektromechanického nářadí stanou živými a mohou vést k úrazu uživatele elektrickým proudem.*

c) **Použijí se svorky nebo jiný praktický způsob, kterým se zabezpečí a podepře obrobek na stabilní základně.** *Držení obrobku rukou nebo proti tělu vede k jeho nestabilitě a může vést ke ztrátě kontroly.*

- Při řezání materiálu, při němž vzniká prach, používejte certifikovanou ochranu dýchacích cest s dostatečnou úrovní ochrany, neboť vdechování prachu je zdraví škodlivé, zejména prach z chemicky ošetřených materiálů (respirátor s filtrační účinností alespoň FFP2 dle škodlivosti materiálu, nejlépe s účinností FFP3; např prach z tvrdých dřev je považován za karcinogenní). Nikdy neřezejte azbest, je karcinogenní. Rovněž také zajistěte větrání prostoru. K odsávání prachu nepoužívejte vysavač určený k úklidu domácnosti, ale průmyslový vysavač s dostatečnou filtrační účinností.

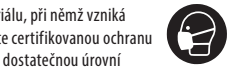

- Pro ochranu před poraněním při práci používejte vhodné pracovní rukavice, pak také vhodný pracovní oděv a obuv.

- Používejte příslušenství určené pro opracování daného materiálu, např. pilový plátek určený pouze k řezání dřeva nesmí být použitý k řezání kovu. Pro řezání tvrdého dřeva by neměl být používán pilový plátek určený výhradně pro měkké dřevo, protože provedením a uspořádáním pilových zubů má největší řezný odpor (záběr).
- Pro optimální vzhled a efektivitu (střihu/řezu) nepoužívejte vyšší než doporučené otáčky vrtačky a nevyvíjejte nadměrný tlak ve směru střihu/řezu, zhorší to kvalitu řezu/střihu a může to vést k přetěžování vrtačky a ke spálení motoru. Při řezání kovových materiálů s mezní tloušťkou dle tabulky dodržujte otáčky vrtačky < 800 min^{-1}. Při dlouhodobé práci dodržujte pravidelný režim práce a přestávek, aby nedošlo k poškození (spálení) motoru. Při zatížení motoru při nízkých otáčkách není motor dostatečně chlazený prouděním vzduchu a mohlo by dojít ke jeho přehřátí (spálení).
- Adaptér nepoužívejte k jinému účelu použití, než ke kterému je určen a nepoužívejte jej k obrábění jiných, než uvedených materiálů.

Obsah je uzamčen

Dokončete, prosím, proces objednávky.

Následně budete mít přístup k celému dokumentu.

Proč je dokument uzamčen? Nahněvat Vás rozhodně nechceme. Jsou k tomu dva hlavní důvody:

1) Vytvořit a udržovat obsáhlou databázi návodů stojí nejen spoustu úsilí a času, ale i finanční prostředky. Dělali byste to Vy zadarmo? Ne*. Zakoupením této služby obdržíte úplný návod a podpoříte provoz a rozvoj našich stránek. Třeba se Vám to bude ještě někdy hodit.

   **) Možná zpočátku ano. Ale vězte, že dotovat to dlouhodobě nelze. A rozhodně na tom nezbohatneme.*

2) Pak jsou tady „roboti“, kteří se přiživují na naší práci a „vysávají“ výsledky našeho úsilí pro svůj prospěch. Tímto krokem se jim to snažíme překazit.

A pokud nemáte zájem, respektujeme to. Urgujte svého prodejce. A když neuspějete, rádi Vás uvidíme!