Lenovo Precision Pen 2

https://support.lenovo.com

(1P)PN: SP41J19860
Printed in China

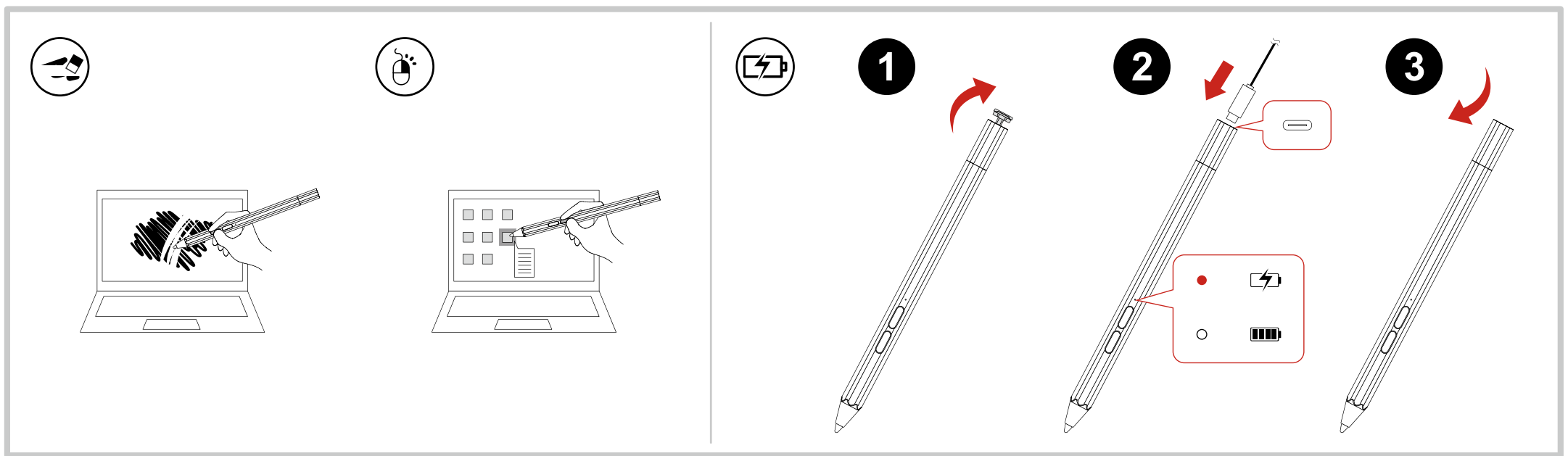

Safety information

English

The operating temperature range for the product is between 5°C (41°F) and 40°C (104°F).

General battery notice

DANGER

Batteries supplied by Lenovo for use with your product have been tested for compatibility and should only be replaced with approved parts. Except the battery specified by Lenovo, a disassembled or modified battery is not covered by the warranty.

Battery abuse or mishandling can cause overheat, liquid leakage, or an explosion. To avoid possible injury, do the following:

- Do not open, disassemble, or service any battery.
- Do not crush or puncture the battery.
- Do not short-circuit the battery, or expose it to water or other liquids.
- Keep the battery away from children.
- Keep the battery away from fire.
- Do not leave the battery in an extremely high-temperature environment or an extremely low air pressure environment.
- Stop using the battery if it is damaged, or if you notice any discharge or the buildup of foreign materials on the battery leads. We recommend that the batteries be charged about once every three months to prevent overcharge.
- Do not put the battery in trash that is disposed of in landfills. When disposing of the battery, comply with local laws or regulations.

Built-in rechargeable battery notice

DANGER

- Do not attempt to replace the internal rechargeable lithium batteries.
- Replacement of the battery must be done by a Lenovo-authorized repair facility or technician.
- Only recharge the battery strictly according to instructions included in the product documentation.
- Lenovo-authorized repair facilities or technicians recycle Lenovo batteries according to local laws and regulations.

Arabic

معلومات الأمان

يتراوح نطاق درجه حرارة التشغيل للمنتج بين 5° مئوية (41° فهرنهايت) و40° مئوية (104° فهرنهايت).

إشعار البطارية العام

خطر

تم اختيار البطاريات المزوّدة من قبل شركة Lenovo للاستخدام مع منتجك للتأكد من توافقها وينبغي استبدالها بالقطع المعتمدة فقط. باستثناء البطارية المحددة من قبل شركة Lenovo، لا يغطي الضمان أي بطارية تم تفكيكها أو تعديلها.

قد يتسبب سوء استعمال البطارية أو التعامل معها بصورة خاطئة في ارتفاع درجة حرارتها أو تسرب السوائل منها أو حدوث انفجار. لتفادي الإصابة المحتملة، قم بما يلي:

- **لا تعمل على فتح أي بطارية أو تفكيكها أو صيانتها.**
- **لا تعمل على تحطيم البطارية أو ثقبها.**
- **لا تقصر الدائرة الكهربائية للبطارية أو تعرّضها للماء أو سوائل أخرى.**
- **احتفظ بالبطارية بعيدًا عن متناول الأطفال.**
- **اعمل على إبعاد البطارية عن النار.**
- **لا تترك البطارية في بيئة حيث درجات الحرارة عالية جدًا أو بيئة يكون فيها ضغط الهواء شديد الانخفاض.**
- **توقف عن استخدام البطارية إذا تعرضت للتلف، أو إذا لاحظت تسرب أي سوائل منها أو تراكم مواد غريبة على موصلاتها. نحن نوصي بشحن البطاريات بواقع مرة كل ثلاثة أشهر لمنع الشحن الزائد.**
- **لا تلق البطارية في القمامة التي يتم التخلص منها في المكبات. عند التخلص من البطارية، التزم بالقوانين أو اللوائح المحلية.**

إشعار البطاريات المضمنة القابلة لإعادة الشحن

خطر

- **لا تحاول استبدال بطاريات الليثيوم الداخلية القابلة لإعادة الشحن.**
- **يجب أن يتم استبدال البطارية في منشأة صيانة معتمدة أو فني معتمد من Lenovo.**
- **لا تقم بإعادة شحن البطارية الا في ضوء الالتزام التام بالإرشادات المضمّنة في وثائق المنتج.**
- **تقوم منشآت الصيانة المعتمدة أو الفنيون المعتمدون من شركة Lenovo بإعادة تدوير بطاريات Lenovo وفقًا للقوانين واللوائح التنظيمية المحلية.**

Bahasa Indonesia

Informasi keamanan

Kisaran temperatur pengoperasian untuk produk adalah antara 5°C (41°F) dan 40°C (104°F).

Pemberitahuan umum tentang baterai

BAHAYA

Baterai yang disediakan oleh Lenovo untuk digunakan pada produk Anda telah melewati uji kompatibilitas dan hanya boleh diganti dengan komponen yang telah disetujui. Kecuali baterai telah ditentukan oleh Lenovo, baterai yang telah dibongkar atau dimodifikasi tidak dicakup oleh garansi.

Penyalahgunaan atau kesalahan penanganan baterai dapat menyebabkan panas berlebih, kebocoran cairan, atau ledakan. Untuk menghindari kemungkinan cedera, lakukan hal berikut:

- Jangan pernah membuka, membongkar, atau memperbaiki baterai.
- Jangan memukul atau melubangi baterai.
- Jangan sampai baterai korsleting, atau terkena air atau cairan lain.
- Jauhkan baterai dari jangkauan anak-anak.
- Jauhkan baterai dari api.
- Jangan meninggalkan baterai di lingkungan bersuhu sangat tinggi atau lingkungan bertekanan udara sangat rendah.
- Hentikan penggunaan jika baterai rusak, atau jika Anda mendeteksi baterai bocor atau ada penumpukan material asing di kabel baterai. Kami sarankan agar baterai diisi kira-kira satu kali dalam tiga bulan untuk mencegah pengisian berlebih.
- Jangan membuang baterai ke tempat sampah yang akan dibuang ke pusat pembuangan sampah umum. Saat membuang baterai, patuhi undang-undang atau peraturan lokal yang berlaku.

Pemberitahuan tentang baterai isi ulang terintegrasi

BAHAYA

- Jangan mencoba untuk mengganti baterai lithium isi ulang internal.
- Penggantian baterai harus dilakukan di fasilitas reparasi resmi atau oleh teknisi resmi Lenovo.
- Hanya lakukan pengisian baterai sesuai petunjuk yang disertakan dalam dokumentasi produk.
- Fasilitas reparasi atau teknisi resmi Lenovo akan mendaur ulang baterai Lenovo sesuai dengan undang-undang dan peraturan lokal.

Brazilian Portuguese

Informações sobre segurança

A faixa de temperatura de operação do produto está entre 5 °C (41 °F) e 40 °C (104 °F).

Aviso geral sobre baterias

PERIGO

Foi testada a compatibilidade das baterias fornecidas pela Lenovo para utilização com o produto, e elas devem ser substituídas somente por peças aprovadas. Exceto pela bateria especificada pela Lenovo, uma bateria desmontada ou modificada não é coberta pela garantia.

O abuso ou uso incorreto da bateria podem causar superaquecimento, vazamento de líquidos ou explosão. Para evitar possíveis ferimentos, faça o seguinte:

- Não abra, desmonte ou conserte qualquer bateria.
- Não comprima nem perfure a bateria.
- Não provoque curto-circuito na bateria nem a exponha à água ou outros líquidos.
- Mantenha a bateria longe do alcance de crianças.
- Mantenha a bateria longe do fogo.
- Não deixe a bateria em um ambiente com temperatura extremamente alta ou em um ambiente com pressão de ar extremamente baixa.
- Pare de usar a bateria se ela estiver danificada ou se você observar alguma descarga ou acúmulo de substâncias estranhas em seus condutores. Recomendamos que as baterias sejam carregadas pelo menos uma vez a cada três meses para evitar excesso de carga.
- Não jogue a bateria em lixo que seja despejado em aterros sanitários. Ao descartar a bateria, siga as leis ou regulamentações locais.

Aviso sobre baterias recarregáveis internas

PERIGO

- Não tente substituir as baterias de lítio recarregáveis internas.
- A substituição da bateria deve ser feita por uma assistência técnica ou profissional autorizado Lenovo.
- Somente recarregue a bateria estritamente de acordo com as instruções fornecidas com a documentação do produto.
- As assistências técnicas ou os profissionais autorizados Lenovo reciclam as baterias Lenovo de acordo com as leis e regulamentações locais.

Bulgarian

Информация за безопасност

Работната температура за този продукт е между 5°C (41°F) и 40°C (104°F).

Обща забележка за батерията

ОПАСНОСТ

Батериите, доставени от Lenovo, за използване с вашия продукт, са тествани за съвместимост и трябва да бъдат подменяни само с одобрени части. Гаранцията не покрива батерии, освен посочените от Lenovo, както и разглобявани или модифицирани батерии.

Злоупотребата или неправилното използване на батерията може да доведе до прегряване, изтичане на течност или експлозия. За да избегнете възможни наранявания, направете следното:

- Не отваряйте, не разглобявайте и не ремонтирайте батерията.
- Не чупете и не пробивайте батерията.
- Не предизвиквайте късо съединение в батерията и не я излагайте на вода или други течности.
- Пазете батерията далеч от деца.
- Пазете батерията далеч от огън.
- Не оставяйте на батерията в среда с изключително висока температура или изключително ниско атмосферно налягане.
- Спрете да използвате батерията, ако е повредена или забележите утечка или натрупване на чужди вещества по контактите на батерията. Препоръчваме батерията да се зарежда веднъж на всеки три месеца, за да се предотврати прекомерно изтощаване.
- Не поставяйте батерията в отпадъци, които се изхвърлят на открити сметища. Когато изхвърляте батерията, направете го в съответствие с местните закони или разпоредби.

Забележка за вградените презареждаеми батерии

ОПАСНОСТ

- Не опитвайте да подменяте вътрешните презареждаеми литиеви батерии.
- Подмяната на батерията трябва да се извършва от оторизиран от Lenovo сервиз или техник.
- Презареждайте батерията само в стриктно съответствие с инструкциите, включени в документацията на продукта.
- Оторизираните от Lenovo сервизи или техници рециклират батериите на Lenovo съгласно местните закони и разпоредби.

Croatian

Informacije o sigurnosti

Raspon radne temperature za proizvod je između 5 °C (41 °F) i 40 °C (104 °F).

Općenite napomene o bateriji

OPASNOST

Baterijama tvrtke Lenovo namijenjenim za upotrebu s proizvodom ispitana je kompatibilnost i smiju se zamijeniti samo odobrenim dijelovima. Baterija drukčija od one koju je specificirao Lenovo ili pak rastavljena ili modificirana baterija nisu pokrivene jamstvom.

Zloupotreba ili pogrešno rukovanje baterijom može uzrokovati pregrijavanje baterije, curenje tekućine ili eksploziju. Da biste izbjegli moguće ozljede, učinite sljedeće:

- Nemojte otvarati, rastavljati ni popravljati bateriju.
- Nemojte gnječiti niti bušiti bateriju.
- Nemojte uzrokovati kratki spoj na bateriji i ne stavljajte je u vodu i druge tekućine.
- Bateriju držite izvan dohvata djece.
- Bateriju držite dalje od vatre.
- Nemojte ostavljati bateriju u okruženju s izrazito visokom temperaturom kao ni u okruženju s izrazito niskim tlakom zraka.
- Ako je baterija oštećena ili ako primijetite curenje iz baterije ili stvaranje naslaga na kontaktima baterije, prestanite je upotrebljavati. Preporučujemo da baterije punite otprilike jednom svaka tri mjeseca da biste spriječili prekomjerno punjenje.
- Ne odlažite bateriju u otpad koji se odvozi na odlagališta otpada. Pri odlaganju iskorištene baterije pridržavajte se lokalnih zakona i propisa.

Napomena vezano za ugrađenu punjivu bateriju

OPASNOST

- Nemojte pokušavati zamijeniti interne punjive litijske baterije.
- Zamjenu baterije mora obaviti ovlašteni servis ili ovlašteni tehničar tvrtke Lenovo.
- Bateriju punite isključivo u skladu s uputama koje se nalaze u dokumentaciji za proizvod.
- Ovlašteni servisi i tehničari tvrtke Lenovo recikliraju baterije tvrtke Lenovo u skladu s lokalnim zakonima i propisima.

Czech

Bezpečnostní informace

Rozsah provozní teploty výrobku je 5–40 °C.

Všeobecná poznámka k bateriím

NEBEZPEČÍ

Baterie dodané společností Lenovo k vašemu produktu byly testovány z hlediska kompatibility a měly by být nahrazeny pouze schválenými bateriemi. Na jinou baterii než na baterii určenou společností Lenovo, ani na baterii rozebranou či upravenou se záruka nevztahuje.

Hrubá nebo nesprávná manipulace s baterií může mít za následek její přehřátí, únik tekutiny nebo výbuch. Abyste se vyhnuli zranění, dodržujte následující pravidla:

- Baterii neotevírejte, nerozebírejte ani se ji nepokoušejte opravit.
- Baterii neprorážejte ani nedrťte.
- Baterii nezkratujte a braňte jejímu styku s vodou nebo jinými tekutinami.
- Baterii ponechávejte mimo dosah dětí.
- Baterii chraňte před ohněm.
- Neponechávejte akumulátor v prostředí s extrémně vysokými teplotami ani v prostředí s extrémně nízkým tlakem vzduchu.
- Je-li baterie poškozena, zjistíte, že teče nebo že se na kontaktech usazuje cizí materiál, přestaňte ji používat. Doporučujeme baterie přibližně jednou za tři měsíce nabít, aby nedošlo k přílišnému nabití.
- Baterii nevyhazujte do odpadu, který je vyvážen na skládku. Při likvidaci baterie dodržujte místní zákony a předpisy.

Upozornění na vestavěné dobíjecí baterie

NEBEZPEČÍ

- Vnitřní dobíjecí lithiové baterie nevyměňujte.
- Jejich výměnu může provést pouze specializovaný servis nebo technik autorizovaný společností Lenovo.
- Baterii nabíjejte pouze podle pokynů v dodané dokumentaci.
- Specializované servisy nebo technici s autorizací od společnosti Lenovo recyklují baterie Lenovo v souladu s místními zákony a nařízeními.

Danish

Sikkerhedsoplysninger

Produktet kan anvendes i temperaturer mellem 5 °C og 40 °C.

Generel bemærkning om batterier

FARE!

De batterier, der leveres af Lenovo til brug i produktet, er testet for kompatibilitet og må kun udskiftes med godkendte dele.

Bortset fra det batteri, der er angivet af Lenovo, er batterier, der er blevet ændret eller skilt ad, ikke dækket af garantien.

Forkert behandling af batteriet kan medføre overophedning, lækage eller eksplosion. Gør følgende for at undgå mulige skader:

- Du må ikke åbne, forsøge at reparere eller efterse et batteri.
- Du må ikke knuse eller punktere batteriet.
- Du må ikke kortslutte batteriet eller udsætte det for vand eller andre væsker.
- Hold batteriet væk fra børn.
- Hold batteriet væk fra åben ild.
- Du må ikke efterlade batteriet i et miljø med ekstremt høj temperatur eller et ekstremt lavt lufttryk.
- Stop brugen af batteriet, hvis det er ødelagt, hvis du lægger mærke til noget udslip, eller hvis der opbygges fremmedlegemer på batteriets kontakter. Vi anbefaler, at batterierne oplades ca. én gang hver tredje måned for at forhindre overopladning.
- Læg ikke batteriet i affald, der smides i affaldsdepoter. Gældende love og miljøbestemmelser skal overholdes, når batteriet kasseres. Spørg kommunens tekniske forvaltning (miljøafdelingen).

Bemærkning om indbygget genopladeligt batteri

FARE!

- Du må ikke udskifte de interne genopladelige lithium-batterier.
- Udskiftning af batteriet skal udføres af et værksted eller en tekniker, der er godkendt af Lenovo.
- Du må kun oplade batteriet i henhold til vejledningen i produktdokumentationen.
- Værksteder eller teknikere, der er godkendt af Lenovo, genbruger Lenovo-batterier i overensstemmelse med lokale love og bestemmelser.

Dutch

Veiligheidsvoorschriften

De bedrijfstemperatuur van het product ligt tussen 5 °C en 40 °C.

Algemene kennisgeving over de batterij

GEVAAR

De batterijen die door Lenovo voor uw product worden geleverd, zijn getest op compatibiliteit en mogen alleen worden vervangen door goedgekeurde onderdelen. Batterijen die niet door Lenovo worden aanbevolen, die uit elkaar zijn gehaald of die zijn geopend, vallen niet onder de garantie.

Verkeerd gebruik of verkeerde hantering van de batterij kan leiden tot een oververhitting, lekkage van vloeistof of een explosie. Om mogelijk letsel te voorkomen, doet u het volgende:

- Open en demonteer de batterij niet en probeer hem niet te repareren.
- Plet of doorboor de batterij niet.
- Zorg dat er geen kortsluiting in de batterij optreedt en stel de batterij niet bloot aan water of andere vloeistoffen.
- Houd de batterij uit de buurt van kinderen.
- Houd de batterij uit de buurt van open vuur.
- Laat de batterij niet achter in een omgeving met zeer hoge temperatuur of in een omgeving met extreem lage luchtdruk.
- Staak het gebruik van de batterij als deze is beschadigd of als u ontdekt dat er vloeistof of opgehoopt onbekend materiaal op de uiteinden van de batterij zit. Om te voorkomen dat de batterijen worden overladen, is het aan te bevelen deze ongeveer elke drie maanden op te laden.
- Gooi de batterij niet bij het normale huisvuil weg. Behandel oude batterijen als klein chemisch afval.

Kennisgeving voor ingebouwde oplaadbare batterijen

GEVAAR

- Probeer niet zelf de oplaadbare interne lithiumbatterijen te vervangen.
- Het vervangen van de interne batterij moeten worden uitgevoerd door een reparatiebedrijf dat door Lenovo is geautoriseerd.
- Laad de batterij uitsluitend op volgens de instructies in de productdocumentatie.
- Deze door Lenovo geautoriseerde bedrijven recyclen Lenovo-batterijen volgens de plaatselijke wet- en regelgeving.

Finnish

Turvaohjeet

Tuotteen käyttölämpötila on 5–40 °C.

Akkuihin liittyvä yleinen turvaohje

VAARA

Lenovon tuotteen mukana toimittamat akut on testattu yhteensopivuuden varmistamiseksi, ja ne saa vaihtaa vain hyväksyttyihin osiin. Takuu ei koske muuta kuin Lenovon nimeämää akkua eikä osiin purettua tai muutettua akkua.

Väärinkäyttö saattaa aiheuttaa akun ylikuumenemisen tai räjähtämisen tai akkunesteen vuotamisen. Voit vähentää onnettomuusriskiä seuraavasti:

- Älä avaa, pura tai huolla akkua.
- Älä litistä akkua tai tee siihen reikiä.
- Älä aiheuta akkuun oikosulkua tai anna sen joutua kosketuksiin veden tai muiden nesteiden kanssa.
- Säilytä akkua lasten ulottumattomissa.
- Älä vie akkua tulen lähelle.
- Älä jätä akkua ympäristöön, jossa on erittäin korkea lämpötila tai hyvin pieni ilmanpaine.
- Lopeta akun käyttö, jos akku on vaurioitunut tai jos huomaat sen vuotavan taikka jos akun liittimiin kertyy vieraita aineita. Akut on suositeltavaa ladata noin kolmen kuukauden välein, jotta ne eivät ylipurkaudu.
- Älä jätä akkua jäteastiaan, joka tyhjennetään kaatopaikalle. Hävitä akku ongelmajätteistä säädettyjen lakien ja viranomaismääräysten mukaisesti.

Sisäistä akkua koskeva huomautus

VAARA

- Älä yritä vaihtaa sisäisiä ladattavia litium-akkuja.
- Akun saa vaihtaa vain Lenovon hyväksymä huoltoliike tai huoltohenkilö.
- Lataa akku vain tuotteen käyttöohjeissa suositetulla tavalla.
- Lenovon hyväksymät huoltoliikkeet tai huoltohenkilöt kierrättävät Lenovo-akut paikallisten lakien ja säännösten mukaisesti.

French

Consignes de sécurité

La température de fonctionnement pour le produit doit être comprise entre 5 °C et 40 °C.

Remarque générale sur la batterie

DANGER

La compatibilité des piles fournies par Lenovo en vue d'être utilisées avec votre produit a été testée. Ces piles doivent être uniquement remplacées par des composants agréés. À l'exception de la batterie spécifiée par Lenovo, une batterie démontée ou modifiée n'est pas couverte par la garantie.

Un mauvais traitement ou une mauvaise utilisation de la batterie peut entraîner une surchauffe, une fuite de liquide ou une explosion. Pour éviter tout risque de blessure, procédez comme suit :

- Ne tentez jamais d'ouvrir, de démonter ou de réparer une batterie.
- Ne tentez pas d'écraser ou de perforer la batterie.
- Ne mettez pas la batterie en court-circuit et ne l'exposez pas à l'eau ou à tout autre liquide.
- Tenez les enfants éloignés de la batterie.
- N'exposez pas la batterie au feu.
- Ne laissez pas la batterie dans un environnement à température extrêmement élevée ou dans un environnement à pression atmosphérique extrêmement faible.
- Arrêtez d'utiliser la batterie si elle est endommagée ou si vous remarquez qu'elle se décharge ou que des matériaux étrangers s'accumulent sur les plombs d'accus. Il est conseillé de charger les batteries environ une fois tous les trois mois pour éviter tout risque de charge excessive.
- Ne jetez pas la batterie à la poubelle ou à la décharge. Pour sa mise au rebut, reportez-vous aux lois ou réglementations en vigueur.

Consignes relatives aux batteries rechargeables intégrées

DANGER

- Ne tentez pas de remplacer les batteries internes au lithium rechargeables.
- Le remplacement de la batterie doit être réalisé par un service de réparation ou un technicien Lenovo agréé.
- Rechargez uniquement la batterie en vous conformant strictement aux instructions fournies dans la documentation du produit.
- Les services de réparation et les techniciens Lenovo agréés recyclent les batteries conformément aux lois et réglementations du pays.

German

Sicherheitshinweise

Der Betriebstemperaturbereich für das Produkt liegt zwischen 5 °C und 40 °C.

Allgemeiner Hinweis zum Akku

GEFAHR

Batterien und Akkus, die im Lieferumfang des Lenovo Produkts enthalten sind, wurden auf Kompatibilität getestet und sollten nur durch von Lenovo zugelassene Komponenten ersetzt werden. Außer dem von Lenovo angegebenen Akku ist ein zerlegter oder veränderter Akku von der Garantie ausgeschlossen.

Ein Missbrauch des Akkus oder ein fehlerhafter Umgang damit kann zu einer Explosion des Akkus oder einem Flüssigkeitsaustritt aus dem Akku führen. Gehen Sie wie folgt vor, um mögliche Verletzungen zu vermeiden:

- Öffnen, zerlegen oder warten Sie keinen Akku.
- Bohren Sie den Akku nicht an und beschädigen Sie ihn in keiner anderen Weise.
- Schließen Sie den Akku nicht kurz und schützen Sie ihn vor Feuchtigkeit und Nässe.
- Den Akku vor Kindern fernhalten.
- Den Akku vor Feuer schützen.
- Bewahren Sie den Akku nicht in Umgebungen mit sehr hohen Temperaturen oder extrem niedrigem Luftdruck auf.
- Verwenden Sie den Akku nicht, wenn er beschädigt ist oder sich selbständig entlädt oder wenn sich an den Kontakten des Akkus Korrosionsmaterial ablagert. Es wird empfohlen, die Akkus etwa alle drei Monate einmal aufzuladen, um eine Überladung zu verhindern.
- Den Akku nicht im Hausmüll entsorgen. Beachten Sie bei der Entsorgung des Akkus die örtlichen Gesetze und Richtlinien.

Hinweise zu integrierten wiederaufladbaren Akkus

GEFAHR

- Versuchen Sie nicht, die internen wiederaufladbaren Lithiumionenakkus auszutauschen.

Reduce | Reuse | Recycle

First Edition (June 2022)

© Copyright Lenovo 2022.
LIMITED AND RESTRICTED RIGHTS NOTICE: If data or software is delivered pursuant to a General Services Administration “GSA” contract, use, reproduction, or disclosure is subject to restrictions set forth in Contract No. GS-35F-05925.

Obsah je uzamčen

Dokončete, prosím, proces objednávky.

Následně budete mít přístup k celému dokumentu.

Proč je dokument uzamčen? Nahněvat Vás rozhodně nechceme. Jsou k tomu dva hlavní důvody:

1) Vytvořit a udržovat obsáhlou databázi návodů stojí nejen spoustu úsilí a času, ale i finanční prostředky. Dělali byste to Vy zadarmo? Ne*. Zakoupením této služby obdržíte úplný návod a podpoříte provoz a rozvoj našich stránek. Třeba se Vám to bude ještě někdy hodit.

   **) Možná zpočátku ano. Ale vězte, že dotovat to dlouhodobě nelze. A rozhodně na tom nezbohatneme.*

2) Pak jsou tady „roboti“, kteří se přiživují na naší práci a „vysávají“ výsledky našeho úsilí pro svůj prospěch. Tímto krokem se jim to snažíme překazit.

A pokud nemáte zájem, respektujeme to. Urgujte svého prodejce. A když neuspějete, rádi Vás uvidíme!