PHILIPS

BHD821, BHD825, BHD827

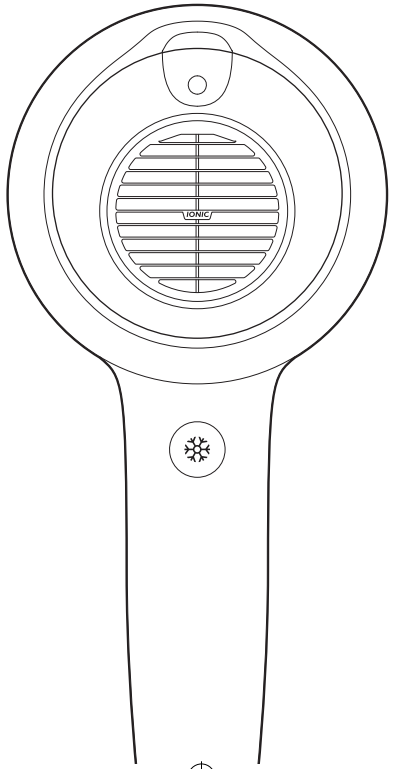

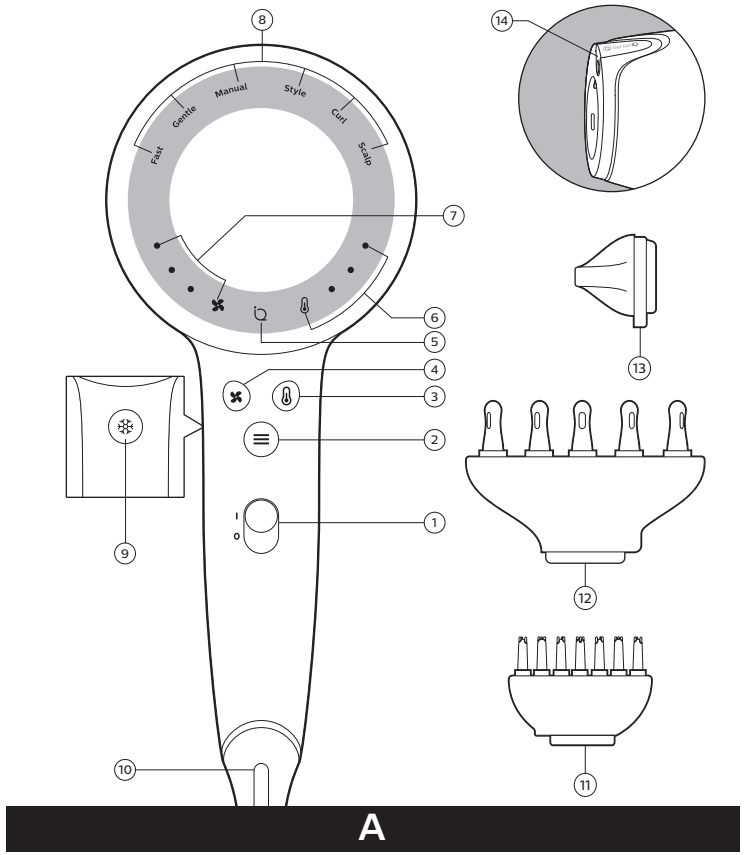

Specifications are subject to change without notice
© 2019 Koninklijke Philips N.V.
All rights reserved.

3000 036 93262

B

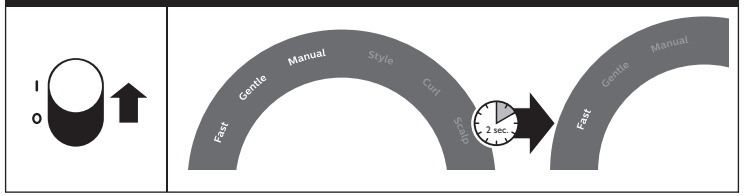
I
O
Fast
Gentle
Manual
Style
Curl
Scalp
2 sec.
Fast
Gentle
Manual

C

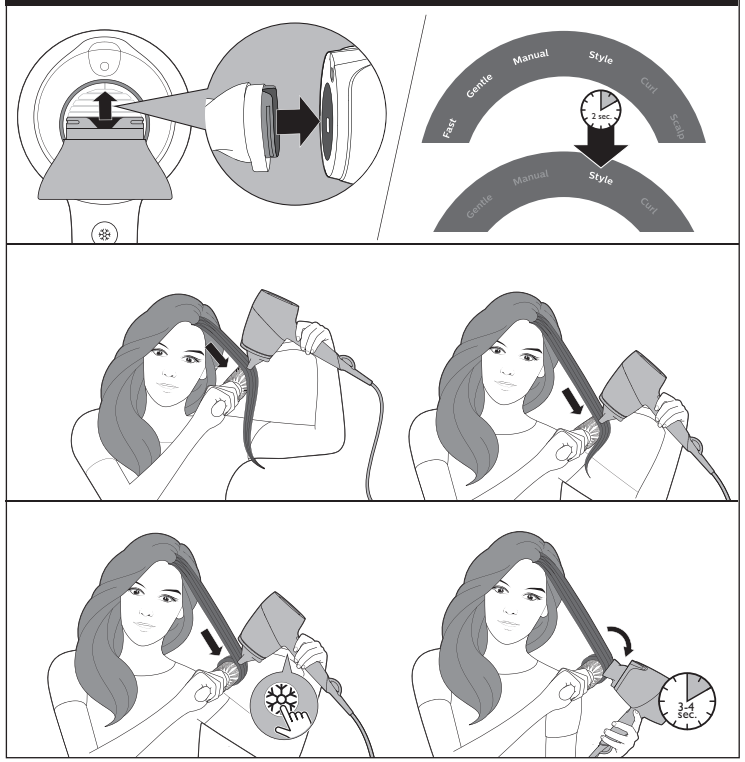
Fast
Gentle
Manual
Style
Curl
Scalp
2 sec.
Gentle
Manual
Style
Curl
3-4 sec.

D

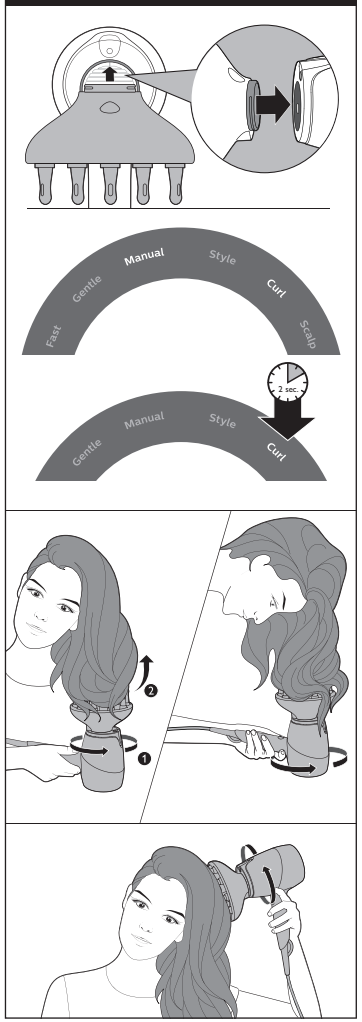
Fast
Gentle
Manual
Style
Curl
Scalp
2 sec.
Gentle
Manual
Style
Curl

E

Fast
Gentle
Manual
Style
Curl
Scalp

English 1
Български 5
Čeština 9
Deutsch 13
Eesti 17
Français 21
Hrvatski 25
Magyar 29
Lietuviškai 33
Latviešu 37
Nederlands 41
Polski 45
Română 49
Slovensky 53
Slovenščina 57
Srpski 61

Obsah je uzamčen

Dokončete, prosím, proces objednávky.

Následně budete mít přístup k celému dokumentu.

Proč je dokument uzamčen? Nahněvat Vás rozhodně nechceme. Jsou k tomu dva hlavní důvody:

1) Vytvořit a udržovat obsáhlou databázi návodů stojí nejen spoustu úsilí a času, ale i finanční prostředky. Dělali byste to Vy zadarmo? Ne*. Zakoupením této služby obdržíte úplný návod a podpoříte provoz a rozvoj našich stránek. Třeba se Vám to bude ještě někdy hodit.

   **) Možná zpočátku ano. Ale vězte, že dotovat to dlouhodobě nelze. A rozhodně na tom nezbohatneme.*

2) Pak jsou tady „roboti“, kteří se přiživují na naší práci a „vysávají“ výsledky našeho úsilí pro svůj prospěch. Tímto krokem se jim to snažíme překazit.

A pokud nemáte zájem, respektujeme to. Urgujte svého prodejce. A když neuspějete, rádi Vás uvidíme!