guzzanti

ODSAVAČ PAR

GZ 750 QUATRO (QUATRO W 10 INOX)

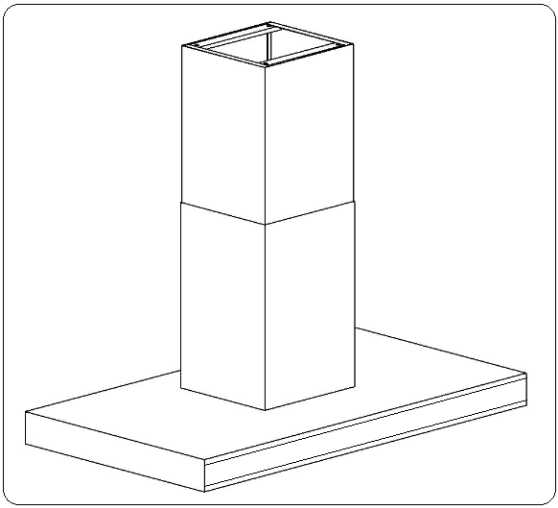

Návod k obsluze

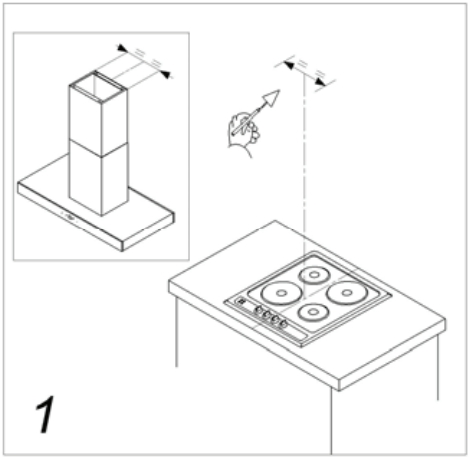
1

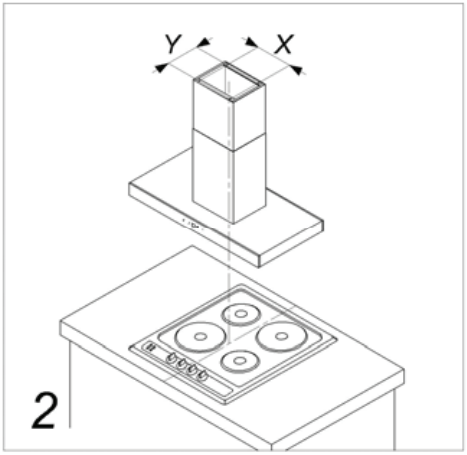
Y
X
2

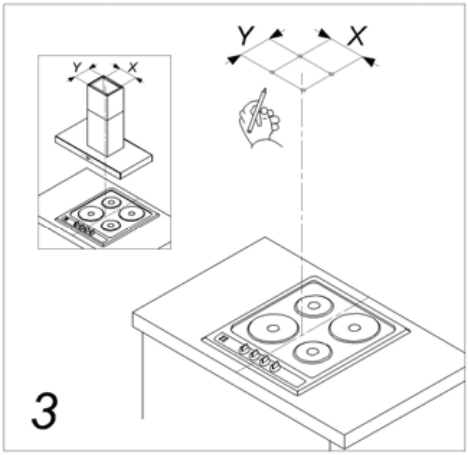
Y
X
Y
X
3

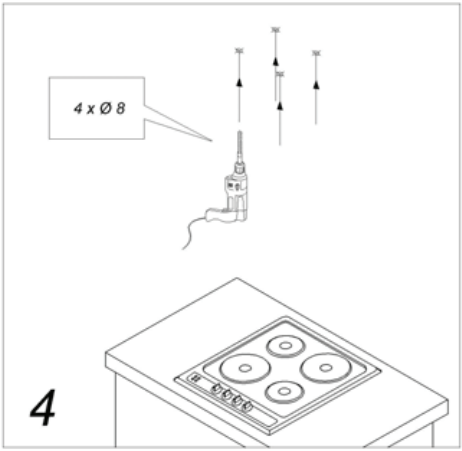
4 x Ø 8
4

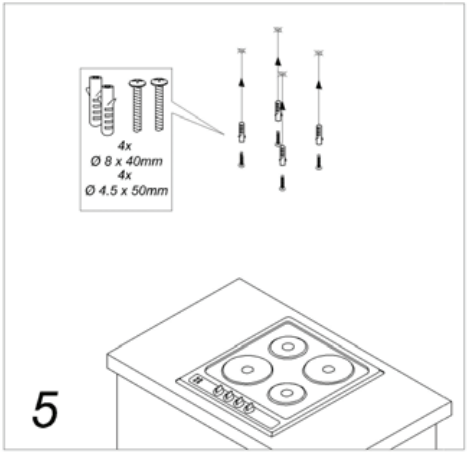
4x
Ø 8 x 40mm
4x
Ø 4.5 x 50mm
5

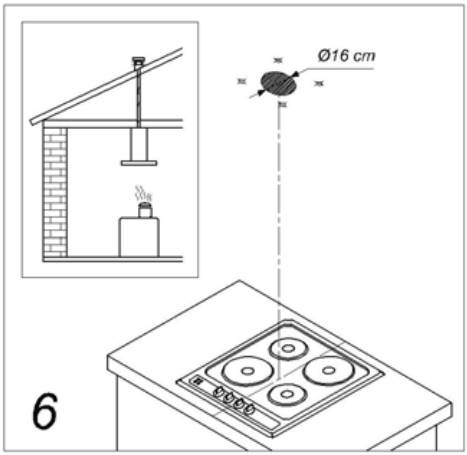
Ø16 cm
6

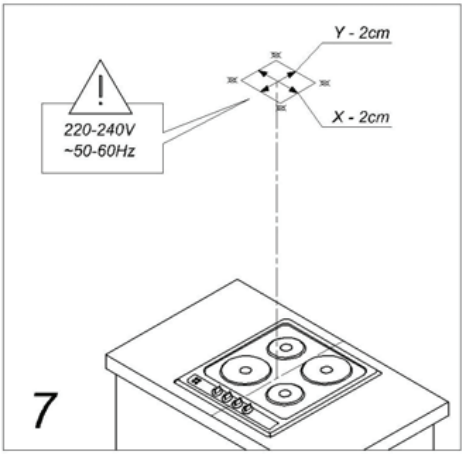
Y - 2cm
X - 2cm
220-240V
~50-60Hz
7

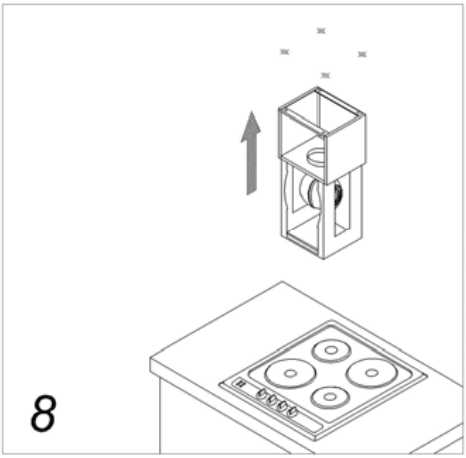
8

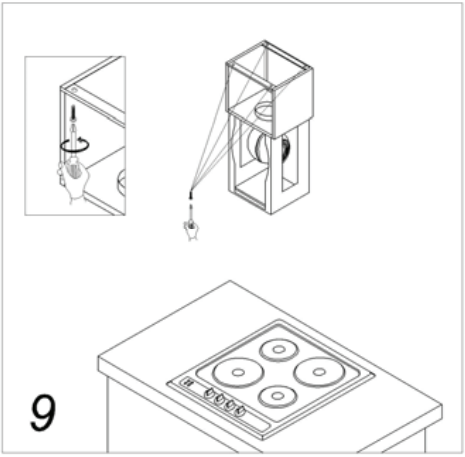
9

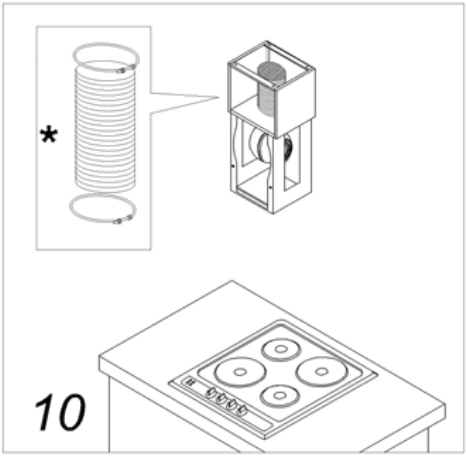
*
10

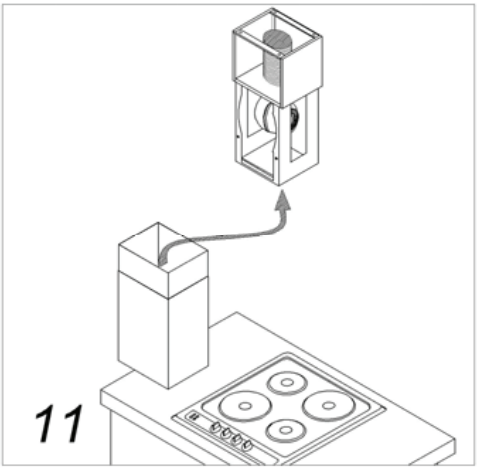
11

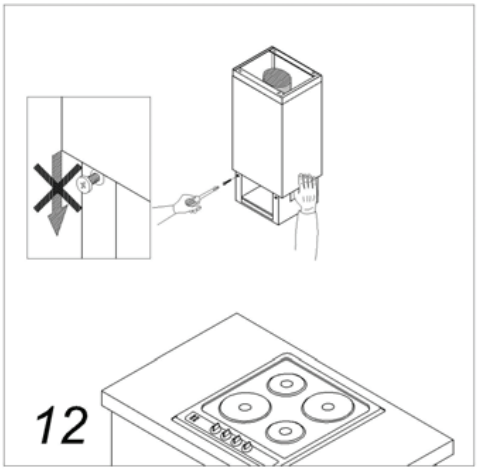
12

Obsah je uzamčen

Dokončete, prosím, proces objednávky.

Následně budete mít přístup k celému dokumentu.

Proč je dokument uzamčen? Nahněvat Vás rozhodně nechceme. Jsou k tomu dva hlavní důvody:

1) Vytvořit a udržovat obsáhlou databázi návodů stojí nejen spoustu úsilí a času, ale i finanční prostředky. Dělali byste to Vy zadarmo? Ne*. Zakoupením této služby obdržíte úplný návod a podpoříte provoz a rozvoj našich stránek. Třeba se Vám to bude ještě někdy hodit.

   **) Možná zpočátku ano. Ale vězte, že dotovat to dlouhodobě nelze. A rozhodně na tom nezbohatneme.*

2) Pak jsou tady „roboti“, kteří se přiživují na naší práci a „vysávají“ výsledky našeho úsilí pro svůj prospěch. Tímto krokem se jim to snažíme překazit.

A pokud nemáte zájem, respektujeme to. Urgujte svého prodejce. A když neuspějete, rádi Vás uvidíme!