Register your product and get support at
www.philips.com/welcome

BHB864

| | |
|---|---|
| EN User manual | LV Lietotāja rokasgrāmata |
| BG Ръководство за потребителя | PL Instrukcja obsługi |
| CS Příručka pro uživatele | RO Manual de utilizare |
| ET Kasutusjuhend | RU Руководство пользователя |
| HR Korisnički priručnik | SK Príručka užívateľa |
| HU Felhasználói kézikönyv | SL Uporabniški priročnik |
| KK Қолданушының нұсқасы | SR Korisnički priručnik |
| LT Vartotojo vadovas | UK Посібник користувача |

PHILIPS

Specifications are subject to change without notice
© 2016 Koninklijke Philips N.V.
All rights reserved.

3140 035 42361

## English

Congratulations on your purchase, and welcome to Philips! To fully benefit from the support that Philips offers, register your product at www.philips.com/welcome.

### 1 Important

Read this user manual carefully before you use the appliance and keep it for future reference.

- WARNING: Do not use this appliance near water.
- When the appliance is used in a bathroom, unplug it after use since the proximity of water presents a risk, even when the appliance is switched off.
- WARNING: Do not use this appliance near bathtubs, showers, basins or other vessels containing water.
- Always unplug the appliance after use.
- If the mains cord is damaged, you must have it replaced by service centre or similarly qualified persons in order to avoid a hazard.
- This appliance can be used by children aged from 8 years and above and persons with reduced physical, sensory or mental capabilities or lack of experience and knowledge if they have been given supervision or instruction concerning use of the appliance in a safe way and understand the hazards involved. Children shall not play with the appliance. Cleaning and user maintenance shall not be made by children without supervision.
- Before you connect the appliance, ensure that the voltage indicated on the appliance corresponds to the local power voltage.
- Do not use the appliance for any other purpose than described in this manual.
- Do not use this appliance on artificial hair.
- When the appliance is connected to the power, never leave it unattended.
- Never use any accessories or parts from other manufacturers or that Philips does not specifically recommend. If you use such accessories or parts, your guarantee becomes invalid.
- Do not wind the mains cord round the appliance.
- Wait until the appliance has cooled down before you store it.
- Pay full attention when using the appliance since it could be extremely hot. Only hold the handle as other parts are hot and avoid contact with the skin.
- Always place the appliance with the stand on a heat-resistant, stable flat surface. The hot barrel should never touch the surface or other flammable material.
- Avoid the mains cord from coming into contact with the hot parts of the appliance.
- Keep the appliance away from flammable objects and material when it is switched on.
- Never cover the appliance with anything (e.g. a towel or clothing) when it is hot.
- Only use the appliance on dry hair. Do not operate the appliance with wet hands.
- Keep the barrel clean and free of dust and styling products such as mousse, spray and gel.
- The barrel has coating. This coating might slowly wear away over time. However, this does not affect the performance of the appliance.
- If the appliance is used on color-treated hair, the barrel may be stained.
- Always return the appliance to a service centre authorized by Philips for examination or repair. Repair by unqualified people could result in an extremely hazardous situation for the user.
- Do not insert metal objects into openings to avoid electric shock.
- Do not pull on the power cord after using. Always unplug the appliance by holding the plug.

#### Electromagnetic fields (EMF)

This Philips appliance complies with all applicable standards and regulations regarding exposure to electromagnetic fields.

#### Environment

This symbol means that this product shall not be disposed of with normal household waste (2012/19/EU). Follow your country's rules for the separate collection of electrical and electronic products. Correct disposal helps prevent negative consequences for the environment and human health.

1

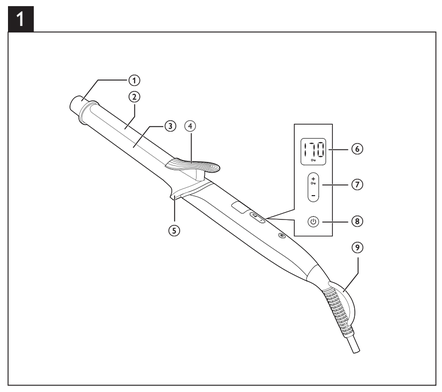

2

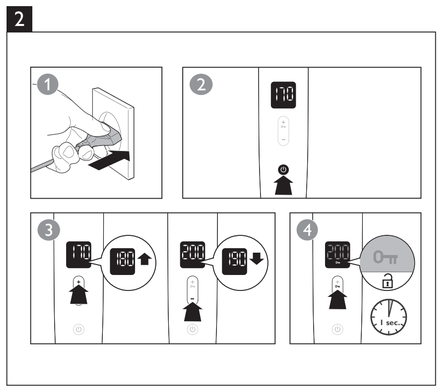

3

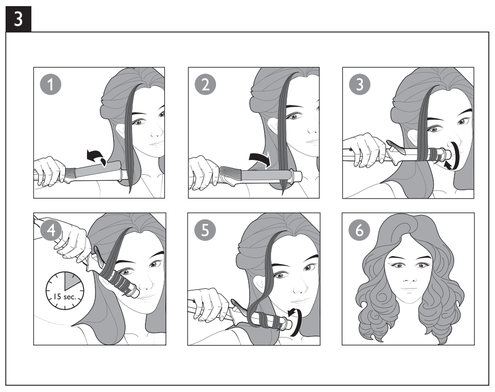

### 2 Introduction

Easily create perfect, classic curls with our new curler. Tourmaline ceramic coated barrel ensure your hair is protected, frizz-free and shine with perfection. 200° C high heat allows you to create beautiful curls in one wrap. We hope you will enjoy using your curler.

- **Key Lock Function** 🔑

If no buttons pressed for 5 seconds, the Key Lock is activated automatically and key lock icon 🔑 will be displayed ( 6 ). The first automatic activation after switching on the appliance is after 15 seconds. To unlock the appliance, press the 🔑 ( 7 ) for 1 second.

### 3 Curl your hair ( Fig.3 )

1 Connect the plug to a power supply socket.
2 Press and hold the ⏻ button ( 8 ) for one second to switch on the appliance.
↳ The default temperature setting 170°C is displayed ( 6 ).
3 Select your desired temperature setting by pressing + or − ( 7 ) according to the Hair type table below.

| Hair type | Temperature settings |
|---|---|
| Fine | 130-150 °C |
| Normal | 160-180 °C |
| Thick | 190-200 °C |

4 Before you start to curl, comb and divide your hair into small sections. Press the lever ( 4 ) and place a section of hair between the barrel ( 3 ) and clip ( 2 ).
5 Close the clip by releasing the lever and slide the barrel down to the hair tips.
6 At the hair tips, turn and rotate the curler naturally so that hair is wrapped around the barrel from tip to root.

**Tip:** You can also use the cool tip ( 1 ) as a support when you rotate the curler.

7 Hold the curling iron in position.

**Tip:** For loose curls, keep the curler in position around 15 seconds and for defined curls, use up to 20 seconds.

8 Unwind the section of hair until you can open the clip again with the lever.
9 To curl the rest of your hair, repeat steps 4 to 8.

**After use:**

1 Switch off the appliance and unplug it.
2 Place it on the resting stand ( 5 ) until it cools down.
3 Remove hair and dust from the barrel and clip.
4 Clean the barrel and the clip with damp cloth.
5 Keep it in a safe and dry place, free of dust. You can also hang it with the hanging loop ( 9 ).

### 4 Guarantee & Service

If you need information e.g. about replacement of an attachment or if you have a problem, please visit the Philips website at www.philips.com/support or contact the Philips Customer Care Centre in your country (you will find its phone number in the worldwide guarantee leaflet). If there is no Consumer Care Centre in your country, go to your local Philips dealer.

## Български

Поздравления за вашата покупка и добре дошли във Philips! За да се възползвате изцяло от предлагата от Philips поддръжка, регистрирайте продукта си на адрес www.philips.bg/welcome.

### 1 Важно

Преди да използвате уреда, прочетете внимателно това ръководство за потребителя и го запазете за справка в бъдеще.

- ПРЕДУПРЕЖДЕНИЕ: Не използвайте уреда близо до вода.
- Ако уредът се използва в баня, след употреба го изключвайте от контакта. Близостта до вода води до риск дори когато уредът не работи.
- ПРЕДУПРЕЖДЕНИЕ: Не използвайте уреда близо до вани, душове, мивки или други съдове с вода.
- След употреба винаги изключвайте уреда от контакта.
- С оглед предотвратяване на опасност при повреда в захранващия кабел той трябва да бъде сменен от сервизен център или квалифициран техник.
- Този уред може да се използва от деца на възраст над 8 години и от лица с намалени физически възприятия или умствени недостатъци или без опит и познания, ако са инструктирани за безопасна употреба на уреда или са под наблюдение с цел гарантиране на безопасна употреба и ако са им разяснени евентуалните опасности. Не позволявайте на деца да си играят с уреда. Не позволявайте на деца да извършват почистване или поддръжка на уреда без надзор.
- Преди да включите уреда в контакта, проверете дали посоченото върху уреда напрежение отговаря на това на местната електрическа мрежа.
- Не използвайте уреда за цели, различни от указаното в това ръководство.
- Не използвайте уреда на изкуствена коса.
- Никога не оставяйте уреда без надзор, когато е включен в електрическата мрежа.
- Никога не използвайте аксесоари или части от други производители или такива, които не са изрично препоръчвани от Philips. При използване на такива принадлежности или части вашата гаранция става невалидна.
- Не навивайте захранващия кабел около уреда.
- Изчакайте уреда да изстине, преди да го приберете.
- Уредът се нагорещява, затова бъдете изключително внимателни при използването му. Хващайте уреда само за дръжката, тъй като другите части са горещи, и избягвайте контакт с кожата.
- Винаги поставяйте уреда с поставката върху термоустойчива, стабилна, хоризонтална повърхност. Нагорещеното стебло никога не бива да докосва повърхността или други запалими материали.
- Пазете захранващия кабел от допир с горещите части на уреда.
- Когато уредът е включен, го дръжте далече от лесно запалими предмети и материали.
- Не покривайте уреда с каквото и да било (напр. кърпа или дреха), докато е горещ.
- Използвайте уреда само на суха коса. Не използвайте уреда с мокри ръце.
- Пазете стеблото на уреда чисто, без прах и стилизиращи продукти като пяна, лак или гел за коса.
- Стеблото има покритие. Това покритие може бавно да се изтрие с времето. Това обаче не се отразява на работата на уреда.
- Ако уредът се използва върху боядисана коса, стеблото може да стане на петна.
- За проверка или ремонт носете уреда само в упълномощен от Philips сервиз. Ремонт, извършен от неквалифицирани лица, може да доведе до изключително опасни за потребителя ситуации.
- За да избегнете токов удар, не пъхайте метални предмети в отворите.
- Не дърпайте кабела за захранването след използване. Винаги изключвайте уреда, докато държите щепсела.

#### Електромагнитни полета (EMF)

Този уред на Philips е в съответствие с нормативната уредба и всички действащи стандарти, свързани с излагането на електромагнитни полета.

#### Околна среда

Този символ означава, че този продукт не трябва да се изхвърля заедно с обикновените битови отпадъци (2012/19/ЕС). Следвайте правилата на вашата страна за разделно събиране на електрически и електронни продукти. Правилното изхвърляне помага за предотвратяване на негативните последствия за околната среда и човешкото здраве.

### 2 Въведение

Създайте лесно перфектни, класически къдрици с нашата нова маша. Стебло с турмалиново керамично покритие гарантира защита на вашата коса, без накъсване и съвършен блясък. Високата температура от 200° C ви позволява да направите перфектната къдрица с едно завиване. Надяваме се, че ще се радвате на работата си с нашата маша.

- **Функция за заключване на бутоните** 🔑

Ако не са натиснати никакви бутони за 5 секунди, функцията за заключване на бутоните се активира автоматично и се показва иконата 🔑 за заключване на бутоните ( 6 ). Първото автоматично активиране след включване на уреда е след 15 секунди. За да отключите уреда, натиснете 🔑 ( 7 ) за 1 секунда.

### 3 Кърдене на коса ви(Фиг.3)

1 Включете щепсела в контакта.
2 Натиснете и задържте бутона ⏻ ( 8 ) за една секунда, за да включите уреда.
↳ Показва се настроената по подразбиране температура от 170 °C ( 6 ).
3 Изберете желаната от вас настройка на температурата, като натискате + или − ( 7 ) според таблицата с типове коса по-долу.

| Тип коса | Температурни настройки |
|---|---|
| Фина | 130 – 150 °C |
| Нормален | 160 – 180 °C |
| Гъста | 190 – 200 °C |

4 Преди да започнете да се кърдите, срешете и разделете косата си на малки части. Натиснете лостчето ( 4 ) и поставете кичур коса между стеблото ( 3 ) и щипката ( 2 ).
5 Затворете щипката, като отпуснете лостчето, и плъзнете цилиндъра до краищата на косата.
6 В краищата на косата обърнете и завъртете машата естествено, така че косата да се увие около стеблото от краищата до корена.

**Съвет:** Можете също да използвате хладния накрайник ( 1 ) за опора, когато завъртате машата.

7 Задържете машата за ръцете на място.

**Съвет:** За леки къдрици задържите машата на място за около 15 секунди, а за по-оформени къдрици използвайте за до 20 секунди.

8 Развивайте кичура коса, докато можете да отворите щипката с помощта на лостчето.
9 За да изправите останалата част от косата, повтаряйте стъпки от 4 до 8.

**След употреба:**

1 Изключете уреда и извадете щепсела от контакта.
2 Оставете го върху подпората ( 5 ), докато се охлади.
3 Отстранете косите и праха от стеблото и щипката.
4 Почистете стеблото и щипката с влажна кърпа.
5 Приберете го на безопасно и сухо място без прах. Можете също да го окачите на халката за окачване ( 9 ).

### 4 Гаранция и обслужване

Ако се нуждаете от сервизно обслужване или информация или имате проблем, посетете уеб сайта на Philips на адрес www.philips.com/support или се обърнете към центъра за обслужване на потребители на Philips във вашата страна. Телефонния му номер ще намерите в международната гаранционна карта. Ако във вашата страна няма център за обслужване на потребители, обърнете се към местния търговец на уреди Philips или упълномощен от Philips сервиз.

## Čeština

Gratulujeme vám k zakoupení výrobku a vítáme vás ve světě Philips. Abyste mohli plně využít podpory, kterou společnost Philips poskytuje, zaregistrujte svůj výrobek na adrese www.philips.com/welcome.

### 1 Důležité

Před použitím tohoto přístroje si pečlivě přečtěte tuto uživatelskou příručku a uschovejte ji pro budoucí použití.

- VAROVÁNÍ: Nepoužívejte tento přístroj v blízkosti vody.
- Pokud je přístroj používán v koupelně, odpojte po použití jeho síťovou zástrčku ze zásuvky, neboť blízkost vody představuje riziko i v případě, že je přístroj vypnutý.
- VAROVÁNÍ: Nepoužívejte přístroj v blízkosti van, sprch, umyvadel nebo jiných nádob s vodou.
- Po použití přístroj vždy odpojte ze sítě.
- Pokud je poškozen napájecí kabel, musí jeho výměnu provést servisní středisko nebo obdobně kvalifikovaní pracovníci, aby se předešlo možnému nebezpečí.
- Děti od 8 let a osoby s omezenými fyzickými, senzorickými nebo mentálními schopnostmi nebo nedostatečnou zkušeností či znalostí mohou přístroj používat jedině v případě, že jsou pod dohledem nebo byly poučeny o bezpečném používání přístroje a rozumí všem rizikům spojeným s používáním přístroje. S přístrojem si nesmí hrát děti. Čištění a uživatelskou údržbu nesmí provádět děti bez dozoru.
- Před zapojením přístroje se ujistěte, zda napětí uvedené na přístroji odpovídá místnímu napětí.
- Nepoužívejte přístroj pro jiné účely než uvedené v této příručce.
- Tento přístroj nepoužívejte na umělé vlasy.
- Je-li přístroj připojen k napájení, nikdy jej neponechávejte bez dozoru.
- Nikdy nepoužívejte žádné příslušenství ani díly od jiných výrobců nebo takové, které nebyly výslovně doporučeny společností Philips. Pokud použijete takové díly či příslušenství, pozbývá záruka platnosti.
- Nenavíjejte napájecí kabel okolo přístroje.
- Před uložením přístroje počkejte, až zcela vychladne.
- Během používání přístroje dávejte dobrý pozor, protože může být velmi horký. Držte jej pouze za držadlo, protože ostatní části jsou horké, a vyhněte se kontaktu s pokožkou.
- Přístroj vždy stavte stojánkem na žáruvzdorný, stabilní rovný povrch. Horký válec se nesmí dotýkat povrchu nebo jiného hořlavého materiálu.
- Zabraňte tomu, aby se horké díly přístroje dotknuly napájecího kabelu.
- Je-li přístroj zapnutý, uchovávejte jej mimo dosah hořlavých předmětů a materiálu.
- Je-li přístroj horký, nikdy jej ničím nezakrývejte (např. ručníkem nebo oblečením).
- Přístroj používejte pouze na suché vlasy. Nepoužívejte přístroj, pokud máte mokré ruce.
- Válec udržujte čistý a bez prachu a kadeřnických přípravků, jako jsou pěnové tužidlo, sprej či gel.
- Válec má povrchovou úpravu. Ta se může postupně pomalu odírat. Tento jev však nemá žádný vliv na výkon přístroje.
- Pokud používáte přístroj na barvené vlasy, válec se může ušpinit.
- Opravy a kontroly přístroje svěřte vždy autorizovanému servisu společnosti Philips. Opravy prováděné nekvalifikovanými lidmi mohou uživatele vystavit mimořádně nebezpečným situacím.
- Nevkládejte kovové předměty do otvorů. Předejdete tak úrazu elektrickým proudem.
- Po použití netahejte za napájecí kabel. Přístroj odpojte vždy vytažením zástrčky.

#### Elektromagnetická pole (EMP)

Tento přístroj Philips odpovídá všem platným normám a předpisům týkajícím se elektromagnetických polí.

#### Životní prostředí

Tento symbol znamená, že výrobek nelze likvidovat s běžným komunálním odpadem (2012/19/EU). Řiďte se pravidly vaší země pro sběr elektrických a elektronických výrobků. Správnou likvidací pomůžete předejít negativním dopadům na životní prostředí a lidské zdraví.

### 2 Úvod

S naší novou kulmou snadno vytvoříte dokonalé, klasické lokny. Turmalínový válec s keramickým povrchem se postará o ochranu vašich vlasů, natáčení bez zacuchání a dokonalý lesk. Teplota 200 °C umožní vytvořit krásné lokny na jedno natočení. Doufáme, že pro vás bude používání naší kulmy potěšením.

- **Funkce zamčení tlačítek** 🔑

Pokud po dobu 5 sekund nestisknete žádné tlačítko, automaticky se aktivuje uzamykací pojistka a zobrazí se ikona uzamykací pojistky 🔑 ( 6 ). K první automatické aktivaci po zapnutí přístroje dochází po 15 sekundách. Přístroj odemknete stisknutím tlačítka 🔑 ( 7 ) na 1 sekundu.

### 3 Natáčení vlasů ( obr. 3 )

1 Zapojte zástrčku do zásuvky.
2 Stisknutím a podržením tlačítka ⏻ ( 8 ) na jednu sekundu zapněte zařízení.
↳ Zobrazí se výchozí nastavení teploty 170 °C ( 6 ).
3 Zvolte požadované nastavení teploty stisknutím tlačítka + nebo − ( 7 ) podle níže uvedené tabulky Typ vlasů.

| Typ vlasů | Nastavení teploty |
|---|---|
| Jemné | 130–150 °C |
| Normální | 160–180 °C |
| Husté | 190–200 °C |

4 Než začnete vlasy natáčet, učešte je a rozdělte na malé praminky. Stiskněte páčku ( 4 ) a vložte pramen vlasů mezi válec ( 3 ) a raménko ( 2 ).
5 Uvolněním páčky zavřete raménko a posuňte válec dolů ke konečkům vlasů.
6 U konečků vlasů kulmu otáčejte a přirozeně otočte tak, aby se vlasy od konečků ke kořínkům natáčely na válec.

**Tip:** Jako oporu při otáčení kulmy můžete také použít studený konec ( 1 ).

7 Podržte kulmu na místě.

**Tip:** Pokud chcete vytvořit volné lokny, podržte kulmu na místě asi 15 sekund. Výraznější lokny vytvoříte podržením po dobu až 20 sekund.

8 Pak pramen vlasů odvíjejte, dokud nebude možné opět stisknout páčku, a tím uvolnit raménko.
9 Chcete-li vytvořit lokny i na ostatních vlasech, opakujte kroky 4 až 8.

**Po použití:**

1 Vypněte přístroj a odpojte jej ze sítě.
2 Položte jej na odkládací stojánek ( 5 ), dokud nevychladne.
3 Z válce a raménka odstraňte vlasy a prach.
4 Válec a raménko očistěte vlhkým hadříkem.
5 Přístroj uchovávejte na bezpečném a suchém místě, kam se nepráší. Můžete jej také zavěsit za závěsnou smyčku ( 9 ).

### 4 Záruka a servis

Pokud byste měli jakýkoliv problém (např. s výměnou nástavce) nebo pokud potřebujete nějakou informaci, navštivte webovou stránku společnosti Philips www.philips.com/support nebo kontaktujte středisko péče o zákazníky společnosti Philips ve vaší zemi (telefonní číslo najdete v letáčku s celosvětovou zárukou). Pokud se ve vaší zemi středisko péče o zákazníky společnosti Philips nenachází, obraťte se na místního prodejce výrobků Philips.

## Eesti

Õnnitleme ostu puhul ja tere tulemast kasutama Philipsit! Philipsi tootetoe paremaks kasutamiseks registreerige oma toode saidil www.philips.com/welcome.

### 1 Tähtis

Enne seadme kasutamist lugege seda kasutusjuhendit hoolikalt ja hoidke see edaspidiseks alles.

- HOIATUS: ärge kasutage seda seadet vee läheduses.
- Pärast seadme kasutamist vannitoas võtke pistik kohe pistikupesast välja, kuna vee lähedus kujutab endast ohtu ka väljalülitatud seadme korral.
- HOIATUS: ärge kasutage seda seadet vannide, duššide, basseinide või teiste vettsisaldavate anumate läheduses.
- Võtke seade alati pärast kasutamist vooluvõrgust välja.
- Kui toitejuhe on rikutud, siis ohtlike olukordade vältimiseks tuleb lasta toitejuhe vahetada hoolduskeskuses või samasugust kvalifikatsioonl omaval isikul.
- Seda seadet võivad kasutada lapsed alates 8. eluaastast ning füüsilise, meele- või vaimse puudega isikud või isikud, kellel puuduvad kogemused ja teadmised, kui neid valvatakse või neile on antud juhend seadme ohutu kasutamise kohta ja nad mõistavad sellega seotud ohte. Lapsed ei tohi seadmega mängida. Lapsed ei tohi seadet ilma järelevalveta puhastada ega hooldada.
- Enne seadme sisselülitamist kontrollige, kas seadmele märgitud pinge vastab kohaliku elektrivõrgu pingele.
- Ärge kasutage seadet muuks, kui selles kasutusjuhendis kirjeldatud otstarbeks.
- Ärge kasutage seadet kunstjuustel.
- Ärge jätke kunagi elektrivõrku ühendatud seadet järelevalveta.
- Ärge kunagi kasutage teiste tootjate poolt tehtud tarvikuid või osi, mida firma Philips ei ole eriliselt soovitanud. Kui kasutate selliseid tarvikuid või osi, siis kaotab te seadme garantii kehtivuse.
- Ärge kerige toitejuhet ümber seadme.
- Enne hoiukohta panekut laske seadmel täielikult maha jahtuda.
- Olge seadme kasutamisel väga tähelepanelik, kuna see võib olla äärmiselt kuum. Hoidke kinni üksnes käepidemest, kuna teised osad on kuumad. Vältige kokkupuudet nahaga.
- Asetage seade koos alusega alati kuumakindlale stabiilsele tasasele pinnale. Kuum rullik ei tohi kunagi pinna ega muude tuleohtlike materjalidega kokku puutuda.
- Ärge laske toitejuhtmel vastu seadme kuumi osi minna.
- Hoidke sisselülitatud seadet kergesti süttivatest objektidest ja materjalidest kaugemal.
- Kunagi ärge katke kuuma seadet millegagi kinni (nt käteräti või riidetükiga).
- Kasutage seadet ainult kuivadel juustel. Ärge kasutage seadet märgade kätega.
- Hoidke rullik puhtana ning ärge laske sellele tolmu ja juuksehooldusvahendite nagu juuksevahu, piserdusvahendite ja geeli jääke koguneda.
- Rullikul on pinnakate. See kate võib pika aja jooksul ära kuluda. Kulumine ei mõjuta aga seadme jõudlust.
- Kui seadet kasutada värvitud juuste koolutamiseks, siis võib rullik määrduda.
- Kontrollimiseks või parandamiseks tuleb seade alati viia Philipsi volitatud hoolduskeskusesse. Väljaõppimata isiku poolt parandatud seade võib seadme kasutajat ohustada.
- Elektrilöögi ärahoidmiseks ärge sisestage avade vahelt seadmesse metallesemeid.
- Elektrilöögi ärahoidmiseks ärge sisestage avade vahelt seadmesse metallesemeid.

#### Elektromagnetilised väljad (EMF)

See Philipsi seade vastab kõikidele kokkupuudet elektromagnetiliste väljadega käsitlevatele kohaldatavatele standarditele ja õigusnormidele.

#### Keskkond

See sümbol tähendab, et seda toodet ei tohi visata tavaliste olmejäätmete hulka (2012/19/EL). Järgige oma riigi elektriliste ja elektrooniliste toodete lahuskogumist reguleerivaid eeskirju. Õigel viisil kasutusest kõrvaldamine aitab ära hoida võimalikke kahjulikke tagajärgi keskkonnale ja inimese tervisele.

### 2. Sissejuhatus

Tehke meie uue koolutajaga omale täiuslikke ja klassikalisi lokke. Kraamilise turmaliinkattega rullik tagab, et teie juuksed oleksid kaitstud, kõharateta ja läigiklsd täiuslikult. Kõrge temperatuuriseaadistus 200° C aitab teil ühe keeramisega kauneid lokke teha. Loodame, et naudite oma koolutaja kasutamist.

- **Klahviluku funktsioon** 🔑

Kui 5 sekundi vältel nuppe ei vajutata, aktiveeritakse automaatselt klahviluk ja ekraanile ilmub klahvilukustuse ikoon 🔑 ( 6 ). Esimene automaatne aktiveerimine pärast seadme sisselülitamist toimub 15 sekundi möödumisel. Klahviluku avamiseks vajutage ühe sekundi vältel nuppu 🔑 ( 7 ).

### 3 Lokkige oma juukseid (joonis 3)

1 Sisestage pistik elektrivõrgu seinakontakti.
2 Vajutage ja hoidke nuppu ⏻ ( 8 ) ühe sekundi all, et seade sisse lülitada.
↳ Ekraanile kuvatakse temperatuuri vaikeseade 170°C ( 6 ).
3 Valige soovitud temperatuuriseadistus vajutades nuppu + või − ( 7 ) alltoodud juuksetüüpide tabeli järgi.

| Juukselüüp | Temperatuuriseaded |
|---|---|
| Õhukesed | 130–150 °C |
| Tavalised | 160–180 °C |
| Paksud | 190–200 °C |

4 Enne lokkide tegemist kammige juuksed läbi ja jaotage need salkudeks. Vajutage klambripäästikulet ( 4 ) ning pange juuksesalk rulliku ( 3 ) ja klambri ( 2 ) vahele.
5 Sulgege klamber , vabastades selleks klambripäästiku, ning libistage rullik juuste otsteni.
6 Juukseotste juures pöörake ja keerake koolutajat vabalt, et keerata juuksed otstest kuni juurteni ümber rulliku.

**Soovitus.** Koolutaja pööramisel võite vajadusel kinni hoida jahedast otsakust ( 1 ).

7 Hoidke lokkimistange paigal.

**Soovitus.** Vabaltlangevate lokkide tegemiseks hoidke koolutajat ühes asendis 25 sekundit ja silmapaistvamate lokkide tegemiseks kuni 30 sekundit.

8 Kerige juuksesalk lahti, kuni saate klambripäästikuga klambri uuesti avada.
9 Ülejäänud juuste lokkimiseks korrake samme 4–8.

**Pärast kasutamist:**

1 Lülitage seade välja ja eemaldage toitejuhe seinakontaktist.
2 Asetage koolutaja alusele ( 5 ) ja hoidke seal, kuni see on jahtunud.
3 Eemaldage rullikult ja klambrilt juuksekarvad ja tolm.
4 Puhastage rullikut ja klambrit niiske lapiga.
5 Hoiustage see ohutus ja kuivas tolmuvabas kohas. Selle võite ka riputusaasa ( 9 ) abil üles riputada.

### 4 Garantii ja hooldus

Kui vajate teavet, nt mõne tarviku vahetamise kohta, aga ka probleemide korral, külastage Philipsi veebisaiti www.philips.com/support või pöörduge oma riigi Philipsi klienditeeninduskeskusse. Telefoninumbri leiate üleilmsel garantiilehelt. Kui teie riigis ei ole klienditeeninduskeskust, pöörduge Philipsi kohaliku müügiesindaja poole.

## Hrvatski

Čestitamo na kupnji i dobro došli u Philips! Kako biste u potpunosti iskoristili podršku koju nudi tvrtka Philips, registrirajte svoj proizvod na: www.philips.com/welcome.

### 1 Važno

Prije uporabe aparata pažljivo pročitajte ovaj korisnički priručnik i spremite ga za buduće potrebe.

- UPOZORENJE: Ovaj aparat nemojte koristiti blizu vode.
- Kada aparat koristite u kupaonici, iskopčajte ga nakon korištenja jer blizina vode predstavlja opasnost, čak i kada je aparat isključen.
- UPOZORENJE: Aparat nemojte koristiti blizu kada, tuševa, umivaonika ili posuda s vodom.
- Nakon korištenja aparat iskopčajte.
- Ako se kabel za napajanje ošteti, mora ga zamijeniti ovlašteni servisni centar ili neka druga kvalificirana osoba kako bi se izbjegle potencijalno opasne situacije.
- Ovaj aparat mogu upotrebljavati djeca iznad 8 godina starosti i osobe sa smanjenim fizičkim, senzornim ili mentalnim sposobnostima te osobe koje nemaju dovoljno iskustva i znanja, pod uvjetom da su pod nadzorom ili da su primili upute u vezi rukovanja aparatom na siguran način te razumiju moguće opasnosti. Djeca se ne smiju igrati aparatom. Ako nisu pod nadzorom, djeca ne smiju čistiti aparat ili ga održavati.
- Prije no što priključite aparat provjerite odgovara li mrežni napon naveden na aparatu naponu lokalne električne mreže.
- Aparat koristite isključivo za radnje opisane u ovom uputama.
- Ovaj aparat nemojte koristiti na umjetnoj kosi.
- Dok je aparat priključen na napajanje, nikada ga nemojte ostavljati bez nadzora.
- Nikada nemojte koristiti dodatke ili dijelove drugih proizvođača ili proizvođača koje tvrtka Philips nije izričito preporučila. Ako koristite takve dodatke ili dijelove, vaše jamstvo prestaje vrijediti.
- Kabel za napajanje ne omatajte oko aparata.
- Prije pohrane pričekajte da se aparat ohladi.
- Budite potpuno pažljivi prilikom upotrebe aparata jer može biti izuzetno vruć. Držite ga samo za dršku jer su ostali dijelovi vrući i pazite da ne dođe u dodir s kožom.
- Aparat s postoljem uvijek odlažite na stabilnu ravnu površinu otpornu na toplinu. Vruća cijev nikada ne bi smjela dodirnuti površinu niti druge zapaljive materijale.
- Izbjegavajte dodir mrežnog kabela s vrućim dijelovima aparata.
- Kad je uključen, aparat držite podalje od zapaljivih stvari i materijala.
- Dok je vruć, aparat nikada nemojte prekrivati (ručnikom ili tkaninom).
- Aparat koristite samo na suhoj kosi. Nemojte ga uzimati ako su vam ruke mokre.
- Cijev treba biti očišćena od prljavštine, prašine i sredstava za oblikovanje frizure poput pjene, laka ili gela.
- Cijev ima oblogu. Ta obloga vremenom se polako troši. Međutim, to ne utječe na rad aparata.
- Ako aparat koristite na obojanoj kosi, na cijevi mogu ostati mrlje.
- Ako je potrebno pregledati ili popraviti aparat, obavezno ga odnesite u ovlašteni servisni centar tvrtke Philips. Popravak izveden od strane nestručnih osoba može dovesti do iznimno opasne situacije za korisnika.
- Kako biste izbjegli opasnost od strujnog udara, nemojte umetati metalne predmete u otvore.
- Nakon upotrebe nemojte povlačiti kabel za napajanje. Aparat iskopčavajte povlačeći utikač.

#### Elektromagnetska polja (EMF)

Ovaj aparat tvrtke Philips sukladan je svim primjenjivim standardima i propisima koji se tiču izloženosti elektromagnetskim poljima.

#### Okoliš

Ovaj simbol naznačuje da se proizvod ne smije odlagati s uobičajenim otpadom iz kućanstva (2012/19/EU). Poštujte propise svoje države o zasebnom prikupljanju električnih i elektroničkih proizvoda. Ispravno odlaganje pomaže u sprječavanju negativnih posljedica za okoliš i ljudsko zdravlje.

### 2 Uvod

Lako oblikujte savršene klasične kovrče pomoću našeg novog aparata za kovrčanje. Cijev s keramičkom oblogom s turmalinom osigurava zaštitu kose, sprječava statički elektricitet i pruža savršen sjaj. Visoka temperatura od 200° C omogućuje stvaranje predivnih kovrča u jednom namotavanju. Nadamo se da ćete uživati u uporabi svog aparata za kovrčanje.

- **Funkcija zaključavanja gumba** 🔑

Ako se nijedan gumb ne pritisne 5 sekundi, automatski će se aktivirati zaključavanje gumba i prikazat će se ikona zaključavanja gumba 🔑 ( 6 ). Prva automatska aktivacija slijedi 15 sekundi nakon uključivanja aparata. Kako biste otključali aparat, pritisnite 🔑 ( 7 ) 1 sekundu.

### 3 Oblikovanje kovrča (sl. 3)

1 Umetnite utikač u utičnicu.
2 Kako biste uključili aparat, pritisnite gumb ⏻ ( 8 ) i zadržite ga jednu sekundu.
↳ Prikazat će se zadana postavka temperature od 170 °C ( 6 ).
3 Odaberite željenu postavku temperature tako da pritisnete + ili − ( 7 ) sukladno tablici Tip kose u nastavku.

| Tip kose | Postavke temperature |
|---|---|
| Tanka | 130 – 150 °C |
| Normalna | 160 – 180 °C |
| Gusta | 190 – 200 °C |

4 Prije kovrčanja kosu počešljajte i podijelite u manje pramenove. Pritisnite ručicu ( 4 ) i stavite pramen kose između cijevi ( 3 ) i hvataljke ( 2 ).
5 Zatvorite hvataljku otpuštanjem ručice, a cijev povucite do vrhova kose.
6 Kada dosegnete vrhove kose, okrenite i zarotirajte aparat za kovrčanje prirodno tako da se kosa omota oko cijevi od vrhova do korijena.

**Savjet:** Prilikom okretanja aparata za uvijanje kose možete kao potporu koristiti i hladni vrh ( 1 ).

7 Zadržite položaj aparata za kovrčanje kose.

**Tip:** Za opuštene kovrče, zadržite položaj aparata za kovrčanje približno 15 sekundi, a za izraženije kovrče zadržite ga do 20 sekundi.

8 Odmotavajte pramen kose dok ponovo ne budete mogli otvoriti hvataljku pomoću ručice.
9 Za kovrčanje ostatka kose ponovite korake od 4 do 8.

**Nakon uporabe:**

1 Isključite aparat i iskopčajte ga.
2 Ostavite ga na postolju ( 5 ) dok se ne ohladi.
3 Uklonite dlake i prašinu s cijevi i hvataljke.
4 Cijev i hvataljku očistite vlažnom krpom.
5 Držite ga na sigurnom i suhom mjestu gdje nema prašine. Možete ga i objesiti koristeći petlju za vješanje ( 9 ).

### 4 Jamstvo i servis

Ako vam je potrebna informacija, primjerice o zamjeni nekog nastavka, ili imate problem, posjetite web-stranicu tvrtke Philips www.philips.com/support ili se obratite Philips centru za korisnike u svojoj državi (broj se nalazi u međunarodnom jamstvenom listu). Ako u vašoj državi nem postoji centar za korisnike, obratite se lokalnom prodavaču proizvoda tvrtke Philips.

## Magyar

Köszönjük, hogy Philips terméket vásárolt! A Philips által biztosított teljes körű támogatáshoz regisztrálja termékét a www.philips.com/welcome oldalon.

### 1 Fontos tudnivalók

A készülék első használata előtt figyelmesen olvassa el a felhasználói kézikönyvet, és őrizze meg későbbi használatra.

- FIGYELMEZTETÉS: Soha ne használja a készüléket víz közelében.
- Ha fürdőszobában használja a készüléket, használat után húzza ki a csatlakozódugót a fali aljzatból, mivel a víz még kikapcsolt készülék esetén is veszélyforrást jelent.
- FIGYELMEZTETÉS: Ne használja a készüléket fürdőkád, zuhanyzó, mosdókagyló vagy egyéb, folyadékkal teli edény közelében.
- Használat után mindig húzza ki dugót az aljzatból.
- Ha a hálózati kábel meghibásodott, a veszélyhelyzet elkerülése érdekében kizárólag szakszervizben vagy egy hasonló szakmai felkészültséggel rendelkező személyzetet biztosító szervizben ki kell cserélni.
- A készüléket 8 éven felüli gyermekek, illetve csökkent fizikai, érzékszervi vagy szellemi képességekkel rendelkező, vagy a készülék működtetésében járatlan személyek is használhatják, amennyiben ezt felügyelet mellett teszik, illetve ismerik a készülék biztonságos működtetésének módját és az azzal járó veszélyeket. Ne engedje, hogy a gyermekek játsszanak a készülékkel. Gyermekek felügyelet nélkül nem tisztíthatják a készüléket, és nem végezhetnek rajta felhasználói karbantartást.
- Mielőtt csatlakoztatná a készüléket, ellenőrizze, hogy az azon feltüntetett feszültség megegyezik-e a helyi hálózati feszültséggel.
- Csak a kézikönyvben meghatározott rendeltetés szerint használja a készüléket.
- Ne használja a készüléket műhajhoz vagy parókához.
- Ha a készülék csatlakoztatva van a feszültséghez, soha ne hagyja azt felügyelet nélkül.
- Ne használjon más gyártótól származó tartozékot vagy alkatrészt, illetve olyat, amelyet a Philips nem hagyott jóvá, ellenkező esetben a garancia érvényét veszti.
- Ne tekerje a hálózati csatlakozó kábelt a készülék köré.
- Mielőtt eltenné, várja meg, amíg a készülék lehűl.
- Nagyon figyeljen a készülék használatakor, hiszen az rendkívül forró lehet. Csak a fogantyújánál fogja meg a készüléket, mivel a többi része forró, illetve óvakodjon az érintésétől.
- A készüléket az állványnal együtt mindig hőálló, stabil, sima felületen helyezze el. A forró hajformázó henger soha ne érjen a felülettel vagy más gyúlékony anyaghoz.
- Kerülje el, hogy a hálózati kábel a készülék forró részeihez érjen.
- A bekapcsolt készüléket tartsa gyúlékony tárgyaktól és anyagoktól távol.
- Ne takarja le a forró készüléket semmivel (pl. törölközővel vagy ruhával).
- A készüléket csak száraz ha

# Obsah je uzamčen

## Dokončete, prosím, proces objednávky.

## Následně budete mít přístup k celému dokumentu.

**Proč je dokument uzamčen? Nahněvat Vás rozhodně nechceme. Jsou k tomu dva hlavní důvody:**

1) Vytvořit a udržovat obsáhlou databázi návodů stojí nejen spoustu úsilí a času, ale i finanční prostředky. Dělali byste to Vy zadarmo? Ne*. Zakoupením této služby obdržíte úplný návod a podpoříte provoz a rozvoj našich stránek. Třeba se Vám to bude ještě někdy hodit.

   **) Možná zpočátku ano. Ale vězte, že dotovat to dlouhodobě nelze. A rozhodně na tom nezbohatneme.*

2) Pak jsou tady „roboti“, kteří se přiživují na naší práci a „vysávají“ výsledky našeho úsilí pro svůj prospěch. Tímto krokem se jim to snažíme překazit.

A pokud nemáte zájem, respektujeme to. Urgujte svého prodejce. A když neuspějete, rádi Vás uvidíme!