Register your product and get support at
www.philips.com/welcome

HP8607

EN	User manual	LV	Lietotāja rokasgrāmata
BG	Ръководство за потребителя	PL	Instrukcja obsługi
CS	Příručka pro uživatele	RO	Manual de utilizare
ET	Kasutusjuhend	RU	Руководство пользователя
HR	Korisnički priručnik	SK	Príručka užívateľa
HU	Felhasználói kézikönyv	SL	Uporabniški priročnik
KK	Қолданушының нұсқасы	SR	Korisnički priručnik
LT	Vartotojo vadovas	UK	Посібник користувача

PHILIPS

Specifications are subject to change without notice
© 2015 Koninklijke Philips N.V.
All rights reserved.

3140 035 40501

English

Congratulations on your purchase, and welcome to Philips! To fully benefit from the support that Philips offers, register your product at www.philips.com/welcome.

1 Introduction

CurlControl features 25mm barrel for natural looking curls, protective ceramic coating for a better caring, and 8 heat settings to suit your hair type. Create curls that are easy to manage, look natural and feel sexy without the dryness. We hope you will enjoy using your **CurlControl**.

2 Important

Read this user manual carefully before you use the appliance and keep it for future reference.

- WARNING: Do not use this appliance near water.
- When the appliance is used in a bathroom, unplug it after use since the proximity of water presents a risk, even when the appliance is switched off.
- WARNING: Do not use this appliance near bathtubs, showers, basins or other vessels containing water.
- Always unplug the appliance after use.
- If the mains cord is damaged, you must have it replaced by Philips, a service centre authorised by Philips or similarly qualified persons in order to avoid a hazard.
- This appliance can be used by children aged from 8 years and above and persons with reduced physical, sensory or mental capabilities or lack of experience and knowledge if they have been given supervision or instruction concerning use of the appliance in a safe way and understand the hazards involved. Children shall not play with the appliance. Cleaning and user maintenance shall not be made by children without supervision.
- Before you connect the appliance, ensure that the voltage indicated on the appliance corresponds to the local power voltage.
- Do not use the appliance for any other purpose than described in this manual.
- When the appliance is connected to the power, never leave it unattended.
- Never use any accessories or parts from other manufacturers or that Philips does not specifically recommend. If you use such accessories or parts, your guarantee becomes invalid.
- Do not wind the mains cord round the appliance.
- Wait until the appliance has cooled down before you store it.
- Pay full attention when using the appliance since it could be extremely hot. Only hold the handle as other parts are hot and avoid contact with the skin.
- Always place the appliance with the stand on a heat-resistant, stable flat surface. The hot barrel should never touch the surface or other flammable material.
- Avoid the mains cord from coming into contact with the hot parts of the appliance.
- Keep the appliance away from flammable objects and material when it is switched on.
- Never cover the appliance with anything (e.g. a towel or clothing) when it is hot.
- Only use the appliance on dry hair. Do not operate the appliance with wet hands.
- Keep the barrel clean and free of dust and styling products such as mousse, spray and gel. Never use the appliance in combination with styling products.
- The barrel has Keratin ceramic coating. This coating might slowly wear away over time. However, this does not affect the performance of the appliance.
- If the appliance is used on color-treated hair, the barrel may be stained. Before using it on artificial hair, always consult their distributor.
- Always return the appliance to a service centre authorized by Philips for examination or repair. Repair by unqualified people could result in an extremely hazardous situation for the user.
- Do not insert metal objects into openings to avoid electric shock.
- Do not pull on the power cord after using. Always unplug the appliance by holding the plug.

Electromagnetic fields (EMF)

This Philips appliance complies with all applicable standards and regulations regarding exposure to electromagnetic fields.

Environment

This symbol on a product means that the product is covered by European Directive 2012/19/EU. Inform yourself about the local separate collection system for electrical and electronic products. Follow local rules and never dispose of the product with normal household waste. Correct disposal of old products helps prevent negative consequences for the environment and human health.

3 Curl your hair

Ensure that you select a temperature setting that is suitable for your hair. Always select a low setting when you use the curler for the first time.

Hair Type	Temperature Setting
Coarse, curly, hard-to-curl	Mid to High (setting 4-8)
Fine, medium-textured or softly straightened	Low to Mid (setting 1-5)
Pale, blonde, bleached or color-treated	Low (setting 1-3)

1 Connect the plug to a power supply socket.
2 Slide the on/off switch (8) to **I** to switch on the appliance.
↳ The power-on indicator (7) lights up and starts blinking.

Turn the rheostat wheel (6) to select your desired temperature setting as recommended in the table above.
↳ When the appliance is ready for use, the indicator (7) stops blinking.

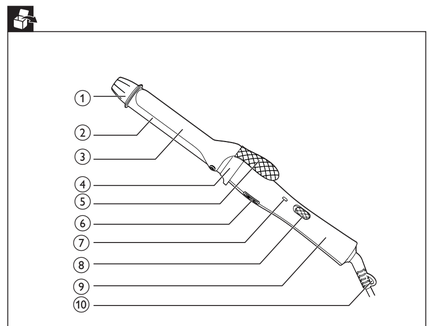

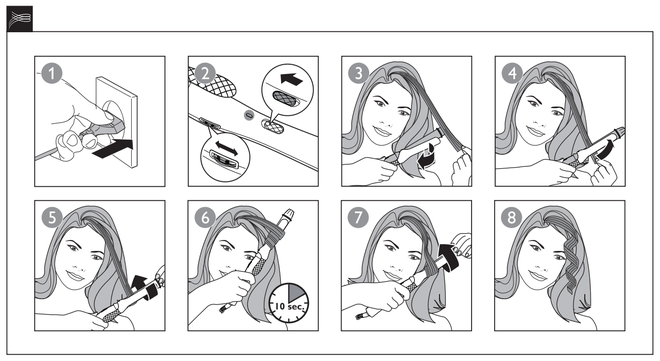

3 Before you start curling, comb your hair and divide your hair into small sections. Press the lever(5) and place a section of hair between the barrel (2) and clip (3).
4 Close the clip (3) by releasing the lever (5) and slide the barrel (2) to the hair tip.
5 Hold the handle (9) of the curling iron, and then wind the section of hair round the barrel from tip to root by rotating the curler. You can also use the cool tip(1) as a support when you rotate the curler.
6 Hold the curling iron in the position for max. 10 seconds.

Note
- Do not pull at the curler when you unwind your hair, otherwise you would straighten the curl.

7 Unwind the section of hair until you can open the clip again with the lever.
8 Release the curled hair.
- To curl the rest of your hair, repeat steps 3 to 8.
- You may curl your hair both from inside out or from outside in as you like.

After use:
1 Switch off the appliance and unplug it.
2 Place it on the resting stand (4) until it cools down. It is highly recommended to place it on a heat-resistant surface.
3 Remove hairs and dust from the barrel and clip.
4 Clean the barrel and the clip with damp cloth.
5 Keep it in a safe and dry place, free of dust. You can also hang it with the hanging loop (10).

4 Guarantee and service

If you need information or if you have a problem, please visit the Philips website at www.philips.com or contact the Philips Customer Care Centre in your country. You can find the list of phone number in the worldwide guarantee leaflet. If there is no Consumer Care Centre in your country, please go to your local Philips dealer or contact the Service Department of Philips Domestic Appliances and Personal Care BV.

5 Troubleshooting

If problems should arise with your curler and you cannot solve them with the information below, please contact the nearest Philips service centre or the Philips Customer Care Centre in your country.

Problem	Cause	Solution
The appliance does not work at all.	The power socket to which the appliance has been connected may be broken.	Contact Philips customer care center in your local country or take the appliance to the nearest Philips service center for repair/ replacement.
	The mains cord of the appliance may be damaged.	If the mains cord is damaged, you must have it replaced by Philips, a service centre authorised by Philips or similarly qualified persons in order to avoid a hazard.

Български

Поздравяваме ви за покупката и добре дошли при Philips! За да се възползвате изцяло от предлаганата от Philips поддръжка, регистрирайте изделието си на www.philips.com/welcome.

1 Въведение

Машата за къдрене CurlControl има 25-мм стебло за къдрици с естествен вид, защитно керамично покритие за по-добра грижа и 8 настройки за температура за различните типове коса. С нея е лесно да оформите къдрици, които изглеждат естествено и секси, без да пресушите косата си. Надяваме се да използвате с удоволствие машата **CurlControl**.

2 Важно

Преди да използвате уреда, прочетете внимателно това ръководство за потребителя и го запазете за справка в бъдеще.

- ПРЕДУПРЕЖДЕНИЕ: Не използвайте уреда близо до вода.
- Ако уредът се използва в банята, след употреба го изключвайте от контакта. Близостта да вода води до риск, дори когато уредът не работи.
- ПРЕДУПРЕЖДЕНИЕ: Не използвайте уреда близо до вани, душове, мивки или съдове с вода.
- След употреба винаги изключвайте уреда от контакта.
- С оглед предотвратяване на опасност, при повреда в захранващия кабел той трябва да бъде сменен от Philips, оторизиран от Philips сервиз или квалифициран техник.
- Този уред може да се използва от деца на възраст над 8 години и от хора с намалени физически възприятия или умствени недостатъци или без опит и познания, ако са инструктирани за безопасна употреба на уреда и са под наблюдение с цел гарантиране на безопасна употреба и ако са им разяснени евентуалните опасности. Не позволявайте на деца да си играят с уреда. Не позволявайте на деца да извършват почистване или поддръжка на уреда без надзор.
- Преди да включите уреда в контакта, проверете дали посоченото върху уреда напрежение отговаря на това на местната електрическа мрежа.
- Не използвайте уреда за цели, различни от указаното в това ръководство.
- Никога не оставяйте уреда без надзор, когато е включен в електрическата мрежа.
- Никога не използвайте аксесоари или части от други производители или такива, които не са специално препоръчвани от Philips. При използване на такива аксесоари или части вашата гаранция става невалидна.
- Не навивайте захранващия кабел около уреда.
- Изчакайте уреда да изстине, преди да го приберете.
- Уредът се нагорещява много, затова бъдете изключително внимателни при използването му. Хващайте уреда само за дръжката, тъй като другите части са горещи, и избягвайте контакт с кожата.
- Винаги поставяйте уреда с поставката върху топлоустойчива, стабилна и равна повърхност. Нагорещеното стебло никога не бива да докосва повърхността или други запалими материали.
- Пазете захранващия кабел от допир с горещите части на уреда.
- Когато уредът е включен, го дръжте далече от лесно запалими предмети и материали.
- Не покривайте уреда с каквото и да било (напр. кърпа или дреха), докато е горещ.
- Използвайте уреда само на суха коса. Не използвайте уреда с мокри ръце.
- Пазете стеблото на уреда чисто, без прах и стилизиращи продукти като пяна, лак или гел за коса. Никога не използвайте уреда в съчетание със стилизиращи продукти.
- Цилиндърът има кератиново керамично покритие. С течение на времето покритието може постепенно да се износи. Това обаче не влияе на работата на уреда.
- Ако уредът се използва върху боядисана коса, стеблото може да стане на петна. Преди да използвате уреда върху изкуствена коса, непременно се консултирайте с дистрибутора на косата.
- За проверка или ремонт носете уреда само в упълномощен от Philips сервиз. Ремонт, извършен от неквалифицирани лица, може да създаде изключително опасни ситуации за потребителя.
- За да избегнете токов удар, не пъхайте метални предмети в отворите.
- Не дърпайте захранващия кабел след използване. Винаги изключвайте уреда от контакта, като държите щепсела.

Електромагнитни полета (EMF)

Този уред на Philips е в съответствие с нормативната уредба и всички действащи стандарти, свързани с излагането на електромагнитни излъчвания.

Околна среда

Този символ върху даден продукт означава, че изделието отговаря на европейската директива 2012/19/ЕС. Осведомете се относно местната система за разделно събиране на отпадъци за електрическите и електронните продукти. Следвайте местните правила и не изхвърляйте продукта заедно с обикновените битови отпадъци. Правилното изхвърляне на старите продукти предотвратява потенциални негативни последици за околната среда и човешкото здраве.

3 Къдрене на коса

Погрижете се да изберете температурна настройка, подходяща за вашата коса. При първото използване на машата за къдрене винаги избирайте ниска настройка.

Тип коса	Температурна настройка
Твърда, къдрава, трудна за къдрене	Средна до висока (настройка 4-8)
Фина, средно чуплива или леко изправена	Ниска до средна (настройка 1-5)
Светла, руса, изрусена или боядисана	Ниска (настройка 1-3)

1 Включете щепсела в контакта.
2 Преместете плъзгача за вкл./изкл. (8) на I, за да включите уреда.
↳ Индикаторът за захранване (7) свети и започва да мига.

Завъртете колелцето на реостата (6), за да изберете желаната температурна настройка, според препоръките в таблицата по-горе.
↳ Когато уредът е готов за използване, индикаторът (7) спира да мига.

3 Преди да започнете къдренето сресайте косата си и я разделете на малки кичури. Натиснете лостчето (5) и поставете кичур коса между цилиндъра (2) и щипката (3).
4 Затворете щипката (3), като отпуснете лостчето (5), и плъзнете стеблото (2) до краищата на косата.
5 Хванете дръжката (9) на машата за къдрене и навийте кичура коса около стеблото от край до корена, като въртите машата. Също така можете да използвате студения край (1) като опора при завъртането на машата.
6 Задържте машата за къдрене в това положение най-много за 10 секунди.

Забележка
- Не дърпайте машата, когато развивате кичура, за да не изправите къдрицата.

7 Развивайте кичура коса, докато можете да отворите щипката с помощта на лостчето.
8 Освободете кичура.
- За да изправите останалата част от косата, повтаряйте стъпки от 3 до 8.
- Можете да навъдрите косата си отвътре навън или отвън навътре, както желаете.

След употреба:
1 Изключете уреда и извадете щепсела от контакта.
2 Оставете го върху подпората (4), докато се охлади. Силно препоръчително е да го оставите върху топлоустойчива повърхност.
3 Отстранете космите и праха от стеблото и щипката.
4 Почистете стеблото и щипката с влажна кърпа.
5 Приберете уреда на безопасно и сухо място без прах. Можете също да го окачите на халката за окачване (10).

4 Гаранция и сервиз

Ако се нуждаете информация или имате проблем, посетете уеб сайта на Philips на адрес www.philips.com или се обърнете към Центъра за обслужване на потребители на Philips във вашата страна. Списъка с телефонни номера може да намерите в международната гаранционна карта. Ако във вашата страна няма Център за обслужване на потребители, обърнете се към местния търговец на уреди Philips или се свържете с Отдела за сервизно обслужване на битови уреди на Philips (Philips Domestic Appliances and Personal Care BV).

5 Отстраняване на неизправности

Ако възникнат проблеми с вашата маша за къдрене и не можете да ги разрешите с помощта на долните указания, обърнете се към най-близкия сервизен център на Philips или към Центъра за обслужване на потребители на Philips във вашата страна.

Проблем	Причина	Решение
Уредът не работи изобщо.	Контактът, в който е включен уредът, може да е повреден.	Свържете се с Центъра за обслужване на клиенти на Philips във вашата страна или занесете уреда в най-близкия сервиз на Philips за ремонт или замяна.
	Може да е повреден захранващият кабел на уреда.	С оглед предотвратяване на опасност, при повреда в захранващия кабел той трябва да бъде сменен от Philips, оторизиран от Philips сервиз или квалифициран техник.

Čeština

Gratulujeme k nákupu a vítáme Vás mezi uživateli výrobků společnosti Philips! Chcete-li využívat všech výhod podpory nabízené společností Philips, zaregistrujte svůj výrobek na stránkách www.philips.com/welcome.

1 Úvod

Kulma CurlControl s 25mm válcem snadno vytvoří přirozené lokny. Ochranný keramický povrch poskytuje lepší péči a 8 nastavení teplot vám jisté nabídne plno možností pro vaše vlasy. Vytvořte lokny, které se snadno udržují a vypadají přirozeně, a buďte sexy, aniž byste vlasy vysušili. Doufáme, že pro vás používání kulmy **CurlControl** bude potěšením.

2 Důležité informace

Před použitím tohoto přístroje si pečlivě přečtěte tuto uživatelskou příručku a uschovejte ji pro budoucí použití.

- VAROVÁNÍ: Nepoužívejte tento přístroj v blízkosti vody.
- Pokud je přístroj používán v koupelně, odpojte po použití jeho síťovou zástrčku ze zásuvky, neboť blízkost vody představuje riziko i v případě, že je přístroj vypnutý.
- VAROVÁNÍ: Nepoužívejte přístroj v blízkosti van, sprch, umyvadel nebo jiných nádob s vodou.
- Po použití přístroj vždy odpojte ze sítě.
- Pokud by byl poškozen napájecí kabel, musí jeho výměnu provést společnost Philips, autorizovaný servis společnosti Philips nebo obdobně kvalifikovaní pracovníci, aby se předešlo možnému nebezpečí.
- Děti od 8 let věku a osoby s omezenými fyzickými, smyslovými nebo duševními schopnostmi nebo nedostatkem zkušeností a znalostí mohou tento přístroj používat v případě, že jsou pod dohledem nebo byly poučeny o bezpečném používání přístroje a chápou rizika, která mohou hrozit. Děti si s přístrojem nesmí hrát. Čištění a uživatelskou údržbu nesmí provádět děti bez dozoru.
- Před zapojením přístroje se ujistěte, zda napětí uvedené na přístroji odpovídá místnímu napětí.
- Nepoužívejte přístroj pro jiné účely než uvedené v této příručce.
- Je-li přístroj připojen k napájení, nikdy jej neponechávejte bez dozoru.
- Nikdy nepoužívejte příslušenství nebo díly od jiných výrobců nebo takové, které nebyly doporučeny společností Philips. Použijete-li takové příslušenství nebo díly, pozbývá záruka platnosti.
- Nenavíjejte napájecí kabel okolo přístroje.
- Před uložením přístroje počkejte, až zcela vychladne.
- Při použití přístroje vždy dávejte dobrý pozor, protože může být velmi horký. Držte jej pouze za rukojeť a zabraňte styku s pokožkou, protože jeho ostatní části jsou horké.
- Přístroj vždy ukládejte stojánkem na tepelně odolný, stabilní rovný povrch. Horký válec se nesmí dotýkat povrchu nebo jiného hořlavého materiálu.
- Zabraňte tomu, aby se horké díly přístroje dotknuly napájecího kabelu.
- Je-li přístroj zapnutý, uchovávejte jej mimo dosah hořlavých předmětů a materiálu.
- Je-li přístroj horký, nikdy jej ničím nezakrývejte (např. ručníkem nebo oblečením).
- Přístroj používejte pouze na suché vlasy. Nepoužívejte přístroj, pokud máte mokré ruce.
- Válec udržujte čistý a bez prachu a kadeřnických přípravků, jako jsou pěnové tužidlo, sprej či gel. Přístroj nepoužívejte v kombinaci s kadeřnickými přípravky.
- Válec má keratinový keramický povrch. Tento povrch se může postupně pomalu odírat. Tento jev však nemá žádný vliv na výkon přístroje.
- Pokud používáte přístroj na barvené vlasy, válec se může ušpinit. Před použitím na umělé vlasy se poraďte s jejich distributorem.
- Kontrolu nebo opravu přístroje svěřte vždy servisu společnosti Philips. Opravy provedené nekvalifikovanými osobami mohou být pro uživatele mimořádně nebezpečné.
- Nevkládejte kovové předměty do otvorů. Předejdete tak úrazu elektrickým proudem.
- Po použití netahejte za napájecí kabel. Přístroj odpojte vždy vytažením zástrčky.

Elektromagnetická pole (EMP)

Tento přístroj Philips odpovídá všem platným normám a předpisům týkajícím se elektromagnetických polí.

Životní prostředí

Symbol na výrobku znamená, že výrobek spadá pod evropskou směrnici 2012/19/EU. Zjistěte si informace o místním systému sběru tříděného odpadu elektrických a elektronických výrobků. Dodržujte místní předpisy a nikdy nelikvidujte výrobek společně s běžným domácím odpadem. Správnou likvidací starých výrobků pomůžete předejít negativním dopadům na životní prostředí a lidské zdraví.

3 Vytvořte si lokny

Ujistěte se, že jste zvolili teplotu, která odpovídá vašemu typu vlasů. Při prvním použití kulmy vždy vyberte nízkou teplotu.

Typ vlasů	Nastavení teploty
Hrubé a kudrnaté vlasy, které jdou těžko zvlnit	Střední až vysoké (nastavení 4-8)
Jemné a normální vlasy, lehce narovnané	Nízké až střední (nastavení 1-5)
Světlé, plavé, odbarvené nebo barvené	Nízké (nastavení 1-3)

1 Zapojte zástrčku do zásuvky.
2 Posunutím vypínače (8) do polohy **I** přístroj zapnete.
↳ Kontrolka napájení (7) se rozsvítí a začne blikat.

Otáčením kolečka reostatu (6) vyberte požadovanou teplotu podle tabulky výše.
↳ Jakmile je přístroj připraven k použití, kontrolka (7) přestane blikat.

3 Než si začnete vlasy natáčet, rozčesejte je a rozdělte do malých pramínků. Stiskněte páčku (5) a umístěte pramen vlasů mezi válec (2) a raménko (3).
4 Uvolněním páčky (5) zavřete raménko (3) a posuňte válec (2) ke konečkům vlasů.
5 Podržte rukojeť (9) kulmy a natočte pramen vlasů okolo válce od kořenů směrem ke koncům.
Také můžete použít chladný konec (1) jako podporu během otáčení s kulmou.
6 Přidržte kulmu v této pozici po dobu max. 10 sekund.

Poznámka
- Při odvíjení vlasů za kulmu netahejte, vlny by se mohly narovnat.

7 Pak pramen vlasů odvíjejte, dokud nebude možné opět stisknout páčku, a tím uvolnit raménko.
8 Vypněte navíněné vlasy.
- Chcete-li vytvořit lokny i na ostatních vlasech, opakujte kroky 3 až 8.
- Lokny můžete vytvářet podle vlastních představ v obou směrech.

Po použití:
1 Vypněte přístroj a odpojte jej ze sítě.
2 Položte jej na odkládací stojánek (4), dokud nevychladne. Doporučujeme kulmu vždy odkládat na žáruvzdorné povrchy.
3 Z válce a raménka odstraňte vlasy a prach.
4 Válec a raménko očistěte vlhkým hadříkem.
5 Skladujte jej na bezpečném, suchém a bezprašném místě. Přístroj můžete zavěsit za závěsnou smyčku (10).

4 Záruka a servis

Pokud potřebujete informace nebo pokud dojde k potížím, navštivte web společnosti Philips www.philips.com nebo se obraťte na střediско péče o zákazníky společnosti Philips ve vaší zemi. Úplný seznam telefonních čísel najdete v záručním listu s celosvětovou platností. Pokud ve vaší zemi středisko péče o zákazníky není, navštivte místního prodejce výrobků Philips nebo se obraťte na oddělení služeb společnosti Philips Domestic Appliances and Personal Care BV.

5 Řešení problémů

Pokud by se během používání kulmy vyskytly jakékoli problémy, které byste nedokázali vyřešit na základě níže uvedených informací, kontaktujte nejbližší servisní středisko společnosti Philips nebo středisko péče o zákazníky společnosti Philips ve své zemi.

Problém	Příčina	Řešení
Přístroj vůbec nefunguje.	Zásuvka, ke které je přístroj připojen, není pravděpodobně pod proudem.	Kontaktujte centrum zákaznické péče společnosti Philips ve vaší zemi nebo vezměte zařízení do nejbližšího autorizovaného servisu společnosti Philips na opravu nebo výměnu.
	Mohlo dojít k poškození síťové šňůry.	Pokud by byl poškozen napájecí kabel, musí jeho výměnu provést společnost Philips, autorizovaný servis společnosti Philips nebo obdobně kvalifikovaní pracovníci, aby se předešlo možnému nebezpečí.

Eesti

Õnnitleme ostu puhul ja tervitame Philipsi poolt! Selleks, et teil Philipsi tootetoest kasu oleks, registreerige oma toode saidil www.philips.com/welcome.

1 Tutvustus

CurlControli koolutajal on 25 mm rullik loomulike lokkide tegemiseks, kaitsev keraamiline kate juuste paremaks hooldamiseks ning 8 kuumuseseadet, et leida ija juukselõõbi jaoks sobiv. Tehke endale lokid, mille eest on kerge hoolitseda, mis näevad loomulikud välja ja on seksikad, ilma et lokkide tegemine neid kuivaks muudaks. Looditavasti naudite meie koolutaja **CurlControl** kasutamist.

2 Tähtis

Enne seadme kasutamist lugege seda kasutusjuhendit hoolikalt ja hoidke see edaspidiseks alles.

- HOIATUS: ärge kasutage seda seadet vee läheduses.
- Pärast seadme kasutamist vannitoas võtke pistik kohe pistikupesast välja, kuna vee lähedus kujutab endast ohtu ka väljalülitatud seadme korral.
- HOIATUS: ärge kasutage seda seadet vannide, duššide, basseinide või teiste vettsisaldavate anumate läheduses.
- Võtke seade alati pärast kasutamist vooluvõrgust välja.
- Kui toitejuhe on rikutud, siis ohtlike olukordade vältimiseks tuleb lasta toitejuhe vahetada Philipsis, Philipsi volitatud hoolduskeskuses või samasugust kvalifikatsiooni omaval isikul.
- Seda seadet võivad kasutada lapsed alates 8. eluaastast ning füüsiliste puuete ja vaimuhäiretega isikud või isikud, kellel puuduvad kogemused ja teadmised, kui neid valvatakse või neile on antud juhendid seadme ohutu kasutamise kohta ja nad mõistavad sellega seotud ohte. Lapsed ei tohi seadmega mängida. Lapsed ei tohi seadet ilma järelevalveta puhastada ega hooldada.
- Enne seadme sisselülitamist kontrollige, kas seadmele märgitud pinge vastab kohaliku elektrivõrgu pingele.
- Ärge kasutage seadet muuks, kui selles kasutusjuhendis kirjeldatud otstarbeks.
- Ärge jätke kunagi elektrivõrku ühendatud seadet järelevalveta.
- Ärge kunagi kasutage teiste tootjate poolt tehtud tarvikuid või osi, mida Philips ei ole eriliselt soovitanud. Selliste tarvikute või osade kasutamisel kaotab garantii kehtivuse.
- Ärge kerige toitejuhet ümber seadme.
- Enne hoiukohta panekut laske seadmel täielikult maha jahtuda.
- Olge seadme kasutamisel väga tähelepanelik, kuna see võib olla äärmiselt kuum. Hoidke kinni üksnes käepidemest, kuna teised osad on kuumad. Vältige kokkupuudet nahaga.
- Asetage seade koos alusega alati kuumakindlale stabiilsele tasasele pinnale. Kuum rullik ei tohi kunagi pinna ega muude tuleohtlike materjalidega kokku puutuda.
- Ärge laske toitejuhtmel vastu seadme kuumi osi minna.
- Hoidke sisselülitatud seadet kergesti süttivatest objektidest ja materjalidest kaugemal.
- Kunagi ärge katke kuuma seadet millegagi kinni (nt käteräti või riidetükiga).
- Rakendage seadet ainult kuivadel juustel. Ärge kasutage seadet märgade kätega.
- Hoidke rulli puhtana ning ärge laske sellele tolmu ja juuksehooldusvahendite nagu juuksevahu, piserdusvahendite ja geeli jääke koguneda. Ärge kunagi kasutage seda seadet koos juuksehooldusvahenditega.
- Rullil on keraamiline keratiinkate. See kate võib pika aja jooksul ära kuluda. Samas ei mõjuta kulumine seadme jõudlust.
- Kui seadet kasutada värvitud juuste koolutamiseks, siis võib rullik määrduda. Enne kasutamist kunstjuustel pöörduge alati nende edasimüüja poole.
- Viige seade tõrke otsimiseks või parandamiseks alati Philipsi volitatud teeninduskeskusesse. Kui seadet parandab kvalifitseerimata isik, võib see seada kasutaja väga ohtlikku olukorda.
- Elektriloögi ärahoidmiseks ärge sisestage avade vahelt seadmesse metallesemeid.
- Ärge sikutage toitejuhet pärast kasutamist. Alati eemaldage seade vooluvõrgust pistikust kinni hoides.

Elektromagnetilised väljad (EMF)

See Philipsi seade vastab kõikidele kokkupuudet elektromagnetiliste väljadega käsitlevatele kohaldatavatele standarditele ja õigusnormidele.

Keskkond

See tootel olev sümbol tähendab, et tootele kehtib Euroopa Liidu direktiiv 2012/19/EL. Viige ennast kursi elektriliste ja elektroonilste toodete lahuskogumise kohaliku süsteemiga. Järgige kohalikke eeskirju ja ärge visake seda toodet tavaliste olmejäätmete hulka. Kasutatud toodete õigel viisil kasutamest kõrvaldamine aitab ära hoida võimalikke kahjulikke tagajärgi keskkonnale ja inimese tervisele.

3 Lokkige oma juukseid

Veenduge, et olete valinud oma juustetüübile sobiva temperatuuriseadistuse. Esmakasutamisel seadistage lokkija alati madalale kuumusele.

Juukselüüp	Temperatuuriseadistus
Tugevad, kõharad, raskesti lokitavad	Keskmisest kõrgeni (seade 4–8)
Peenikesed, keskmise tihedusega või pisut sirgendatud	Madalast keskmiseni (seade 1–5)
Kahvatud, blondid, blondeeritud või värvitud	Madal (seade 1–3)

1 Sisestage pistik elektrivõrgu seinakontakti.
2 Seadme sisselülitamiseks libistage sisse-väljalülitamise lüliti (8) asendisse **I**.
↳ Märgutuli "Toide sees" (7) süttib ja jääb põlema.

Keerake reostaati (6), et valida soovitud temperatuuriseade, nagu ülaltoodud tabelis soovitatud.
↳ Kui seade on kasutamiseks valmis, lakkab märgutuli (7) vilkumast.

3 Enne juustega tegemist kammige juuksed läbi ja aatage need salkudeks. Vajutage klambripästikule (5) ning pange juuksesalk rulliku (2) ja klambri (3) vahele.
4 Sulgege klamber (3), vabastades selleks klambripästiku (5), ning libistage rullik (2) juuste osteni.
5 Hoidke kinni lokkimistangide käepidemest (9) ning kerige juuksesalk juukseotstest juurteni rulliku ümber seda keerates. Juuste rulliku ümber keeramisel võite kinni hoida ka lokkimistangide jahedat otsast (1).
6 Hoidke lokkimistange selles asendis maks 10 sekundit.

Märkus
- Ärge lokkijat salgu lahtikeeramise ajal sikutage, muidu võite loki sirgestada.

7 Kerige juuksesalk lahti, kuni saate klambripäästikuga klambri uuesti avada.
8 Vabastage juukseed.
- Ülejäänud juuste lokkimiseks korrake samme 3–8.
- Juustesse saab lokke teha nii seestpoolt väljapoole kui ka vastupidi – nii nagu soovite.

Pärast kasutamist:
1 Lülitage seade välja ja eemaldage toitejuhe seinakontaktist.
2 Asetage koolutaja alusele (4) ja hoidke seal, kuni see on jahtunud. On väga soovitav, et asetaksite koolutaja kuumakindlale pinnale.
3 Eemaldage rullikult ja klambrilt juuksekarvad ja tolm.
4 Puhastage rullikut ja klambrit niiske lapiga.
5 Hoiustage see ohutus ja kuivas tolmuvabas kohas. Selle võite ka riputusaasa (10) abil üles riputada.

4 Garantii ja hooldus

Kui vajate teavet või abi mõne probleemi lahendamisel, külastage palun Philipsi veebilehekülge aadressil www.philips.com või võtke ühendust kohaliku Philipsi klienditeeninduskeskusega. Telefoninumbrite nimekirja leiate ülemaailmselt garantiilehelt. Kui teie riigis ei ole klienditeeninduskeskust, pöörduge kohaliku Philipsi edasimüüja poole või võtke ühendust Philipsi Domestic Appliances and Personal Care BV teenindusosakonnaga.

5 Veaotsing

Kui koolutajaga tekivad probleemid ja te ei suuda neid alltoodud teabe abil lahendada, pöörduge lähimasse Philipsi teeninduskeskusesse või oma riigi Philipsi klienditeeninduskeskusesse.

Probleem	Põhjus	Lahendus
Seade ei hakka tööle.	Võimalik, et pistikupesa, kuhu seade on ühendatud, on katki.	Võtke ühendust oma riigi Philipsi klienditeenindusonkonnaga või viige seade lähimasse Philipsi teeninduskeskusesse parandamiseks/asendamiseks.
	Seadme toitejuhe on võib-olla vigastatud.	Kui toitejuhe on rikutud, siis ohtlike olukordade vältimiseks tuleb lasta toitejuhe vahetada Philipsis, Philipsi volitatud hoolduskeskuses või samasugust kvalifikatsiooni omaval isikul.

Hrvatski

Čestitamo vam na kupnji i dobro došli u Philips! Kako biste u potpunosti iskoristili podršku koju nudi Philips, registrirajte svoj uređaj na adresi www.philips.com/welcome.

1 Uvod

CurlControl ima cijev od 25 mm za kovrče prirodnog izgleda, zaštitni keramički premaz koji štiti kosu i 8 postavki topline sukladno tipu kose. Oblikujte kovrče koje su podatne, prirodnog izgleda i nisu isušene te uživajte u privlačnoj frizuri. Nadamo se da ćete uživati u korištenju aparata **CurlControl**.

2 Važno

Prije korištenja aparata pažljivo pročitajte ovaj korisnički priručnik i spremite ga za buduće potrebe.

- UPOZORENJE: Ovaj aparat nemojte koristiti blizu vode.
- Kada aparat koristite u kupaonici, iskopčajte ga nakon korištenja jer blizina vode predstavlja opasnost, čak i kada je aparat isključen.
- UPOZORENJE: Aparat nemojte koristiti blizu kada, tuševa, umivaonika ili posuda s vodom.
- Aparat obavezno iskopčajte nakon korištenja.
- Ako je kabel za napajanje oštećen, mora ga zamijeniti tvrtka Philips, ovlašteni Philips servisni centar ili neka druga kvalificirana osoba kako bi se izbjegle opasne situacije.
- Ovaj aparat mogu koristiti djeca iznad 8 godina starosti i osobe sa smanjenim fizičkim ili mentalnim sposobnostima te osobe koje nemaju dovoljno iskustva i znanja, pod uvjetom da su pod nadzorom ili da su primili upute u vezi rukovanja aparatom na siguran način te razumiju moguće opasnosti. Djeca se ne smiju igrati aparatom. Ako nisu pod nadzorom, djeca ne smiju čistiti aparat ili ga održavati.
- Prije no što priključite aparat provjerite odgovara li mrežni napon naveden na aparatu naponu lokalne električne mreže.
- Aparat koristite isključivo za svrhu opisanu u ovim uputama.
- Dok je aparat priključen na napajanje, nikada ga nemojte ostavljati bez nadzora.
- Nikada nemojte koristiti dodatke ili dijelove drugih proizvođača ili proizvođača koje tvrtka Philips nije izričito preporučila. Ako koristite takve dodatke ili dijelove, vaše jamstvo prestaje vrijediti.
- Kabel za napajanje nemojte omotavati oko aparata.
- Prije pohrane pričekajte da se aparat ohladi.
- Budite vrlo pažljivi prilikom korištenja aparata jer on može biti izuzetno vruć. Aparat držite samo za dršku jer su drugi dijelovi vrući te izbjegavajte kontakt s kožom.
- Aparat uvijek postavljajte s postoljem na stabilnu i ravnu površinu otpornu na toplinu. Vruća cijev ne smije biti u doticaju s površinom ili drugim zapaljivim materijalom.
- Izbjegavajte dodir mrežnog kabela s vrućim dijelovima aparata.
- Kad je uključen, aparat držite podalje od zapaljivih stvari i materijala.
- Dok je vruć, aparat nikada nemojte prekrivati (ručnikom ili tkaninom).
- Aparat koristite isključivo na suhoj kosi. S aparatom nemojte raditi ako su vam ruke mokre.
- Cijev treba biti očišćena od prljavštine, prašine i sredstava za oblikovanje frizure poput pjene, laka ili gela. Aparat nikada nemojte koristiti u kombinaciji s proizvodima za oblikovanje.
- Cijev ima keramičku oblogu s keratinom. Ta obloga s vremenom se može polako trošiti. Međutim, to ne utječe na rad aparata.
- Ako aparat koristite na obojanoj kosi, na cijevi mogu ostati mrlje. Prije upotrebe na umjetnoj kosi, obavezno se posavjetujte s njezinim distributerom.
- Aparat uvijek dostavite u ovlašteni Philips servisni centar na ispitivanje ili popravak. Popravak od strane nestručnih osoba može rezultirati izuzetno opasnom situacijom za korisnika.
- Nemojte umetati metalne predmete u otvore kako biste izbjegli opasnost od strujnog udara.
- Nakon upotrebe nemojte potezati kabel za napajanje. Aparat obavezno iskopčajte držeći utikač.

Elektromagnetska polja (EMF)

Ovaj aparat tvrtke Philips sukladan je svim primjenjivim standardima i propisima koji se tiču izloženosti elektromagnetskim poljima.

Okoliš

Ovaj simbol na proizvodu znači da je proizvod obuhvaćen direktivom Europske unije 2012/19/EU. Upoznajte se s lokalnim sustavom odvojenog prikupljanja električnih i elektroničkih proizvoda. Slijedite lokalne propise i nikada ne odlažite na proizvod s normalnim kućnim otpadom. Pravilno odlaganje starih proizvoda pridonosi sprječavanju negativnih posljedica za okoliš i ljudsko zdravlje.

3 Oblikovanje kovrča

Pazite da odaberete postavku temperature koja odgovara vašem tipu kose. Prilikom prvog korištenja aparata za kovrčanje obavezno odaberite postavku za niču temperaturu.

Tip kose	Postavka temperature
Gruba, kovrčava ili kosa koja se teško kovrča	Srednja do visoka (postavka od 4 do 8)
Tanja, mekanija ili blago ravna kosa	Niska

Obsah je uzamčen

Dokončete, prosím, proces objednávky.

Následně budete mít přístup k celému dokumentu.

Proč je dokument uzamčen? Nahněvat Vás rozhodně nechceme. Jsou k tomu dva hlavní důvody:

1) Vytvořit a udržovat obsáhlou databázi návodů stojí nejen spoustu úsilí a času, ale i finanční prostředky. Dělali byste to Vy zadarmo? Ne*. Zakoupením této služby obdržíte úplný návod a podpoříte provoz a rozvoj našich stránek. Třeba se Vám to bude ještě někdy hodit.

   **) Možná zpočátku ano. Ale vězte, že dotovat to dlouhodobě nelze. A rozhodně na tom nezbohatneme.*

2) Pak jsou tady „roboti“, kteří se přiživují na naší práci a „vysávají“ výsledky našeho úsilí pro svůj prospěch. Tímto krokem se jim to snažíme překazit.

A pokud nemáte zájem, respektujeme to. Urgujte svého prodejce. A když neuspějete, rádi Vás uvidíme!