QUICK INSTALL GUIDE

QUINOX – PRO USB GAMEPAD

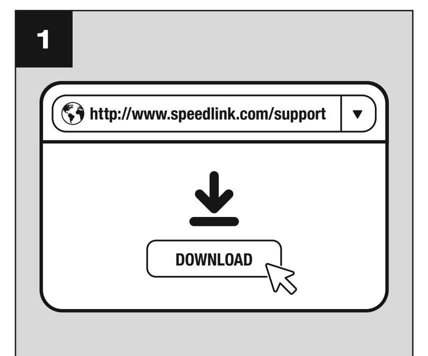

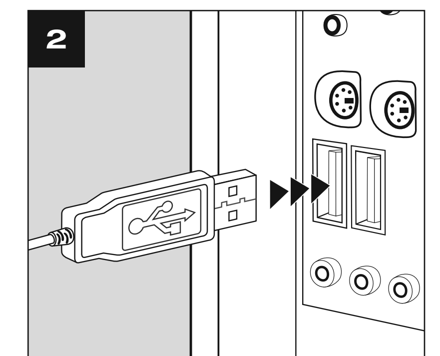

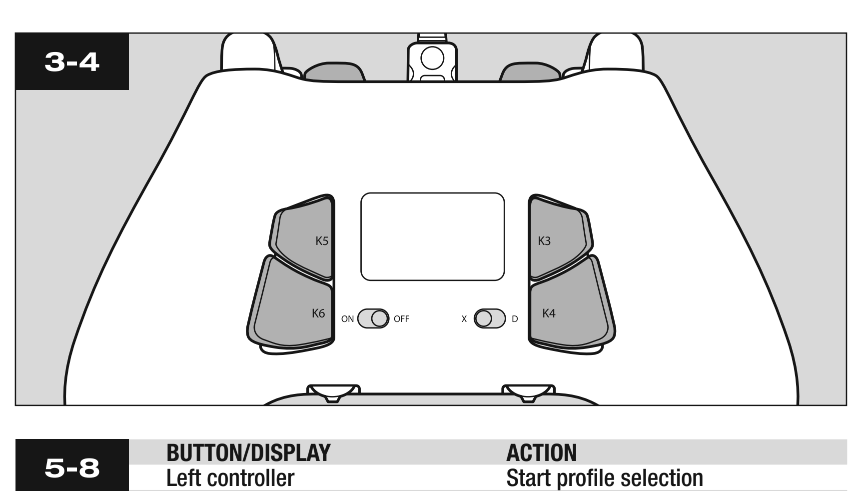

	BUTTON/DISPLAY	ACTION
5-8	Left controller	Start profile selection
	▶ D-Pad up/down	Select profile
	▶ Display: NORMAL	Normal profile
	▶ Display: PROFILE 1/2	Button profile 1/2
	▶ Right controller	Enter button program mode
	▶ K1-K6 + button	Assign button function to K1-K6
	▶ Right controller	Leave button program mode
	▶ Left/right trigger	Enter left/right trigger settings
	▶ D-Pad up/down	Select trigger sensitivity
	▶ Left/right trigger	Leave left/right trigger settings
	▶ Display: MACRO 1/2	Macro profile 1/2
	▶ Right controller	Enter macro program mode
	▶ K1-K6 + macro	Assign button macro to K1-K6
	▶ Right controller	Leave macro program mode
	▶ Left controller	End profile selection/activate profile
9	Left controller left/right	Change left analog stick sensitivity
	Right controller left/right	Change right analog stick sensitivity
10	Right controller	Enter light settings
	D-Pad up/down	Turn button light on/off
	Right controller	Leave light settings
11	BACK + START (press 3s)	Reset settings
	A Confirm reset	
	Right controller	Cancel reset

RU

1. Загрузите драйвер для QUINOX Pro USB Gamepad и установите его. Текущую версию драйвера можно загрузить по ссылке www.speedlink.com/support.
2. Соедините геймпад с помощью USB-кабеля со свободным гнездом USB своего ПК (USB 2.0/3.0, IN 5В постоянного тока 110 мА). Через несколько секунд начинают мигать светодиоды, на дисплее появляется «SPEEDLINK».
3. Функция вибрации включается или выключается с помощью выключателя On/Off на нижней стороне геймпада. С помощью переключателя X/D можно переключаться между режимами XInput (X) и DirectInput (D).
4. **Переход между профилями:**
   Нажмите левый регулятор. Перейдите с помощью кнопки Вверх или Вниз на D-Pad к профилю, который вы хотели бы выбрать.
   - «NORMAL» (стандартный профиль, без дополнительных функций кнопок)
   - «PROFILE 1» (профиль кнопок 1, дополнительные кнопки с любыми кнопочными функциями)
   - «PROFILE 2» (профиль кнопок 2, дополнительные кнопки с любыми кнопочными функциями)
   - «MACRO 1» (профиль макросов 1, дополнительные кнопки с функциями макросов)
   - «MACRO 2» (профиль макросов 2, дополнительные кнопки с функциями макросов)

   Для активизации выбранного профиля снова нажмите левый регулятор.
5. **Регулирование профилей кнопок:**
   Нажмите левый регулятор, чтобы выбрать «PROFILE 1» или «PROFILE 2», но не активизировать его. Нажмите правый регулятор, чтобы запустить режим программирования. На дисплее появляется «PROGRAM MODE». Удерживайте нажатой одну из дополнительных кнопок (K1-K6). На дисплее показывается текущее распределение кнопок в этом профиле. Нажмите любую из основных кнопок (напр., «A»), чтобы прдвесить ее функцию на выбранную дополнительную кнопку. Новая функция показывается на дисплее. Теперь отпустите дополнительную кнопку и снова нажмите правый регулятор, чтобы выйти из режима программирования для этого профиля. В пределах этого профиля дополнительная кнопка в будущем будет иметь соответствующую функцию (напр., «A» на дополнительной кнопке).
6. **Регулирование профилей макросов:**
   Нажмите левый регулятор, чтобы выбрать «MACRO 1» или «MACRO 2», но не активизировать его. Нажмите правый регулятор, чтобы запустить режим программирования. На дисплее появляется «PROGRAM MODE». Удерживайте нажатой одну из дополнительных кнопок (K1-K6). На дисплее показывается текущее распределение кнопок в этом профиле. Нажмите последовательность любых основных кнопок (напр., «A, X, B»), чтобы подвесить ее на выбранную дополнительную кнопку. Все основные кнопки, команды D-Pad и задействования триггеров можно сохранять как макросы. Помните о том, что функция триггеров обрабатывается в цифровом режиме. Новая функция появляется на дисплее как «MACROSET». Теперь отпустите дополнительную кнопку и снова нажмите правый регулятор, чтобы выйти из режима программирования для этого профиля. В пределах этого профиля дополнительная кнопка в будущем будет иметь соответствующее распределение (напр., последовательность основных кнопок «A, X, B» на дополнительной кнопке).
7. **Регулирование чувствительности триггеров:**
   Нажмите левый регулятор, чтобы выбрать «PROFILE 1» или «PROFILE 2», но не активизировать его. Нажмите правый регулятор, чтобы запустить режим программирования. На дисплее появляется «PROGRAM MODE». При задействовании правого аналогового триггера на дисплее показывается «R TRIGGER 100», при задействовании левого аналогового триггера «L TRIGGER 100». Кнопками Вверх или Вниз на D-Pad регулируется чувствительность: 25 (активен весь диапазон триггера, максимальная чувствительность), 50, 75 и 100 (минимальная чувствительность). Задействуйте триггер еще раз, чтобы выйти из режима настройки. Нажмите правый регулятор еще раз, чтобы выйти из режима программирования.
8. **Регулирование чувствительности аналоговых стиков:**
   В то время как на дисплее показывается «SPEEDLINK», переместите левый или правый регулятор влево или вправо. На дисплее появляется «0 0»: Левое число – это чувствительность левого, а правое – правого аналогового стика. Переместите нужный регулятор влево или вправо, чтобы установить более высокую/более низку чувствительность (-10: минимальная чувствительность / +10: максимальная чувствительность). Режим регулирования автоматически завершается через 2 секунды.
9. **Включение/выключение подсветки:**
   Нажмите правый регулятор. На дисплее появляется «LEDS ON» (освещение вкл.) или «LEDS OFF» (выкл.). Кнопками Вверх или Вниз на D-Pad регулируется устанавливается нужная настройка. Подтвердите изменение еще одним нажатием на правый регулятор.
10. **Сброс настроек:**
    Чтобы сбросить геймпад на заводские настройки, удерживайте «BACK» и «START» вместе нажатыми на протяжении 3 с. На дисплее появляется: «RESET?»
    Для подтверждения нажмите «A». После этого все настройки удаляются. Для отмены процесса нажмите правый регулятор.

NL

1. Download de driver voor het QUINOX Pro USB gamepad en installeer hem. De huidige driver staat op www.speedlink.com/support klaar voor het downloaden.
2. Verbind het gamepad via de USB-kabel met een vrije USB-aansluiting van uw PC (USB 2.0/3.0, IN 5V DC 110mA). Na enkele seconden beginnen de LED's op te lichten, het display toont „SPEEDLINK”.
3. Met de On/Off-knop op de onderkant van de gamepad kunt u de trilfunctie in- en uitschakelen. Met de X/D-knop kunt u schakelen tussen de modi XInput (X) en DirectInput (D).
4. **Wisselen tussen profielen:**
   Druk op de linker controller. Wissel dan met de omhoog- of omlaag-pijltoetsen van het D-pad naar het profiel dat u wilt selecteren.
   - „NORMAL” (standaardprofiel, geen extra toetsfuncties)
   - „PROFILE 1” (toetsenprofiel 1, extra toetsen met toetsfuncties naar believen)
   - „PROFILE 2” (toetsenprofiel 2, extra toetsen met toetsfuncties naar believen)
   - „MACRO 1” (macroprofiel 1, extra toetsen met macrofuncties)
   - „MACRO 2” (macroprofiel 2, extra toetsen met macrofuncties)

   Voor de activering van het geselecteerde profiel drukt u opnieuw op de linker controller.
5. **Toetsenprofielen instellen:**
   Druk op de linker controller om „PROFILE 1” of „PROFILE 2” te selecteren, zonder deze te activeren. Druk op de rechter controller om de programeermodus te starten. Het display toont „PROGRAM MODE”. Houd een extra toets (K1-K6) ingedrukt. Het display toont de huidige layout van deze toets in dit profiel. Ondertussen drukt u op een willekeurige hoofdtoets (bv. „A”) om zijn functie aan de geselecteerde extra toets toe te kennen. De nieuwe functie wordt via het display getoond. Laat tenslotte de extra toets los en druk opnieuw op de rechter controller om de programmeermodus voor dit profiel te verlaten. Binnen dit profiel is de extra toets voor de toekomst overeenkomstig toegewezen (bv. met „A” op de extra toets).
6. **Macoprofielen instellen:**
   Druk op de linker controller om „MACRO 1” of „MACRO 2” te selecteren, zonder deze te activeren. Druk op de rechter controller om de programeermodus te starten. Het display toont „PROGRAM MODE”. Houd een extra toets (K1-K6) ingedrukt. Het display toont de huidige layout van deze toets in dit profiel. Ondertussen drukt u een willekeurige hoofdtoetsvolgorde (bv. „A, X, B”) om deze aan de geselecteerde extra toets toe te kennen. Alle hoofdtoetsen, D-pad-commando's en trigger-activeringen laten zich opslaan als macro. Let er a.u.b. op dat de triggerfunctie digitaal verwerkt wordt. De nieuwe functie wordt door het display als „MACROSET” aangegeven. Laat tenslotte de extra toets los en druk opnieuw op de rechter controller om de programmeermodus voor dit profiel te verlaten. Binnen dit profiel is de extra toets voor de toekomst overeenkomstig toegewezen (bv. met de hoofdtoetsvolgorde „A, X, B” op de extra toets).
7. Analoge triggergevoeligheid instellen:
   Druk op de linker controller om „PROFILE 1” of „PROFILE 2” te selecteren, zonder deze te activeren. Druk op de rechter controller om de programeermodus te starten. Het display toont „PROGRAM MODE”. Bij het activeren van de rechter analoge trigger toont het display „R TRIGGER 100”, bij het activeren van de linker analoge trigger „L TRIGGER 100”. Door activeren van de omhoog- of omlaag pijltoets van het D-pad stelt u de gevoeligheid in: 25 (volledig triggerbereik actief, hoogste gevoeligheid), 50, 75 of 100 (kleinste gevoeligheid). Activeer opnieuw de trigger om de instelmodus te voltooien. Druk op de rechter controller om de programeermodus te verlaten.
8. **Triggergevoeligheid analoge stick instellen:**
   Beweeg, terwijl het display „SPEEDLINK” toont, de linker of rechter controller naar links of rechts. Het display toont „0 0”: Het linker getal toont de gevoeligheid van de linker analoge stick, het rechter getal die van de rechter analoge stick. Beweeg de gewenste controller naar links of rechts om een hogere/lagere gevoeligheid in te stellen (-10: minimale gevoeligheid / +10: maximale gevoeligheid). De instelmodus wordt na 2 seconden automatisch beëindigd.
9. **Verlichting activeren/deactiveren:**
   Druk op de rechter controller. Het display toont „LEDS ON” (licht aan) of „LEDS OFF” (uit). Door activeren van de omhoog- of omlaag pijltoets van het D-pad verandert u naar uw voorkeursinstelling. Bevestig de verandering door opnieuw op de rechter controller te drukken.
10. **Instellingen resetten:**
    Om het gamepad naar de fabrieksinstellingen te resetten, houd u „BACK” en „START” tezamen gedurende 3 s ingedrukt. Het display toont: „RESET?”
    Druk om te bevestigen op „A”. Alle instellingen worden vervolgens gewist. Druk op de rechter controller om het proces af te breken.

PL

1. Pobierz sterownik do gamepada Quinox Pro USB i zainstaluj go. Aktualny sterownik jest dostępny do pobrania pod adresem www.speedlink.com/support.
2. Podłącz gamepada za pomocą kabla USB do wolnego złącza USB komputera PC (USB 2.0/3.0, IN 5V DC 110mA). Po kilku sekundach diody LED zaczynają świecić, a na wyświetlaczu pojawi się „SPEEDLINK“.
3. Przełącznikiem On/Off na spodzie gamepada włącza się lub wyłącza funkcję wibracji. Przełącznikiem X/D można przełączać się między trybem wejściowym XInput (X) a DirectInput (D).
4. **Przełączanie między profilami:**
   Naciśnij lewy regulator. Następnie przełączaj przyciskiem na D-padzie w górę lub w dół, aby dostać się do profilu, który chcesz wybrać.
   - „NORMAL“ (profil domyślny, bez funkcji przycisków dodatkowych)
   - „PROFILE 1“ (profil przycisków 1, przyciski dodatkowe z dowolnymi funkcjami przycisków)
   - „PROFILE 2“ (profil przycisków 2, przyciski dodatkowe z dowolnymi funkcjami przycisków)
   - „MACRO 1“ (profil makra 1, przyciski dodatkowe z funkcjami makr)
   - „MACRO 2“ (profil makra 2, przyciski dodatkowe z funkcjami makr)

   W celu włączenia wybranego profilu naciśnij ponownie lewy regulator.
5. **Ustawianie profili przycisków:**
   Naciśnij lewy regulator, aby wybrać „PROFILE 1“ lub „PROFILE 2“, bez jego aktywowania. Naciśnij prawy regulator, aby uruchomić tryb programowania. Na wyświetlaczu pojawia się „PROGRAM MODE“. Przytrzymaj wciśnięty jeden z przycisków dodatkowych (K1-K6). Wyświetlacz wskazuje aktualne przypisanie tego przycisku w tym profilu. Tymczasem, naciśnij dowolny przycisk główny (np. „A“), aby przypisać jego funkcję do wybranego przycisku dodatkowego. Nowa funkcja jest pokazywana na wyświetlaczu. Następnie puść przycisk dodatkowy i naciśnij prawy regulator ponownie, aby wyjść z profilu programowania dla tego profilu. W tym profilu przycisk dodatkowy będzie odpowiednio przypisany (np. „A“ na przycisku dodatkowym).
6. **Ustawianie profili makr:**
   Naciśnij lewy regulator, aby wybrać „MACRO 1“ lub „MACRO 2“, bez jego aktywowania. Naciśnij prawy regulator, aby uruchomić tryb programowania. Na wyświetlaczu pojawia się „PROGRAM MODE“. Przytrzymaj wciśnięty jeden z przycisków dodatkowych (K1-K6). Wyświetlacz wskazuje aktualne przypisanie tego przycisku w tym profilu. Tymczasem, naciśnij dowolną sekwencję przycisków (np. „A, X, B“), aby przypisać ją do wybranego przycisku dodatkowego. Wszystkie główne przyciski, polecenia D-pada i aktywowania spustów można zapisać jako makra. Należy pamiętać, że funkcja spustu jest przetwarzana cyfrowo. Nowa funkcja przedstawiana jest na wyświetlaczu jako „MACROSET“. Następnie puść przycisk dodatkowy i naciśnij prawy regulator ponownie, aby wyjść z profilu programowania dla tego profilu. W tym profilu przycisk dodatkowy będzie odpowiednio przypisany (np. sekwencja przycisków głównych „A, X, B“ na przycisku dodatkowym).
7. **Ustawianie czułości spustu analogowego:**
   Naciśnij lewy regulator, aby wybrać „PROFILE 1“ lub „PROFILE 2“, bez jego aktywowania. Naciśnij prawy regulator, aby uruchomić tryb programowania. Na wyświetlaczu pojawia się „PROGRAM MODE“. Po naciśnięciu prawego spustu analogowego na wyświetlaczu pojawi się „R TRIGGER 100“, a po naciśnięciu lewego spustu analogowego „L TRIGGER 100“. Naciskając przycisk w górę lub w dół na D-padzie ustawia się czułość: 25 (cały zakres spustu aktywny, najwyższa czułość), 50, 75 lub 100 (najniższa czułość). Ponownie naciśnij spust, aby zakończyć konfigurację. Naciśnij prawy regulator ponownie, aby zamknąć tryb programowania.
8. **Ustawianie czułości drążka analogowego:**
   Gdy na wyświetlaczu wyświetlane jest „SPEEDLINK“, porusz lewy lub prawy regulator w lewo lub w prawo. Na wyświetlaczu pojawi się „0 0“: Lewa liczba wskazuje czułość lewego, a prawa prawego drążka analogowego. Porusz żądany regulator w lewo lub w prawo, aby ustawić większą/mniejszą czułość (-10: minimalna czułość / +10: maksymalna czułość). Tryb ustawiania zostanie zakończony automatycznie po 2 sekundach.
9. **Włączanie/wyłączanie oświetlenia:**
   Naciśnij prawy regulator. Na wyświetlaczu pojawia się „LEDS ON“ (światło wł.) lub „LEDS OFF“ (wył.). Naciskając przycisk w górę lub w dół na D-padzie zmienia się preferowane ustawienie. Potwierdź zmiany przez ponowne naciśnięcie prawego regulatora.
10. **Resetowanie ustawień:**
    W celu przywrócenia ustawień fabrycznych gamepada, przytrzymaj wciśnięte razem przyciski „BACK“ i „START“ przez 3 s. Na wyświetlaczu pojawi się: „RESET?“
    W celu potwierdzenia naciśnij „A“. Wszystkie ustawienia zostaną wtedy usunięte. Aby przerwać, naciśnij prawy regulator.

FI

1. Lataa QUINOX Pro USB -PAD-ohjaimen ajuri ja asenna se. Uusin ajuri on ladattavissa osoitteesta www.speedlink.com/support.
2. Liitä PAD-ohjain USB-johdolla tietokoneesi vapaaseen USB-liitäntään (USB 2.0 tai 3.0, IN 5V DC 110mA). Muutaman sekunnin kuluttua LED-valot syttyvät ja näytöllä näkyy ”SPEEDLINK”.
3. Gamepad-ohjaimen pohjassa olevan On/Off-kytkimen avulla otetaan värähtelytoiminto käyttöön tai pois käytöstä. X/D-kytkimellä voidaan vaihtaa tilojen XInput (X) ja DirectInput (D) välillä.
4. **Siirtyminen profiilien välillä:**
   Paina vasemmanpuoleista säätöpainiketta. Siirry sen jälkeen ristiohjaimen ylös- ja alaspainikkeilla haluamaasi profiiliin.
   - ”NORMAL” (vakioprofiili, ei lisäpainikkeiden toimintoja)
   - ”PROFILE 1” (painikeprofiili 1, lisäpainikkeet valittavissa olevilla painiketoiminnoilla)
   - ”PROFILE 2” (painikeprofiili 2, lisäpainikkeet valittavissa olevilla painiketoiminnoilla)
   - ”MACRO 1” (makroprofiili 1, lisäpainikkeet makrotoiminnoilla)
   - ”MACRO 2” (makroprofiili 2, lisäpainikkeet makrotoiminnoilla)

   Aktivoi valittu profiili painamalla uudelleen vasenta säädintä.
5. **Painikeprofiilien asettaminen:**
   Paina vasemmanpuoleista säätöpainiketta, jos haluat valita ”PROFILE 1” tai ”PROFILE 2” sitä aktivoimatta. Painamalla oikeanpuoleista säätöpainiketta pääset ohjelmointitilaan. Näytössä näkyy ”PROGRAM MODE”. Pidä yhtä lisäpainikkeista (K1-K6) painettuna. Näytöllä näkyy kyseisen painikkeen senhetkinen toimintovaraus kyseisessä profiilissa. Paina tällöin sitä vakiopainiketta (esim. ”A”), jonka toiminnon haluat asettaa valitulle lisäpainikkeelle. Uusi toiminto näkyy näytöllä. Päästä sen jälkeen irti lisäpainikkeesta ja paina oikeaa säädintä uudelleen poistuaksesi kyseisen profiilin ohjelmointitilasta. Kyseisessä profiilissa kyseisellä lisäpainikkeella on jatkossa valitsemasi toiminto (esim. painikkeen ”A” toiminto lisäpainikkeella).
6. **Makroprofiilin asettaminen:**
   Paina vasemmanpuoleista säätöpainiketta, jos haluat valita ”MACRO 1” tai ”MACRO 2” sitä aktivoimatta. Painamalla oikeanpuoleista säätöpainiketta pääset ohjelmointitilaan. Näytössä näkyy ”PROGRAM MODE”. Pidä yhtä lisäpainikkeista (K1-K6) painettuna. Näytöllä näkyy kyseisen painikkeen senhetkinen toimintovaraus kyseisessä profiilissa. Paina tällöin sitä vakiopainikeyhdistelmää (esim. ”A, X, B”), jonka haluat asettaa valitulle lisäpainikkeelle. Kaikki vakiopainikkeet, ristiohjaimen käskyt ja liipaisintoiminnot voidaan tallentaa makrona. Huomaa, että liipaisintoiminto käsitellään digitaalisesti. Uusi toiminto ilmoitetaan näytöllä tekstillä ”MACROSET”. Päästä sen jälkeen irti lisäpainikkeesta ja paina oikeaa säädintä uudelleen poistuaksesi kyseisen profiilin ohjelmointitilasta. Kyseisessä profiilissa kyseisellä lisäpainikkeella on jatkossa valitsemasi toiminto (esim. vakiopainikeyhdistelmän ”A, X, B” toiminto lisäpainikkeella).
7. **Analogisen liipaisinherkkyyden säätäminen:**
   Paina vasemmanpuoleista säätöpainiketta, jos haluat valita ”PROFILE 1” tai ”PROFILE 2” sitä aktivoimatta. Painamalla oikeanpuoleista säätöpainiketta pääset ohjelmointitilaan. Näytössä näkyy ”PROGRAM MODE”. Kun painat oikeanpuoleista analogista liipaisinta, näytössä näkyy ”R TRIGGER 100”, vasemmanpuoleista analogista liipaisinta painettaessa taas ”L TRIGGER 100”. Ristiohjaimen ylös- ja alaspainikkeilla voit säätää herkkyyttä: 25 (koko liipaisinalue aktiivinen, suurin mahdollinen herkkyys), 50, 75 tai 100 (pienin mahdollinen herkkyys). Paina liipaisinta uudelleen, jos haluat poistua säätötilasta. Voit poistua ohjelmointitilasta painamalla oikeanpuoleista säätöpainiketta.
8. **Analogisen ohjainsauvan herkkyyden säätäminen:**
   Kun näytössä näkyy teksti ”SPEEDLINK”, liikuta vasemman- tai oikeanpuoleista säätöpainiketta vasemmalle tai oikealle. Näytössä näkyy ”0 0”: Vasen luku näyttää vasemmanpuoleisen ohjainsauvan, oikea luku oikeanpuoleisen ohjainsauvan herkkyyden. Säädä herkkyyttä suuremmaksi tai pienemmäksi liikuttamalla haluttua säätöpainiketta vasemmalle tai oikealle (-10: pienen mahdollinen herkkyys / +10: suurin mahdollinen herkkyys). Säätötila lopetetaan automaattisesti 2 sekunnin kuluttua.
9. **Valaistuksen kytkeminen päälle/pois päältä:**
   Paina oikeanpuoleista säätöpainiketta. Näytöllä näkyy ”LEDS ON” (valo päällä) tai ”LEDS OFF” (valo pois päältä). Ristiohjaimen ylös- ja alaspainikkeilla voit muuttaa valintaasi. Vahvista muutos painamalla oikeanpuoleista säätöpainiketta uudelleen.
10. **Asetusten palauttaminen:**
    Voit palauttaa PAD-ohjaimen tehdasasetukset pitämällä painikkeita ”BACK” ja ”START” painettuna kolmen (3) sekunnin ajan. Näytössä näkyy teksti: ”RESET?”
    Vahvista painikkeella ”A”. Tämä poistaa kaikki asetukset. Voit keskeyttää toiminnon painamalla oikeanpuoleista säätöpainiketta.

HU

1. Töltse le és telepítse a QUINOX Pro USB Gamepad meghajtót. A jelenlegi meghajtót a www.speedlink.com/support oldalról töltheti le.
2. Csatlakoztassa a Gamepadet USB-kábellel a számítógépe szabad USB nyílásához (USB 2.0/3.0, IN 5V DC 110 mA). Néhány másodperc elteltével a LED-ek világítani kezdenek, a kijelzőn megjelenik a „SPEEDLINK” felirat.
3. A Gamepad alsó részén lévő On/Off kapcsolóval lehet be- és kikapcsolni a vibráló funkciót. Az X/D kapcsolóval válthat át az XInput (X) és DirectInput (D) módok között.
4. **Profilok közti váltás:**
   Nyomja meg a bal oldali szabályozót. Ezután váltson a profilhoz a D-Pad fel-, vagy le gombjával, amit szeretne kiválasztani.
   - „NORMAL” (szabványos profil, nincsenek kiegészítő gomb funkciók)
   - „PROFILE 1” (1. gombprofil, kiegészítő gombok tetszőleges gombfunkciókkal)
   - „PROFILE 2” (2. gombprofil, kiegészítő gombok tetszőleges gombfunkciókkal)
   - „MACRO 1” (1. makróprofil, kiegészítő gombok makrófunkciókkal)
   - „MACRO 2” (2. makróprofil, kiegészítő gombok makrófunkciókkal)

   A kiválasztott profil aktiválásához kérem, ismét nyomja meg a bal oldali szabályozót.
5. **Gombprofilok beállítása:**
   Nyomja meg a bal oldali szabályozót, az „PROFILE 1” vagy „PROFILE 2” kiválasztásához, az aktiválásuk nélkül. Nyomja meg a jobb oldali szabályozót, a programozó mód elindításához. A kijelző a „PROGRAM MODE” mutatja. Tartsa lenyomva a kiegészítő gombokat (K1-K6). A kijelző a gombok jelenlegi kiosztását mutatja ebben a profilban. Ez idő alatt nyomjon meg egy tetszőleges fő gombot (pl. „A”), hogy a funkciójukat a kiválasztott kiegészítő gombra helyezhesse. Az új funkció a kijelzőn keresztül jelenik meg. Végül engedje el az állapotjelző gombot és ismét nyomja meg a jobb oldali szabályozót, hogy elhagyja a profilhoz tartozó programozó módot. A profilon belül a kiegészítő gombot ezt követően ennek megfelelően jelölje meg (pl. „A” a kiegészítő gombon).
6. **Makróprofilok beállítása:**
   Nyomja meg a bal oldali szabályozót, az „MACRO 1” vagy „MACRO 2” kiválasztásához, az aktiválásuk nélkül. Nyomja meg a jobb oldali szabályozót, a programozó mód elindításához. A kijelző a „PROGRAM MODE” mutatja. Tartsa lenyomva a kiegészítő gombokat (K1-K6). A kijelző a gombok jelenlegi kiosztását mutatja ebben a profilban. Ez idő alatt nyomjon meg egy tetszőleges fő gomb sorrendet (pl. „A, X, B“), a kiválasztott kiegészítő gomb megjelölésére. Az összes fő gomb, D-Pad parancs és kioldó megnyomása makróként menthető. Kérem, vegye figyelembe, hogy a kioldó funkció digitálisan feldolgozható. Az új funkció „MACROSET” jelenik meg. Végül engedje el az állapotjelző gombot és ismét nyomja meg a jobb oldali szabályozót, hogy elhagyja a profilhoz tartozó programozó módot. A profilon belül a kiegészítő gombot ezt követően ennek megfelelően jelölje meg (pl. a fő gomb sorrenddel „A, X, B” a kiegészítő gombon).
7. **Analóg kioldó érzékenység beállítása:**
   Nyomja meg a bal oldali szabályozót, az „PROFILE 1” vagy „PROFILE 2” kiválasztásához, az aktiválásuk nélkül. Nyomja meg a jobb oldali szabályozót, a programozó mód elindításához. A kijelző a „PROGRAM MODE” mutatja. A jobb oldali analóg kioldó megnyomásánál a kijelzőn a „R TRIGGER 100” felirat, a bal oldali analóg kioldó megnyomásánál a „L TRIGGER 100” felirat jelenik meg. A D-Pad fel és le gombok megnyomásával az érzékenységet lehet beállítani: 25 (a teljes kioldó terület aktív, legmagasabb érzékenység), 50, 75 vagy 100 (legalacsonyabb érzékenység). Ismét nyomja meg a kioldót, a beállító mód befejezéséhez. Ismét nyomja meg a jobb oldali szabályozót, a programozó módból kilépéshez.
8. **Analóg kar érzékenység beállítása:**
   A bal oldali szabályozót balra a jobb oldalit jobbra mozgassa addig, amíg a kijelzőn megjelenik a „SPEEDLINK” felirat. A kijelzőn megjelenik a „0 0”: A bal oldali szám a bal oldali analóg kar érzékenységét mutatja, a jobb oldali a jobb oldaliét. Mozgassa a kívánt szabályozót balra vagy jobbra, a magasabb/alacsonyabb érzékenység beállításához (-10: minimális érzékenység / +10: maximális érzékenység). A beállító mód 2 másodperccel később automatikusan befejeződik.
9. **Megvilágítás be-, és kikapcsolása:**
   Nyomja meg a jobb oldali szabályozót. A kijelzőn megjelenik a „LEDS ON” (Fény be) vagy „LEDS OFF” (ki). A D-Pad fel vagy le gombjának megnyomásával válthat a kívánt beállítások között. Erősítse meg a módosítást a jobb szabályozó újabb megnyomásával.
10. **Beállítások visszaállítása:**
    Ahhoz, hogy a Gamepad gyári beállításait visszaállítsa, tartsa együtt 3 másodpercre lenyomva a „BACK” és „START” gombokat. A kijelzőn megjelenik: „RESET?“
    A megerősítéshez nyomja meg az „A” gombot. Ekkor az összes beállítást visszaállítja. A folyamat megszakításához nyomja meg a jobb oldali szabályozót.

QUINOX

PRO USB GAMEPAD

SPEEDLINK®

QUICK INSTALL GUIDE

VER. 1.0
SL-650005-BK

EN, DE, IT, FR, ES, RU, NL, PL, FI, HU

SPEEDLINK®

QUICK INSTALL GUIDE
QUINOX – PRO USB GAMEPAD

1

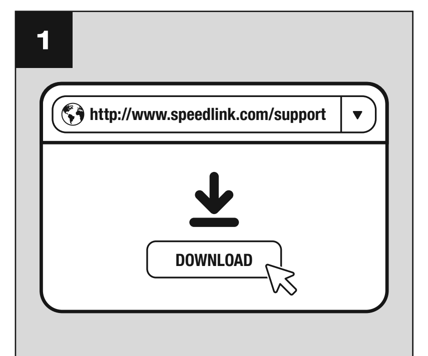

2

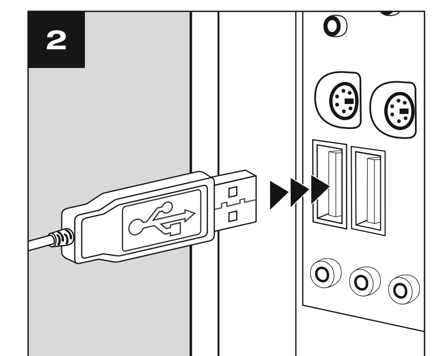

3

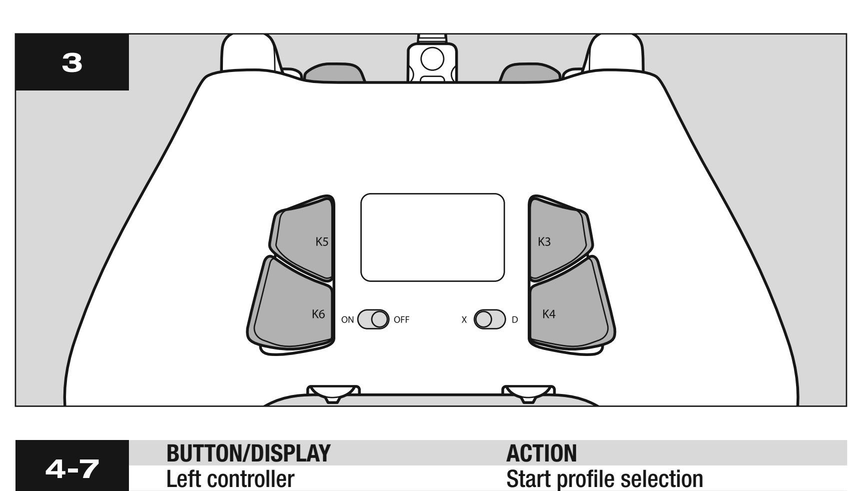

	BUTTON/DISPLAY	ACTION
4-7	Left controller	Start profile selection
	▶ D-Pad up/down	Select profile
	▶ Display: NORMAL	Normal profile
	▶ Display: PROFILE 1/2	Button profile 1/2
	▶ Right controller	Enter button program mode
	▶ K1-K6 + button	Assign button function to K1-K6
	▶ Right controller	Leave button program mode
	▶ Left/right trigger	Enter left/right trigger settings
	▶ D-Pad up/down	Select trigger sensitivity
	▶ Left/right trigger	Leave left/right trigger settings
	▶ Display: MACRO 1/2	Macro profile 1/2
	▶ Right controller	Enter macro program mode
	▶ K1-K6 + macro	Assign button macro to K1-K6
	▶ Right controller	Leave macro program mode
	▶ Left controller	End profile selection/activate profile
8	Left controller left/right	Change left analog stick sensitivity
	Right controller left/right	Change right analog stick sensitivity
9	Right controller	Enter light settings
	D-Pad up/down	Turn button light on/off
	Right controller	Leave light settings
10	BACK + START (press 3s)	Reset settings
	A Confirm reset	
	Right controller	Cancel reset

EN

1. Download and install the QUINOX Pro USB Gamepad driver. For the latest driver, go to: www.speedlink.com/support.
2. Use the USB cable to connect the gamepad to any free port on your PC (USB 2.0/3.0, IN 5V DC 110mA). After a few seconds, the LEDs will glow and ‘SPEEDLINK’ will appear in the display.
3. Use the On/Off switch on the back of the gamepad to activate/deactivate the vibration function. The X/D switch lets you switch between XInput (X) and DirectInput (D) mode.
4. **Profile switching:**
   Press the left controller. Now press the up or down buttons on the D-pad to switch to the profile you want to select.
   - ‘NORMAL’ (default profile, no additional button functions)
   - ‘PROFILE 1’ (button profile 1, additional buttons with custom button functions)
   - ‘PROFILE 2’ (button profile 2, additional buttons with custom button functions)
   - ‘MACRO 1’ (macro profile 1, additional buttons with macro functions)
   - ‘MACRO 2’ (macro profile 2, additional buttons with macro functions)

   To activate the selected profile, press the left controller again.
5. **Customising the button profiles:**
   Press the left controller to select ‘PROFILE 1’ or ‘PROFILE 2’ without activating it. Press the right controller to start programming mode. The display will show ‘PROGRAM MODE’. Press and hold one of the additional buttons (K1-K6). The display will show the current button assignment for this profile. While keeping this additional button held depressed, press the main button (e.g. ‘A’) whose function you want to assign to this additional button. The new function will be shown in the display. Now release the additional button and press the right controller again to exit programming mode for this profile. Now when you’re in this profile, the additional button will be assigned this function (e.g. ‘A’).
6. **Customising the macro profiles:**
   Press the left controller to select ‘MACRO 1’ or ‘MACRO 2’ without activating it. Press the right controller to start programming mode. The display will show ‘PROGRAM MODE’. Press and hold one of the additional buttons (K1-K6). The display will show the current button assignment for this profile. While keeping this additional button held depressed, press any main button sequence (e.g. ‘A, X, B’) to assign this to the additional button. All main buttons, D-pad commands and trigger presses can be saved as macros. Be aware that the trigger function will be treated as a digital input. The new function will be shown as a ‘MACROSET’ in the display. Now release the additional button and press the right controller again to exit programming mode for this profile. Now when you’re in this profile, the additional button will be assigned this function (e.g. ‘A, X, B’).
7. **Customising the analog trigger sensitivity:**
   Press the left controller to select ‘PROFILE 1’ or ‘PROFILE 2’ without activating it. Press the right controller to start programming mode. The display will show ‘PROGRAM MODE’. When pressing the right analog trigger, the display will show ‘R TRIGGER 100’; when pressing the left analog trigger it will show ‘L TRIGGER 100’. Customise the sensitivity by pressing the up or down button on the D-pad: 25 (full trigger range active, maximum sensitivity), 50, 75 or 100 (lowest sensitivity). Press the trigger button again to exit customisation mode. Press the right controller again to exit programming mode.
8. **Customising analog stick sensitivity:**
   When the display shows ‘SPEEDLINK’, move the left or right controller to the left or right. The display will show ‘0 0’: the left number indicates the sensitivity of the left analog stick; the right number indicates the sensitivity of the right analog stick. Move the relevant controller to the left or right to increase/decrease sensitivity (-10: minimum sensitivity/+10: maximum sensitivity). Customisation mode will exit automatically after 2 seconds.
9. **Activating/deactivating LED illumination:**
   Press the right controller. The display will show ‘LEDS ON’ or ‘LEDS OFF’. Switch between the two by pressing the up or down button on the D-pad. Confirm the change by pressing the right controller again.
10. **Resetting the gamepad:**
    To reset the gamepad back to its factory settings, press and hold both the ‘BACK’ and ‘START’ buttons for 3 seconds. The display will show: ‘RESET?’. To confirm, press ‘A’. All settings will then be deleted. To cancel, press the right controller.

DE

1. Laden Sie den Treiber für das QUINOX Pro USB Gamepad herunter und installieren Sie diesen. Der aktuelle Treiber steht unter www.speedlink.com/support zum Download bereit.
2. Verbinden Sie das Gamepad über das USB-Kabel mit einem freien USB-Anschluss Ihres PCs (USB 2.0/3.0, IN 5V DC 110 mA). Nach einigen Sekunden beginnen die LEDs zu leuchten, das Display zeigt „SPEEDLINK“.
3. Mit dem On/Off-Schalter auf der Unterseite des Gamepads aktivieren oder deaktivieren Sie die Vibrationsfunktion. Mit dem X/D-Schalter kann zwischen den Modi XInput (X) und DirectInput (D) gewechselt werden.
4. **Wechsel zwischen Profilen:**
   Drücken Sie den linken Regler. Wechseln Sie dann mit der Hoch- oder Runter-Taste des D-Pads zu dem Profil, das Sie auswählen möchten.
   - „NORMAL“ (Standardprofil, keine Zusatztastenfunktionen)
   - „PROFILE 1“ (Tastenprofil 1, Zusatztasten mit beliebigen Tastenfunktionen)
   - „PROFILE 2“ (Tastenprofil 2, Zusatztasten mit beliebigen Tastenfunktionen)
   - „MACRO 1“ (Makroprofil 1, Zusatztasten mit Makrofunktionen)
   - „MACRO 2“ (Makroprofil 2, Zusatztasten mit Makrofunktionen)

   Zur Aktivierung des gewählten Profils drücken Sie bitte erneut den linken Regler.
5. **Tastenprofile einstellen:**
   Drücken Sie den linken Regler, um „PROFILE 1“ oder „PROFILE 2“ auswählen, ohne diesen zu aktivieren. Drücken Sie den rechten Regler, um den Programmier-Modus zu starten. Das Display zeigt „PROGRAM MODE“. Halten Sie eine der Zusatztasten (K1-K6) gedrückt. Das Display zeigt die gegenwärtige Belegung dieser Taste in diesem Profil an. Währenddessen drücken Sie eine beliebige Haupttaste (z. B. „A“), um deren Funktion auf die gewählte Zusatztaste zu legen. Die neue Funktion wird über das Display angezeigt. Lassen Sie abschließend die Zusatztaste los und drücken Sie den rechten Regler erneut, um den Programmier-Modus für dieses Profil zu verlassen. Innerhalb dieses Profils ist die Zusatztaste künftig entsprechend belegt (z. B. mit „A“ auf der Zusatztaste).
6. **Makroprofile einstellen:**
   Drücken Sie den linken Regler, um „MACRO 1“ oder „MACRO 2“ auswählen, ohne diesen zu aktivieren. Drücken Sie den rechten Regler, um den Programmier-Modus zu starten. Das Display zeigt „PROGRAM MODE“. Halten Sie eine der Zusatztasten (K1-K6) gedrückt. Das Display zeigt die gegenwärtige Belegung dieser Taste in diesem Profil an. Währenddessen drücken Sie eine beliebige Haupttastenfolge (z. B. „A, X, B“), um diese auf die gewählte Zusatztaste zu legen. Alle Haupttasten, D-Pad-Befehle und Trigger-Betätigungen lassen sich als Makro speichern. Bitte beachten Sie, dass die Trigger-Funktion digital verarbeitet wird. Die neue Funktion zeigt das Display als „MACROSET“ an. Lassen Sie abschließend die Zusatztaste los und drücken Sie den rechten Regler erneut, um den Programmier-Modus für dieses Profil zu verlassen. Innerhalb dieses Profils ist die Zusatztaste künftig entsprechend belegt (z. B. mit dem Haupttastenfolge „A, X, B“ auf der Zusatztaste).
7. **Analog-Trigger-Empfindlichkeit einstellen:**
   Drücken Sie den linken Regler, um „PROFILE 1“ oder „PROFILE 2“ auswählen, ohne diesen zu aktivieren. Drücken Sie den rechten Regler, um den Programmier-Modus zu starten. Das Display zeigt „PROGRAM MODE“. Beim Betätigen des rechten Analog-Triggers zeigt das Display „R TRIGGER 100“, beim Betätigen des linken Analog-Triggers „L TRIGGER 100“. Durch Betätigen der Hoch- oder Runter-Taste des D-Pads stellen Sie die Empfindlichkeit ein: 25 (vollständiger Trigger-Bereich aktiv, höchste Empfindlichkeit), 50, 75 oder 100 (geringste Empfindlichkeit). Betätigen Sie den Trigger erneut, um den Einstellmodus zu beenden. Drücken Sie den rechten Regler erneut, um den Programmier-Modus zu verlassen.
8. **Analogstick-Empfindlichkeit einstellen:**
   Bewegen Sie, während das Display „SPEEDLINK“ zeigt, den linken oder rechten Regler nach links oder rechts. Das Display zeigt „0 0“: Die linke Zahl zeigt die Empfindlichkeit des Linken an, die Rechte die des rechten Analogsticks. Bewegen Sie den gewünschten Regler nach links oder rechts, um eine höhere/niedrigere Empfindlichkeit einzustellen [Regelbereich -10 (minimale Empfindlichkeit) bis +10 (maximale Empfindlichkeit)]. Der Einstellmodus wird nach 2 Sekunden automatisch beendet.
9. **Beleuchtung aktivieren/deaktivieren:**
   Drücken Sie den rechten Regler. Das Display zeigt „LEDS ON“ (Licht an) oder „LEDS OFF“ (aus). Durch Betätigen der Hoch- oder Runter-Taste des D-Pads wechseln Sie Ihre bevorzugte Einstellung. Bestätigen Sie die Änderung durch einen erneuten Druck auf den rechten Regler.
10. **Einstellungen zurücksetzen:**
    Um das Gamepad auf die Werkseinstellungen zurückzusetzen, halten Sie „BACK“ und „START“ zusammen für 3 s gedrückt. Das Display zeigt: „RESET?“

    Drücken Sie zum Bestätigen „A“. Alle Einstellungen werden daraufhin gelöscht. Um den Vorgang abzubrechen, drücken Sie den rechten Regler.

IT

1. Scaricare e installare il driver per il gamepad QUINOX Pro USB. Il driver attuale può essere scaricato su www.speedlink.com/support.
2. Collegare il gamepad con il cavo USB a una porta USB libera del PC (USB 2.0/3.0, IN 5V DC 110 mA). Dopo alcuni secondi si accendono i LED, il display mostra "SPEEDLINK".
3. Per attivare o disattivare la funzione di vibrazione azionare l'interruttore On/Off sul lato inferiore del gamepad. L'azionamento dell'interruttore X/D permette di passare dalla modalità XInput (X) alla modalità DirectInput (D) e viceversa.
4. **Cambiare profili:**
   Premere il regolatore sinistro. Con il tasto Su e Giù del D-pad passare quindi al profilo che si vuole selezionare.
   - „NORMAL“ (profilo standard, nessuna funzione di tasti aggiuntivi)
   - „PROFILE 1“ (profilo tasti 1, tasti aggiuntivi con funzioni dei tasti a scelta)
   - „PROFILE 2“ (profilo tasti 2, tasti aggiuntivi con funzioni dei tasti a scelta)
   - „MACRO 1“ (profilo macro 1, tasti aggiuntivi con funzioni macro)
   - „MACRO 2“ (profilo macro 2, tasti aggiuntivi con funzioni macro)

   Per attivare il profilo selezionato premere nuovamente il regolatore sinistro.
5. **Impostare i profili tasti:**
   premere il regolatore sinistro per selezionare „PROFILE 1“ o „PROFILE 2“ senza attivarlo. Premere il regolatore destro per avviare la modalità di programmazione. Il display mostra „PROGRAM MODE“. Tenere premuto uno dei tasti aggiuntivi (K1-K6). Il display mostra la configurazione attuale del rispettivo tasto in questo profilo. Nel frattempo premere un qualsiasi tasto principale (ad esempio „A“) per assegnare la rispettiva funzione al tasto aggiuntivo selezionato. La nuova funzione viene visualizzata sul display. Infine rilasciare il tasto aggiuntivo e premere nuovamente il regolatore destro per uscire dalla modalità di programmazione per questo profilo. All'interno di questo profilo il tasto aggiuntivo sarà configurato in questo modo (ad. es con „A“ sul tasto aggiuntivo).
6. **Impostare i profili macro:**
   premere il regolatore sinistro per selezionare „MACRO 1“ o „MACRO 2“ senza attivarlo. Premere il regolatore destro per avviare la modalità di programmazione. Il display mostra „PROGRAM MODE“. Tenere premuto uno dei tasti aggiuntivi (K1-K6). Il display mostra la configurazione attuale del rispettivo tasto in questo profilo. Nel frattempo premere una sequenza di tasti principali a piacere (ad es. „A, X, B“) per assegnarla al tasto aggiuntivo selezionato. Tutti i tasti principali, i comandi D-pad e le conferme trigger sono memorizzabili come macro. Si precisa che la funzione trigger viene elaborata in modo digitale. La nuova funzione viene mostrata sul display come „MACROSET“. Infine rilasciare il tasto aggiuntivo e premere nuovamente il regolatore destro per uscire dalla modalità di programmazione per questo profilo. All'interno di questo profilo il tasto aggiuntivo sarà configurato in questo modo (ad. es con la sequenza dei tasti principali „A, X, B“ sul tasto aggiuntivo).
7. **Impostare la sensibilità del trigger analogico:**
   Premere il regolatore sinistro per selezionare „PROFILE 1“ o „PROFILE 2“ senza attivarlo. Premere il regolatore destro per avviare la modalità di programmazione. Il display mostra „PROGRAM MODE“. Azionando il trigger analogico destro, il display mostra „R TRIGGER 100“, azionando il trigger analogico sinistro „L TRIGGER 100“. Azionando il tasto Su e Giù del D-pad si regola la sensibilità: 25 (campo completo del trigger attivo, massima sensibilità), 50, 75 o 100 (sensibilità minima). Azionare nuovamente il trigger per terminare la modalità di configurazione. Premere il regolatore destro per uscire dalla modalità di programmazione.
8. **Impostare la sensibilità dello stick analogico:**
   Mentre sul display viene visualizzato „SPEEDLINK“, spostare il regolatore sinistro o destro verso sinistra o destra. Il display mostra „0 0“: il numero a sinistra indica la sensibilità dello stick analogico sinistro, il destro quella dello stick destro. Spostare il regolatore a sinistra o a destra per impostare una sensibilità maggiore/inferiore (10: sensibilità minima / +10: sensibilità massima). La modalità di impostazione termina automaticamente dopo 2 secondi.
9. **Attivare/Disattivare l'illuminazione:**
   premere il regolatore destro. Il display mostra „LEDS ON“ (luci accese) o „LEDS OFF“ (spente). Azionando il tasto Su o Giù del D-pad si passa all'impostazione preferita. Confermare la modifica azionando nuovamente il regolatore destro.
10. **Ripristinare le impostazioni:**
    per ripristinare le impostazioni di default del gamepad, tenere premuto „BACK“ e „START“ per almeno 3 secondi. Il display mostra: „RESET?“

    Premere „A“ per confermare. Tutte le impostazioni saranno cancellate. Per interrompere la procedura premere il regolatore destro.

FR

1. Téléchargez le pilote de la manette QUINOX Pro USB Gamepad et installez-le. Vous trouverez la version actuelle du pilote à l’adresse www.speedlink.com/support.
2. À l’aide du câble USB, reliez la manette à une prise USB libre sur votre PC (prise USB 2.0/3.0, IN 5 V CC, 110 mA). Au bout de quelques secondes, les voyants s’allument et « SPEEDLINK » s’affiche sur l’écran.
3. L’interrupteur Marche/Arrêt sur la face inférieure de la manette active et désactive les vibrations. L’interrupteur X/D permet de basculer entre les modes XInput (X) et DirectInput (D).
4. **Pour passer d’un profil à l’autre :**
   Appuyez sur la molette de gauche. Pour activer le profil de votre choix, utilisez la touche Haut ou Bas du pavé directionnel.
   - « NORMAL » (profil standard, touches supplémentaires sans fonction)
   - « PROFILE 1 » (profil d’affectation 1, touches supplémentaires affectées à des fonctions au choix)
   - « PROFILE 2 » (profil d’affectation 2, touches supplémentaires affectées à des fonctions au choix)
   - « MACRO 1 » (profil de macros 1, touches supplémentaires affectées à des fonctions macros)
   - « MACRO 2 » (profil de macros 2, touches supplémentaires affectées à des fonctions macros)

   Pour activer le profil sélectionné, appuyez à nouveau sur la molette de gauche.
5. **Paramétrage des profils d’affectation de touches :**
   Appuyez sur la molette de gauche pour sélectionner « PROFILE 1 » ou « PROFILE 2 » sans activer le profil en question. Appuyez sur la molette de droite pour lancer le mode de programmation. L’écran indique « PROGRAM MODE ». Maintenez l’une des touches supplémentaires (K1-K6) enfoncée. L’écran indique l’affectation actuelle de cette touche dans le profil en question. Sans relâcher la touche, appuyez sur un bouton principal de votre choix (par exemple « A ») pour attribuer sa fonction à la touche supplémentaire sélectionnée. La nouvelle fonction s’affiche alors à l’écran. Relâchez la touche supplémentaire et appuyez à nouveau sur la molette de droite pour quitter le mode de programmation pour ce profil. Au sein du profil en question, la touche supplémentaire aura désormais l’affectation définie (par exemple fonction « A »).
6. **Paramétrage des profils de macros :**
   Appuyez sur la molette de gauche pour sélectionner « MACRO 1 » ou « MACRO 2 » sans activer le profil en question. Appuyez sur la molette de droite pour lancer le mode de programmation. L’écran indique « PROGRAM MODE ». Maintenez l’une des touches supplémentaires (K1-K6) enfoncée. L’écran indique l’affectation actuelle de cette touche dans le profil en question. Sans relâcher la touche, appuyez sur une séquence de boutons principaux de votre choix (par exemple « A, X, B ») pour attribuer cette séquence à la touche supplémentaire sélectionnée. Tous les boutons principaux, les commandes du pavé directionnel et les actionnements de gâchettes peuvent être utilisés pour l’enregistrement de macros. À noter que la fonction gâchette est traitée de manière numérique. La nouvelle fonction est indiquée à l’écran sous l’appellation « MACROSET ». Relâchez la touche supplémentaire et appuyez à nouveau sur la molette de droite pour quitter le mode de programmation pour ce profil. Au sein du profil en question, la touche supplémentaire aura désormais l’affectation définie (par exemple la séquence de boutons principaux « A, X, B »).
7. **Réglage de la sensibilité des gâchettes analogiques :**
   Appuyez sur la molette de gauche pour sélectionner « PROFILE 1 » ou « PROFILE 2 » sans activer le profil en question. Appuyez sur la molette de droite pour lancer le mode de programmation. « PROGRAM MODE » s’affiche à l’écran. L’affichage indique « R TRIGGER 100 » lorsque vous actionnez la gâchette analogique de droite et « L TRIGGER 100 » lorsque vous actionnez la gâchette analogique de gauche. Pour régler la sensibilité, actionnez la touche Haut ou Bas du pavé directionnel. Vous disposez des niveaux de sensibilité suivants : 25 (plage de la gâchette intégralement activée, sensibilité maximale), 50, 75 ou 100 (sensibilité minimale). Appuyez à nouveau sur la gâchette pour quitter le mode de réglage. Appuyez à nouveau sur la molette de droite pour quitter le mode de programmation.
8. **Réglage de la sensibilité des sticks analogiques :**
   Tandis que l’écran indique « SPEEDLINK », bougez la molette de gauche ou de droite vers la gauche ou vers la droite. L’écran indique « 0-0 » : le chiffre de gauche correspond à la sensibilité du stick analogique de gauche et le chiffre de droite à la sensibilité du stick analogique de droite. Bougez la molette souhaitée vers la gauche ou vers la droite afin de sélectionner une sensibilité supérieure/inférieure (sensibilité minimale : -10 / sensibilité maximale : +10). Le mode de réglage est désactivé automatiquement au bout de 2 secondes.
9. **Activation et désactivation de l’éclairage :**
   Appuyez sur la molette de droite. L’écran indique « LEDS ON » (éclairage activé) ou « LEDS OFF » (éclairage désactivé). Actionnez la touche Haut ou Bas du pavé directionnel pour sélectionner le réglage de votre choix. Appuyez à nouveau sur la molette de droite pour confirmer le changement effectué.
10. **Réinitialisation des réglages :**
    Pour ramener la manette aux réglages par défaut, maintenez les touches « BACK » et « START » enfoncées simultanément durant 3 secondes. L’écran indique : « RESET? »

    Appuyez sur le bouton « A » pour confirmer. Tous les réglages sont alors effacés. Pour interrompre l’opération, appuyez sur la molette de droite.

ES

1. Descarga el controlador para QUINOX Pro USB Gamepad e instálalo. El controlador actual está disponible para descargar en www.speedlink.com/support.
2. Conecta el gamepad con el cable USB a un conector USB libre de tu PC (USB 2.0/3.0, IN 5V DC 110mA). Después de algunos segundos, los LED empiezan a iluminarse y en el display aparece "SPEEDLINK".
3. Con la tecla On/Off de la parte inferior del gamepad puede activar o desactivar la función de vibración. Con el botón X/D puede cambiar de modalidad entre el XInput (X) y el DirectInput (D).
4. **Cambio entre perfiles:**
   Pulsa el regulador de la izquierda. Con el botón hacia arriba o hacia abajo del D-Pad puedes cambiar al perfil que quieras utilizar.
   - "NORMAL" (perfil estándar, sin funciones adicionales en este botón)
   - "PROFILE 1" (perfil de botón 1, botones adicionales con las funciones que elijas)
   - "PROFILE 2" (perfil de botón 2, botones adicionales con las funciones que elijas)
   - "MACRO 1" (perfil de macro 1, botones adicionales con funciones macro)
   - "MACRO 2" (perfil de macro 2, botones adicionales con funciones macro)

   Para activar el perfil elegido, pulsa una vez más el regulador de la izquierda.
5. **Ajuste del perfil de botones:**
   Presiona el regulador de la izquierda para seleccionar "PROFILE 1” o "PROFILE 2" sin desactivarlo. Pulsa el regulador de la derecha para iniciar el modo de programación. El display muestra "PROGRAM MODE". Mantén pulsado uno de los botones adicionales (K1-K6). El display muestra la asignación actual de este botón para este perfil. Mientras, presiona cualquier botón (p. ej. "A") para configurar su función para el botón adicional seleccionado. La nueva función se indica en el display. Suelta el botón adicional y pulsa el regulador de la derecha una vez más para salir del modo de programación de este perfil. En este perfil, el botón adicional quedará asignado de forma correspondiente (p. ej., "A" para el botón adicional).
6. **Ajuste del perfil de macro:**
   Pulsa el regulador de la izquierda para seleccionar "MACRO 1” o "MACRO 2" sin desactivarlo. Pulsa el regulador de la derecha para iniciar el modo de programación. El display muestra "PROGRAM MODE". Mantén pulsado uno de los botones adicionales (K1-K6). El display muestra la asignación actual de este botón para este perfil. Mientras, pulsa cualquier secuencia de botones principales (p. ej. "A, X, B") para configurarla para el botón adicional seleccionado. Todos los botones principales, órdenes del D-Pad y pulsaciones de disparo pueden ser guardados como macro. Ten en cuenta que la función disparo es operada de forma digital. La nueva función se muestra en el display como "MACROSET". Suelta el botón adicional y pulsa el regulador de la derecha una vez más para salir del modo de programación de este perfil. En este perfil, el botón adicional quedará asignado de forma correspondiente (p. ej., con la secuencia de botones principales "A, X, B" para el botón adicional).
7. **Ajuste de la sensibilidad de disparo analógico:**
   Presiona el regulador de la izquierda para seleccionar "PROFILE 1” o "PROFILE 2" sin desactivarlo. Pulsa el regulador de la derecha para iniciar el modo de programación. El display muestra "PROGRAM MODE". Al pulsar el gatillo analógico derecho el display muestra "R TRIGGER 100"; al pulsar el izquierdo "L TRIGGER 100". Pulsando el botón hacia arriba o hacia abajo del D-Pad se ajusta la sensibilidad: 25 (área del gatillo completa activa, máxima sensibilidad), 50, 75 o 100 (sensibilidad mínima). Pulsa el gatillo nuevamente para salir del modo de ajuste. Pulsa otra vez el regulador de la derecha para salir el modo de programación.
8. **Ajuste de la sensibilidad de disparo analógico:**
   Mueve el regulador de la derecha o de la izquierda hacia la derecha o la izquierda mientras en el display aparece "SPEEDLINK". El display muestra "0 0": El número de la izquierda muestra la sensibilidad de la izquierda y el de la derecha la del stick analógico de la derecha. Mueve el regulador deseado para la izquierda o la derecha para ajustar la sensibilidad superior/inferior (-10: sensibilidad mínima / +10: sensibilidad máxima). El modo de ajuste se apaga automáticamente a los 2 segundos.
9. **Activar/desactivar la iluminación:**
   Pulsa el regulador de la derecha. En el display se muestra "LEDS ON" (luz encendida) o "LEDS OFF" (apagada). Pulsando el botón hacia arriba o hacia abajo del D-Pad se cambia el ajuste preferente. Confirma el cambio pulsando una vez más el regulador de la derecha.
10. **Restaurar las configuraciones:**
    Para restablecer los valores de configuración de fábrica del gamepad, mantén pulsados "BACK" y "START" al mismo tiempo por 3 s. El display muestra: "RESET?"

    Pulsa para confirmar "A". Todas las configuraciones serán eliminadas. Para interrumpir el proceso, pulsa el regulador derecho.

TECHNICAL SUPPORT

EN
Having technical problems with this product? Get in touch with our Support team – the quickest way is via our website: www.speedlink.com

DE
Bei technischen Schwierigkeiten mit diesem Produkt wenden Sie sich bitte an unseren Support, den Sie am schnellsten über unsere Webseite www.speedlink.com erreichen.

CE FC QUINOX SL-650005-BK

© 2016 Jöllenbeck GmbH. All rights reserved. SPEEDLINK, the SPEEDLINK word mark and the SPEEDLINK swoosh are registered trademarks of Jöllenbeck GmbH. All trademarks are the property of their respective owner. Jöllenbeck GmbH shall not be made liable for any errors that may appear in this document. Information contained herein is subject to change without prior notice. Please keep this information for later reference.

JÖLLENBECK GmbH, Kreuzberg 2, 27404 Weertzen, GERMANY

GET TO KNOW IT:

AIRROW Flightstick
Secure the advantage in the battle for air superiority. The AIRROW Flightstick turns your desktop into your own cockpit in a flash. 29 button functions and eight-way panning make the AIRROW the benchmark which all other flightsticks must measure up to. Part of this success is thanks to the hall effect which measures magnetic fields. The advantages: the contactless sensors are much more durable and offer greater precision than standard joysticks.

QUICK INSTALL GUIDE

QUINOX – PRO USB GAMEPAD

1

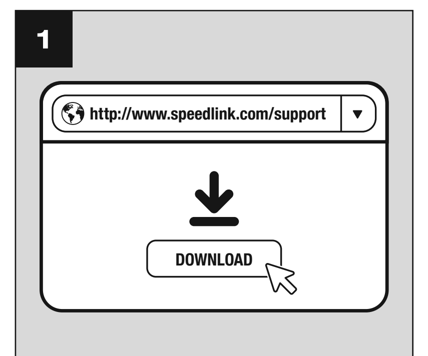

2

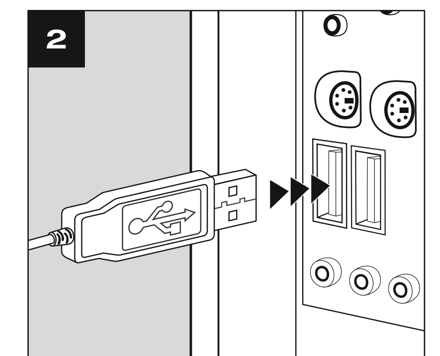

3-4

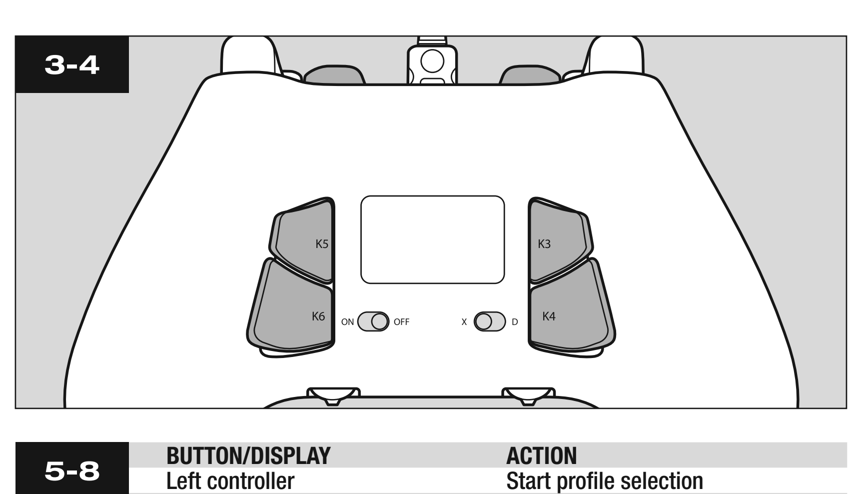

5-8

BUTTON/DISPLAY	ACTION
Left controller	Start profile selection
▶ D-Pad up/down	Select profile
▶ Display: NORMAL	Normal profile
▶ Display: PROFILE 1/2	Button profile 1/2
▶ Right controller	Enter button program mode
▶ K1-K6 + button	Assign button function to K1-K6
▶ Right controller	Leave button program mode
▶ Left/right trigger	Enter left/right trigger settings
▶ D-Pad up/down	Select trigger sensitivity
▶ Left/right trigger	Leave left/right trigger settings
▶ Display: MACRO 1/2	Macro profile 1/2
▶ Right controller	Enter macro program mode
▶ K1-K6 + macro	Assign button macro to K1-K6
▶ Right controller	Leave macro program mode
▶ Left controller	End profile selection/activate profile

9

Left controller left/right	Change left analog stick sensitivity
Right controller left/right	Change right analog stick sensitivity

10

Right controller	Enter light settings
D-Pad up/down	Turn button light on/off
Right controller	Leave light settings

11

BACK + START (press 3s)	Reset settings
A Confirm reset	
Right controller	Cancel reset

NO

1. Last ned driveren for QUINOX Pro USB Gamepad og installer den. Den aktuelle driveren står klar til nedlasting på adressen www.speedlink.com/support.
2. Koble Gamepad til en ledig USB-port på din PC (USB 2.0/3.0, IN 5V DC 110mA) med USB-kabelen. Etter noen sekunder begynner LED-ene og lyse, displayet viser «SPEEDLINK».
3. Med On/Off-bryteren på undersiden av din gamepad aktiverer eller deaktiverer du vibrasjonsfunksjonen. Med X/D-bryteren kan du veksle mellom modiene XInput (X) og DirectInput (D).
4. **Skifte mellom profilene:**
   Trykk på den venstre regulatoren. Skift deretter over til den profilen du ønsker å velge idet du bruker opp- eller ned-knappen til D-paden.
   - «NORMAL» (standard profil, ingen tilleggsknapp-funksjoner)
   - «PROFILE 1» (knapp-profil 1, tilleggsknapper med hvilke som helst knappfunksjoner)
   - «PROFILE 2» (knapp-profil 2, tilleggsknapper med hvilke som helst knappfunksjoner)
   - «MACRO 1» (makroprofil 1, tilleggsknapper med makrofunksjoner)
   - «MACRO 2» (makroprofil 2, tilleggsknapper med makrofunksjoner)

   Trykk på den venstre regulatoren igjen for å aktivere den valgte profilen.
5. **Innstilling av knappeprofiler:**
   Trykk på den venstre regulatoren for å velge ut «PROFILE 1» eller «PROFILE 2», uten å aktivere den. Trykk på den høyre regulatoren for å starte programmeringsmodus. Displayet viser «PROGRAM MODE». Hold en av tilleggsknappene (K1-K6) trykket. Displayet viser den øyeblikkelige tilordningen av denne knappen i denne profilen. Samtidig trykker du på en hvilken som helst av hovedknappene (f.eks. «A»), for å legge funksjonen denne knappen har på den valgte tilleggsknappen. Den nye funksjonen vises via displayet. Slipp tilslutt tilleggsknappen og trykk på den høyre regulatoren igjen for å forlate programmeringsmodusen for denne profilen. Innenfor denne profilen er tilleggsknappen fra nå av tilordnet på tilsvarende måte (f.eks. med «A» på tilleggsknappen).
6. **Innstilling av makroprofiler:**
   Trykk på den venstre regulatoren for å velge ut «MACRO 1» eller «MACRO 2», uten å aktivere den. Trykk på den høyre regulatoren for å starte programmeringsmodus. Displayet viser «PROGRAM MODE». Hold en av tilleggsknappene (K1-K6) trykket. Displayet viser den øyeblikkelige tilordningen av denne knappen i denne profilen. Trykk samtidig på en hvilken som helst hovedknapp-rekkefølge (f.eks. «A, X, B»), for å legge denne på den valgte tilleggsknappen. Alle hovedknapper, D-pad-kommandoer og trigger-betjeninger kan lagres som makro. Vennligst noter at triggerfunksjonen bearbeides digitalt. Den nye funksjonen viser displayet som «MACROSET». Slipp tilslutt tilleggsknappen og trykk på den høyre regulatoren igjen for å forlate programmeringsmodusen for denne profilen. Innenfor denne profilen er tilleggsknappen fra nå av tilordnet på tilsvarende måte (f.eks. med hovedknapp-rekkefølgen «A, X, B» på tilleggsknappen).
7. **Innstilling av analog-trigger-ømfintlighet:**
   Trykk på den venstre regulatoren for å velge ut «PROFILE 1» eller «PROFILE 2», uten å aktivere den. Trykk på den høyre regulatoren for å starte programmeringsmodus. Displayet viser «PROGRAM MODE». Når den høyre analog-triggeren betjenes, viser displayet «R TRIGGER 100», mens når den venstre analog-triggeren betjenes, viser det «L TRIGGER 100». Ved å betjene D-padens opp- eller ned-knapp, stiller du inn ømfintligheten: 25 (fullstendig tigger-område aktivt, høyeste ømfintlighet), 50, 75 eller 100 (laveste ømfintlighet). Betjen triggeren på nytt for å avslutte innstillingsmodus. Trykk på den høyre regulatoren igjen for å forlate programmeringsmodus.
8. **Innstilling av analogstick-ømfintligheten:**
   Forskyv den venstre eller høyre regulatoren mot venstre eller høyre mens displayet vise «SPEEDLINK». Displayet viser «0 0»: Det venstre tallet viser den venstre analogstickens ømfintlighet, mens den høyre viser den høyre analogstickens ømfintlighet. Forskyv den ønskede regulatoren mot venstre eller høyre for å stille inn en høyere/lavere ømfintlighet (-10: minimal ømfintlighet / +10: maksimal ømfintlighet). Innstillingsmodusen avsluttes automatisk etter 2 sekunder.
9. **Aktivering/deaktivering av belysningen:**
   Trykk på den høyre regulatoren. Displayet viser «LEDS ON» (lys på) eller «LEDS OFF» (av). Ved å betjene D-padens opp- eller ned-knapp, skifter du til den innstillingen du ønsker. Bekreft endringen ved å trykke på den høyre regulatoren igjen.
10. **Sette tilbake til innstillinger:**
   For å stille Gamepad tilbake på fabrikkinnstillingene, må du holde «BACK» og «START» trykket samtidig i 3 s. Displayet viser: «RESET?»

   Trykk på «A» for å bekrefte. Dette fører til at alle innstillingene slettes. Trykk på den høyre regulatoren hvis du vil avbryte denne prosessen.

RO

1. Descărcați și instalați driverul pentru QUINOX Pro USB Gamepad. Driverul actualizat este disponibil pentru descărcare la www.speedlink.com/support.
2. Conectați gamepad-ul cu ajutorul cablului USB la un port USB liber al calculatorului (USB 2.0/3.0, IN 5V DC 110mA). După câteva secunde încep să se aprindă lămpile LED, iar pe ecran se afișează „SPEEDLINK“.
3. Cu ajutorul întreupătorului On/Off din partea de jos a gamepad-ului se poate activa și dezactiva vibrarea. Cu ajutorul comutatorului X/D se poate comuta între modurile XInput (X) și DirectInput (D).
4. **Comutarea între profiluri:**
   Apăsați regulatorul stâng. În continuare folosiți tasta sus sau jos a D-Pad pentru a comuta pe profilul dorit.
   - „NORMAL“ (profil standard, fără funcții suplimentare)
   - „PROFILE 1“ (profil taste 1, taste suplimentare cu orice funcții)
   - „PROFILE 2“ (profil taste 2, taste suplimentare cu orice funcții)
   - „MACRO 1“ (profil macro 1, taste suplimentare cu funcții macro)
   - „MACRO 2“ (profil macro 2, taste suplimentare cu funcții macro)

   Pentru a activa profilul selectat apăsați din nou regulatorul stâng.
5. **Setarea tastelor de profil:**
   Apăsați regulatorul stâng pentru a selecta „PROFILE 1“ sau „PROFILE 2“, fără însă a le activa. Apăsați regulatorul drept pentru a iniția modul Programare. Pe ecran se afișează „PROGRAM MODE“. Mențineți apăsată una din tastele suplimentare (K1-K6). Pe ecran se afișează funcția actuală a acestei taste în cadrul acestui profil. În acest timp apăsați una dintre tastele principale (de ex. „A“) pentru a aloca funcția acesteia tastei suplimentare selectate. Noua funcție va fi afișată pe ecran. După aceasta eliberați tasta suplimentară și apăsați din nou regulatorul drept pentru a ieși din modul Programare al acestui profil. În cadrul acestui profil, tasta suplimentară va fi din acest moment alocată corespunzător (de ex. cu „A“ pe tasta suplimentară).
6. **Setarea profilurilor macro:**
   Apăsați regulatorul stâng pentru a selecta „MACRO 1“ sau „MACRO 2“, fără însă a le activa. Apăsați regulatorul drept pentru a iniția modul Programare. Pe ecran se afișează „PROGRAM MODE“. Mențineți apăsată una din tastele suplimentare (K1-K6). Pe ecran se afișează funcția actuală a acestei taste în cadrul acestui profil. În acest timp apăsați orice succesiune de taste principale (de ex. „A, X, B") pentru a o aloca tastei suplimentare selectate. Toate tastele principale, comenzile D-Pad și apăsările pe trăgaci pot fi salvate sub formă de macro. Aveți în vedere că se va prelucra digital funcția trăgaciului. Noua funcție va fi afișată pe ecran ca „MACROSET“. După aceasta eliberați tasta suplimentară și apăsați din nou regulatorul drept pentru a ieși din modul Programare al acestui profil. În cadrul acestui profil, tasta suplimentară va fi din acest moment alocată corespunzător (de ex. cu succesiunea de taste principale „A, X, B” pe tasta suplimentară).
7. **Setarea sensibilității trăgaciului analogic:**
   Apăsați regulatorul stâng pentru a selecta „PROFILE 1“ sau „PROFILE 2“, fără însă a le activa. Apăsați regulatorul drept pentru a iniția modul Programare. Pe ecran se afișează „PROGRAM MODE“. Când apăsați trăgaciul analogic drept, pe ecran se afișează „R TRIGGER 100”, iar când apăsați trăgaciul analog stâng, se afișează „L TRIGGER 100”. Prin apăsarea tastei sus sau jos a D-Pad puteți regla sensibilitatea: 25 (întreaga zonă a trăgaciului activă, cea mai mare sensibilitate), 50, 75 sau 100 (cea mai mică sensibilitate). Apăsați din nou trăgaciul pentru a ieși din modul Setări. Apăsați din nou regulatorul drept pentru a ieși din modul Programare.
8. **Setarea sensibilității stick-ului analogic:**
   Deplasați regulatorul stâng sau drept spre stânga sau dreapta în timp ce pe ecran este afișat „SPEEDLINK”. Pe ecran se afișează „0 0”: Cifra din stânga indică sensibilitatea stick-ului analogic stâng, iar cifra din dreapta pe cea a stick-ului analogic drept. Mișcați regulatorul dorit către stânga sau dreapta pentru a seta o sensibilitate mai mare/mai redusă (-10: sensibilitate minimă / +10: sensibilitate maximă). Modul Setare se finalizează automat după 2 secunde.
9. **Activare/dezactivare iluminare:**
   Apăsați regulatorul drept. Pe ecran se afișează „LEDS ON“ (lumină aprinsă) sau „LEDS OFF“ (stinsă). Prin apăsarea tastei sus sau jos a D-Pad treceți la setarea preferată. Pentru a confirma modificarea apăsați din nou regulatorul drept.
10. **Resetarea setărilor:**
   Pentru a restabili setările din fabrică ale gamepad-ului apăsați și mențineți apăsate simultan timp de 3 s tastele „BACK“ și „START“. Pe ecran se afișează: „RESET?“

   Pentru a confirma apăsați „A”. Cu aceasta se șterg toate setările. Pentru a întrerupe procesul apăsați regulatorul drept.

HR

1. Preuzmite upravljački program za QUINOX Pro USB Gamepad i instalirajte ga. Ažurirani upravljački program dostupan je na www.speedlink.com/support.
2. Spojite gamepad pomoću USB kabela na slobodan USB priključak na vašem PC računalu (USB 2.0/3.0, IN 5V DC 110mA). Nakon nekoliko sekundi, LED indikatori počinju svijetliti, na zaslonu se prikazuje „SPEEDLINK“.
3. Prekidačem On/Off na donjoj strani gamepada uključite ili isključite funkciju vibriranja. Prekidačem X/D možete prebacivati između načina rada XInput (X) i DirectInput (D).
4. **Prebacivanje između profila:**
   Pritisnite lijevu kontrolu. Zatim pomoću tipke gore ili dolje na D polju prebacite na profil koji želite odabrati.
   - „NORMAL“ (Standardni profil, bez dodatnih funkcija tipki)
   - „PROFILE 1“ (Profil tipki 1, Dodatne tipke s proizvoljnim funkcijama)
   - „PROFILE 2“ (Profil tipki 2, Dodatne tipke s proizvoljnim funkcijama)
   - „MACRO 1“ (Makro profil 1, Dodatne tipke s makro funkcijama)
   - „MACRO 2“ (Makro profil 2, Dodatne tipke s makro funkcijama)

   Za aktiviranje odabranog profila ponovno pritisnite lijevu kontrolu.
5. **Podešavanje profila tipki:**
   Pritisnite lijevu kontrolu kako biste odabrali „PROFILE 1“ ili „PROFILE 2“ bez da ih aktivirate. Pritisnite desnu kontrolu kako biste aktivirali programiranje. Na zaslonu se prikazuje „PROGRAM MODE“. Držite pritisnutu jedan od dodatnih tipki (K1-K6). Na zaslonu se prikazuje trenutna vrijednost te tipke u tom profilu. U međuvremenu pritisnite bilo koju glavnu tipku (npr. „A“), kako biste njezinu funkciju dodijelili odabranoj dodatnoj tipki. Nova se funkcija prikazuje na zaslonu. Nakon toga otpustite dodatnu tipku i ponovno pritisnite desnu kontrolu kako biste završili programiranje za taj profil. Unutar tog profila, ta tipka ubuduće ima odgovarajuću funkciju (npr. „A“ na dodatnoj tipki).
6. **Podešavanje makro profila:**
   Pritisnite lijevu kontrolu kako biste odabrali „MACRO 1“ ili „MACRO 2“ bez da ih aktivirate. Pritisnite desnu kontrolu kako biste aktivirali programiranje. Na zaslonu se prikazuje „PROGRAM MODE“. Držite pritisnutu jedan od dodatnih tipki (K1-K6). Na zaslonu se prikazuje trenutna vrijednost te tipke u tom profilu. U međuvremenu pritisnite bilo koji redoslijed glavnih tipki (npr. „A, X, B“), kako biste taj redoslijed dodijelili odabranoj dodatnoj tipki. Sve glavne tipke, naredbe u D-polju i aktivacije okidača mogu se spremiti kao makro naredbe. Imajte na umu da se funkcija okidača obrađuje digitalno. Nova se funkcija na zaslonu prikazuje kao „MACROSET“. Nakon toga otpustite dodatnu tipku i ponovno pritisnite desnu kontrolu kako biste završili programiranje za taj profil. Unutar tog profila, ta tipka ubuduće ima odgovarajuću funkciju (npr. redoslijed tipki „A, X, B“ na dodatnoj tipki).
7. **Podešavanje osjetljivosti analognog okidača:**
   Pritisnite lijevu kontrolu kako biste odabrali „PROFILE 1“ ili „PROFILE 2“ bez da ih aktivirate. Pritisnite desnu kontrolu kako biste aktivirali programiranje. Na zaslonu se prikazuje „PROGRAM MODE“. Pritiskom na desni analogni okidač, na zaslonu se prikazuje „R TRIGGER 100“, pritiskom na lijevi analogni okidač prikazuje se „L TRIGGER 100“. Pritiskom na tipku gore ili dolje tipke na D-polju možete podesiti osjetljivost: 25 (aktivan je puni raspon okidača, najviša osjetljivost), 50, 75 ili 100 (najniža osjetljivost). Ponovo pritisnite okidač za završetak podešavanja. Ponovno pritisnite desnu kontrolu kako biste završili programiranje.
8. **Podešavanje osjetljivosti analogne palice:**
   Dok se na zaslonu prikazuje „SPEEDLINK“, pomaknite lijevu ili desnu kontrolu ulijevo ili udesno. Na zaslonu se prikazuje „0 0“: Lijevi broj označava osjetljivost lijeve, a desni desne analogne palice. Pomaknite željenu kontrolu ulijevo ili udesno kako biste podesili višu/nižu osjetljivost (-10: minimalna osjetljivost / +10: maksimalna osjetljivost). Podešavanje se automatski završava nakon 2 sekunde.
9. **Uključivanje/isključivanje rasvjete:**
   Pritisnite desnu kontrolu. Na zaslonu se prikazuje „LEDS ON“ (svjetlo uključeno) ili „LEDS OFF“ (isključeno). Pritiskom na tipku gore ili dolje tipke na D-polju možete mijenjati željenu postavku. Potvrdite izmjenu ponovnim pritiskom na desnu kontrolu.
10. **Resetiranje postavki:**
   Kako biste gamepad resetirali na tvorničke postavke, istovremeno pritisnite i 3 sekunde držite tipku „BACK“ i „START“. Na zaslonu se prikazuje: „RESET?“

   Za potvrdu pritisnite „A“. Nakon toga se brišu sve postavke. Za prekid pritisnite desnu kontrolu.

RS

1. Izvršite usnimavanje drajvera za QUINOX Pro USB Gamepad i instalirajte ga. Aktualni drajver na stranici www.speedlink.com/support stoji na raspolaganju za download.
2. Povežite Gamepad preko USB-kabela sa slobodnim USB-priključkom Vašeg računara (USB 2.0/3.0, IN 5V DC 110mA). Nakon nekoliko sekundi LED-svjetiljke počinju da svijetle, display prikazuje „SPEEDLINK“.
3. Sa prekidačem On/Off na donjoj strani Gamepada možete da aktivirate i deaktivirate funkciju vibracije. Sa X/D-prekidačem možete da prebacujete između modusa XInput (X) i DirectInput (D).
4. **Prebacivanje između profila:**
   Pritisnite lijevi regulator. Zatim pomoću tastera D-pada u smjeru prema gore ili dolje prelazite na profil, koji želite da izaberete.
   - „NORMAL“ (standardni profil, bez dodatnih funkcija tastera)
   - „PROFILE 1“ (profil tastera 1, dodatni tasteri sa proizvoljnim funkcijama tastera)
   - „PROFILE 2“ (profil tastera 2, dodatni tasteri sa proizvoljnim funkcijama tastera)
   - „MACRO 1“ (makroprofil 1, dodatni tasteri sa makrofunkcijama)
   - „MACRO 2“ (makroprofil 2, dodatni tasteri sa makrofunkcijama)

   Za aktiviranje izabranog profila molimo da ponovo pritisnete lijevi regulator.
5. **Podešavanje profila tastera:**
   Pritisnite lijevi regulator, da biste „PROFILE 1“ ili „PROFILE 2“ izabrali bez da ga aktivirate. Pritisnite desni regulator da biste pokrenuli modus za programiranje. Display pokazuje „PROGRAM MODE“. Držite jedan od dodatnih tastera (K1-K6) pritisnut. Display pokazuje trenutnu dodjelu tog tastera u tom profilu. Za to vrijeme pritisnite proizvoljni glavni taster (npr. „A“), da biste njegovu funkciju prebacili na izabran dodatni taster. Nova funkcija se prikazuje preko displaya. Na kraju pustite dodatni taster i ponovo pritisnite desni regulator, da biste napustili modus programiranja za taj profil. Unutar toga profila je dodatni taster u budućnosti na odgovarajući način dodijeljenj (npr. sa „A“ na dodatnom tasteru).
6. **Podešavanje makroprofila:**
   Pritisnite lijevi regulator, da biste „MACRO 1“ ili „MACRO 2“ izabrali bez da ga aktivirate. Pritisnite desni regulator da biste pokrenuli modus za programiranje. Display pokazuje „PROGRAM MODE“. Držite jedan od dodatnih tastera (K1-K6) pritisnut. Display pokazuje trenutnu dodjelu tog tastera u tom profilu. Za to vrijeme pritisnite proizvoljni slijed glavnih tastera (npr. „A, X, B“), da biste ga prebacili na izabran dodatni taster. Sve glavne tastere, D-pad-komande i triger-aktivacije možete da memorišete kao makro. Molimo Vas da vodite računa o tome, da se trigger-funkcija digitalno obrađuje. Nova funkcija display pokazuje kao „MACROSET“. Na kraju pustite dodatni taster i ponovo pritisnite desni regulator, da biste napustili modus programiranja za taj profil. Unutar toga profila je dodatni taster u budućnosti na odgovarajući način dodijeljenj (npr. sa slijedom glavnih tastera „A, X, B“ na dodatnom tasteru).
7. **Podešavanje osjetljivosti analognog triggera:**
   Pritisnite lijevi regulator, da biste „PROFILE 1“ ili „PROFILE 2“ izabrali bez da ga aktivirate. Pritisnite desni regulator da biste pokrenuli modus za programiranje. Display pokazuje „PROGRAM MODE“. Prilikom aktivacije desnog analognog triggera display pokazuje „R TRIGGER 100“, prilikom aktivacije lijevog analognog triggera „L TRIGGER 100“. Aktivacijom tastera koji pokazuje prema gore ili dolje na D-padu možete da podesite osjetljivost: 25 (cjelokupno trigger-područje aktivno, najveća osjetljivost), 50, 75 ili 100 (najmanja osjetljivost). Ponovo aktivirajte trigger i time završite modus podešavanja. Pritisnite desni regulator ponovo, da biste napustili modus za programiranje.
8. **Podešavanje osjetljivosti analognog stika:**
   Pokrenite, dok display pokazuje „SPEEDLINK“, lijevi ili desni regulator u lijevu ili desnu stranu. Display pokazuje „0 0“: Lijevi broj pokazuje osjetljivost lijevog, a desni broj osjetljivost desnog analognog stika. Željeni regulator pokrenite u lijevu ili desnu stranu, da biste podesili višu/nižu osjetljivost (-10: minimalna osjetljivost / +10: maksimalna osjetljivost). Modus podešavanja se nakon 2 sekunde automatski završava.
9. **Aktivacija / deaktivacija osvjetljenja:**
   Pritisnite desni regulator. Display pokazuje „LEDS ON“ (svjetlo uključeno) ili „LEDS OFF“ (isključeno). Aktivacijom tastera koji pokazuje prema gore ili dolje na D-padu možete da promijenite Vaše preferirano podešenje. Potvrdite promjenu ponovnim pritiskanjem desnog regulatora.
10. **Resetiranje postavki:**
   Da biste Gamepad vratili na fabričke postavke, držite „BACK“ i „START“ istovremeno pritisnute 3 sekunde. Display pokazuje: „RESET?“

   Za potvrdu pritisnite „A“. Sva podešenja će biti izbrisana. Da biste postupak prekinuli, pritisnite desni regulator.

SL

1. Prenesite gonilnik za QUINOX Pro USB Gamepad in ga namestite. Najnovejši gonilnik je vedno na voljo za prenos na naslovu www.speedlink.com/support.
2. Povežite igralno blazinico s kablom USB s prostim priključkom USB na svojem osebnem računalniku (USB 2.0/3.0, IN 5V DC 110mA). Čez nekaj sekund lučke LED začnejo svetiti, na zaslonu se prikaže »SPEEDLINK«.
3. S stikalom On/Off na spodnji strani igralnega ploščka vklopite ali izklopite vibracijsko funkcijo. S stikalom X/D lahko preklapljate med načini XInput (X) in DirectInput (D).
4. **Izbira profilov:**
   Pritisnite levo stikalo. Potem s tipko za gor ali dol na krmilniku D-Pad preidite na profil, ki ga želite izbrati.
   - »NORMAL« (standardni profil, brez funkcij dodatnih tipk)
   - »PROFILE 1« (profil tipk 1, dodatne tipke s poljubnimi funkcijami tipk)
   - »PROFILE 2« (profil tipk 2, dodatne tipke s poljubnimi funkcijami tipk)
   - »MACRO 1« (makro profil 1, dodatne tipke s funkcijami makrov)
   - »MACRO 2« (makro profil 2, dodatne tipke s funkcijami makrov)

   Za aktiviranje izbranega profila znova pritisnite na levo tipko.
5. **Nastavitev profilov tipk:**
   Pritisnite levo stikalo, da izberete »PROFILE 1« ali »PROFILE 2«, ne da bi ga aktivirali. Pritisnite desno stikalo, da zaženete način za programiranje. Na zaslonu se prikaže »PROGRAM MODE«. Držite pritisnjeno eno od dodatnih tipk (K1–K6). Na zaslonu se prikaže trenutna dodelitev za to tipko v tem profilu. Medtem pritisnite na poljubno glavno tipko (npr. »A«), da njeno funkcijo dodelite izbrani dodatni tipki. Nova funkcija se prikaže na zaslonu. Potem dodatno tipko spustite in znova pritisnite desno stikalo, da zapustite način za programiranje za ta profil. V tem profilu bo dodatna tipka v prihodnje ustrezno programirana (npr. za »A« na dodatni tipki).
6. **Nastavitev profilov makrov:**
   Pritisnite levo stikalo, da izberete »MACRO 1« ali »MACRO 2«, ne da bi ga aktivirali. Pritisnite desno stikalo, da zaženete način za programiranje. Na zaslonu se prikaže »PROGRAM MODE«. Držite pritisnjeno eno od dodatnih tipk (K1–K6). Na zaslonu se prikaže trenutna dodelitev za to tipko v tem profilu. Medtem pritisnite na poljubno zaporedje glavnih tipk (npr. »A, X, B«), da njeno funkcijo dodelite izbrani dodatni tipki. Vse glavne tipke, ukaze krmilnika D-Pad in sprožitve je mogoče shraniti kot makre. Prosimo, upoštevajte, da se funkcija sprožilca izvaja digitalno. Nova funkcija se na zaslonu prikaže kot »MACROSET«. Potem dodatno tipko spustite in znova pritisnite desno stikalo, da zapustite način za programiranje za ta profil. V tem profilu bo dodatna tipka v prihodnje ustrezno programirana (npr. z zaporedjem glavne tipke »A, X, B« na dodatni tipki).
7. **Nastavitev občutljivosti analognega sprožilca:**
   Pritisnite levo stikalo, da izberete »PROFILE 1« ali »PROFILE 2«, ne da bi ga aktivirali. Pritisnite desno stikalo, da zaženete način za programiranje. Na zaslonu se prikaže »PROGRAM MODE«. Pri pritisku na desni analogni sprožilec se na zaslonu prikaže »R TRIGGER 100«, pri pritisku na levi analogni sprožilec »L TRIGGER 100«. S pritiskanjem na tipki krmilnika D-Pad za gor in dol lahko nastavite občutljivost: 25 (aktivno je celotno območje sprožitve, najvišja občutljivost), 50, 75 ali 100 (najnižja občutljivost). Znova pritisnite na sprožilec, da zapustite način za nastavljanje. Znova pritisnite desno stikalo, da zaženete način za programiranje.
8. **Nastavitev občutljivosti analogne palice:**
   Medtem ko se na zaslonu prikazuje »SPEEDLINK«, pomaknite levo ali desno stikalo v levo ali desno. Na zaslonu se prikaže »0 0«: Leva številka prikazuje občutljivost leve analogne palice, desna številka občutljivost desne analogne palice. Želeno stikalo pomikajte v levo ali desno, da nastavite višjo/nižjo občutljivost (–10: minimalna občutljivost / +10: maksimalna občutljivost). Način za nastavljanje se samodejno zaključi po 2 sekundah.
9. **Aktiviranje/deaktiviranje osvetlitve:**
   Pritisnite desno stikalo. Na zaslonu se prikaže »LEDS ON« (vklop luči) ali „LEDS OFF“ (izklop). S pritiskanjem na tipki krmilnika D-Pad za gor in dol lahko izvedete svojo želeno nastavitev. Spremembo potrdite z vnovičnim pritiskom na desno stikalo.
10. **Ponastavitev:**
   Za ponastavitev igralne blazinice na tovarniške nastavitve, za 3 sekunde istočasno pritiskajte »BACK« in »START«. Na zaslonu se prikaže: »RESET?«

   V potrditev pritisnite »A«. Po tem se vse nastavitve izbrišejo. Za prekinitev postopka pritisnite desno stikalo.

QUINOX

PRO USB GAMEPAD

QUICK INSTALL GUIDE

VER. 1.0
SL-650005-BK

EL, CZ, PT, DK, SE, NO, RO, HR, RS, SL

Obsah je uzamčen

Dokončete, prosím, proces objednávky.

Následně budete mít přístup k celému dokumentu.

Proč je dokument uzamčen? Nahněvat Vás rozhodně nechceme. Jsou k tomu dva hlavní důvody:

1) Vytvořit a udržovat obsáhlou databázi návodů stojí nejen spoustu úsilí a času, ale i finanční prostředky. Dělali byste to Vy zadarmo? Ne*. Zakoupením této služby obdržíte úplný návod a podpoříte provoz a rozvoj našich stránek. Třeba se Vám to bude ještě někdy hodit.

   **) Možná zpočátku ano. Ale vězte, že dotovat to dlouhodobě nelze. A rozhodně na tom nezbohatneme.*

2) Pak jsou tady „roboti“, kteří se přiživují na naší práci a „vysávají“ výsledky našeho úsilí pro svůj prospěch. Tímto krokem se jim to snažíme překazit.

A pokud nemáte zájem, respektujeme to. Urgujte svého prodejce. A když neuspějete, rádi Vás uvidíme!