SENCOR SPR 3900SS

EN ▪ **Pressure cooker**
Translation of the original manual

CZ ▪ **Tlakový hrnec**
Návod k použití v originálním jazyce

SK ▪ **Tlakový hrniec**
Preklad pôvodného návodu

EN Pressure cooker
Important safety instructions

READ CAREFULLY AND STORE FOR FUTURE USE.

GENERAL WARNINGS

- This appliance may be used by children 8 years of age and older and by persons with physical or mental impairments or by inexperienced persons, if they are properly supervised or have been informed about how to use the product in a safe manner and understand the potential dangers.
- Children must not play with the appliance. Cleaning and maintenance performed by the user must not be performed by unsupervised children.
- In the event that the power cord is damaged, have it repaired at a professional service centre to prevent causing a dangerous situation. It is forbidden to use the appliance if it has a damaged power cord.
- This appliance may not be used by children. Keep the appliance and its power cord away from children. Children must not play with the appliance.
- This appliance is intended for home use exclusively. It is forbidden to use it in store kitchenettes, offices, in agriculture, in hotels or motels, or in bed and breakfast establishments.
- To prevent the risk of injury by electrical shock, never submerge the pressure cooker unit, the power cord or the power plug in water or any other liquid.
- Always open the lid according to the instructions in chapter CORRECTLY HANDLING THE LID.
- Never open the pressure cooker by force. Never open the pressure cooker until you have ascertained that its internal pressure has fallen completely. See "User's manual".
- Make sure that no water or any other liquid splashes on the power plug or the power socket, and that the hot steam emitted from the appliance is also kept away. If this, nevertheless, occurs, disengage the circuit breaker of the power socket and then carefully dry the power socket and the power plug before further use.
- Only clean surfaces that are intended for coming into contact with food according to the instructions in this user's manual.

Warning:
Incorrect use may lead to injuries.

- The temperature of accessible surfaces on the pressure cooker is high when the pressure cooker is in operation and for a certain time afterwards. Likewise, also the surface of the heating element retains residual heat after use.
- This pressure cooker must be used only in accordance with the instructions contained in this user's manual. Please read and follow these instructions.
- Do not use pressure cookers for any other purposes than those for which they have been designed.
- Do not tamper with any of the pressure cooker's safety systems beyond the instructions specified in this user's manual.
- The pressure cooker must not be left without supervision while in operation. In particular, do not leave children in the vicinity of the pressure cooker while it is in operation.
- Do not place the pressure cooker into a hot oven.
- Do not overfill the removable inner pot above the maximum ingredients mark. When cooking foods that expand during the cooking process such as rice or dehydrated vegetables, do not fill the inner pot past half its volume.
- Never use the pressure cooker for frying food under pressure. Never use a pressure cooker without water. This could seriously damage it.
- After every use, check that the pressure release valve and the safety float valve are not clogged or dirty.
- Do not use the pressure cooker with an empty removable inner pot. This could seriously damage it.
- Only use spare parts from the manufacturer for the corresponding model. Always use the inner pot and lid from the same manufacturer, which is designated as compatible.
- This cooker cooks under pressure. The incorrect use of this pressure cooker may cause scalding. Check that the pressure cooker is properly closed before heating. See chapter CORRECTLY HANDLING THE LID.
- When the pressure cooker is under pressure, handle it extremely carefully.
- When cooking pasta, gently shake the pressure cooker before opening it to prevent ejecting food out of it.
- After cooking meat with skin, e.g. beef tongue, which may increase in volume, do not puncture the meat if the skin is swollen as this could result in scalding.
- Do not touch the hot surfaces of the pressure cooker. After turning it off and disconnecting the pressure cooker from the power socket, use the two side handles to carry the appliance. For reasons of increased safety, we recommend using kitchen gloves.

ELECTRICAL SAFETY

- Before connecting this appliance to a power socket, make sure that the voltage stated on its rating label corresponds to the voltage in your power socket.
- Connect the appliance only to a properly grounded socket. Do not use an extension cord.
- Never connect the appliance to a power socket until it is properly assembled.
- Fully unwind the power cord before using it.
- Do not connect and disconnect the power cord to and from the power socket with wet hands.
- Ensure that the power plug contacts do not come into contact with water or moisture.
- Do not disconnect the appliance from the power socket by pulling on the power cord. This could damage the power cord or the power socket. Disconnect the cord from the power socket by gently pulling on the plug of the power cord.
- Do not place heavy items on the power cord. Make sure the power cord does not hang over the edge of a table or that it is not touching a hot surface or sharp objects.
- To avoid the danger of injury by electrical shock, do not repair the appliance yourself or make any adjustments to it. Have all repairs or adjustments of the appliance performed at an authorised service centre. Tampering with the appliance during the warranty period may void the warranty.
- Always turn off the appliance and disconnect it from the power socket when you have finished using it.

SAFETY DURING USE

- This pressure cooker is intended for cooking meals such as soups, rice, stewed meals, goulash and all other meals that can be cooked in standard pressure cookers or in stew pots. Do not use it for purposes other than those for which it was designed.
- This pressure cooker is designed for use in indoor areas only. Never use it in an outdoor or industrial environment.
- Only use the pressure cooker on an even, dry, clean, stable and heat-resistant surface. Do not use the pressure cooker on the drainboard of a kitchen sink.
- Do not place the pressure cooker on the edge of a table, on unstable, inclining or uneven surfaces, on an electric or gas stove and other sources of heat, or in their vicinity.
- When cooking, do not place the pressure cooker directly on surfaces that are sensitive to heat, for example stone countertops. This type of countertop is sensitive to uneven heat, and when heated in a single point it may crack. In the event that you wish to use this pressure cooker on a heat sensitive countertop, place a cutting board or a similar heat resistant material underneath it.
- Never carry the pressure cooker by the lid handle, always carry it using the two side handles on the pressure cooker unit.
- Only use the removable inner pot that is supplied with this pressure cooker. Never use any other pot.
- Do not use a cracked, dented or otherwise damaged removable inner pot. A damaged inner pot must be replaced with new pot of the original type.
- Before inserting the removable inner pot into the built-in outer pot, check that the outer surface and the inside of the built-in outer pot is completely clean and dry. To prevent damaging the built-in outer pot, there must be no dried on food remains, etc. on the outer surface of the pot and the surface of the heating element.
- Do not use the pressure cooker when it is not functioning correctly or after it has fallen on the floor, been submerged in water or is damaged in any other way. Hand it over to an authorised service centre for inspection or repair.
- Before connecting the pressure cooker to a power socket, make sure that the removable inner pot is properly seated in the built-in outer pot and that it is filled with water and ingredients and that the lid is correctly positioned in place.
- Do not connect the pressure cooker to a power socket or turn it on without the removable inner pot located inside the built-in outer pot.

Warning:
Do not pour water or place any food into the built-in outer pot. Food and water are to be put only into the removable inner pot.

- Only use the pressure cooker with the original accessories that came with it.

Attention:
Using non-original accessories may result in a dangerous situation arising.

- When operating the pressure cooker, the lid must be tilted down and properly closed. Do not place any items on to the lid.
- During operation, there needs to be sufficient area for air circulation above the pressure cooker and around it.
- Do not use the pressure cooker in the vicinity of heat sensitive materials. Do not cover the pressure cooker or block its vents.
- Ensure that the current of steam escaping through the pressure control valve and the safety float valve are not directed at heat sensitive materials or at you or other people. Hot steam may cause serious scalding.
- When using the keep warm function, do not leave any spoons or ladles or any other kitchen utensils inside the removable inner pot.
- When handling the pressure cooker after finishing cooking, it is necessary to be very careful not to touch the outer case of the pressure cooker or any other parts of the pressure cooker because they may still be hot as a result of residual heat.
- Do not touch the hot surfaces of the pressure cooker. After turning off and disconnecting the pressure cooker from the power socket, use the side handles to carry the appliance. For reasons of increased safety, we recommend using kitchen gloves.
- Use kitchen gloves when removing the inner pot after you have finished cooking.
- Water from the lid may only drip into the removable inner pot, it must not drip into the built-in outer pot.
- Do not place the hot lid on heat sensitive surfaces.
- Always turn off and disconnect the pressure cooker from the mains power socket when not using it, when leaving it without supervision, before removing the inner pot, steamer insert or metal insert, before cleaning, before performing maintenance or moving it. Never move the pressure cooker during operation.
- It is necessary to pay exceptional care when moving the pressure cooker filled with hot food or liquids.
- Always allow the pressure cooker to fully cool down before removing the inner pot and before cleaning.
- Regularly clean the pressure cooker after each use according to the instructions in chapter Maintenance and cleaning. Do not perform any maintenance on the pressure cooker apart from the maintenance procedure described in chapter Maintenance and cleaning.
- To prevent scratching the non-stick surface inside the removable inner pot when cleaning it, always use wooden, silicone or plastic utensils.
- Apart from the removable inner pot, no part of this pressure cooker is intended for washing in a dishwasher.

CZ Tlakový hrnec
Důležité bezpečnostní pokyny

ČTĚTE POZORNĚ A USCHOVEJTE JE PRO BUDOUCÍ POUŽITÍ.

OBECNÁ UPOZORNĚNÍ

- Tento spotřebič mohou používat děti ve věku 8 let a starší a osoby se sníženými fyzickými, smyslovými nebo mentálními schopnostmi nebo s nedostatkem zkušeností a znalostí, pokud jsou pod dozorem nebo byly poučeny o používání spotřebiče bezpečným způsobem a rozumí případným nebezpečím.
- Děti si se spotřebičem nesmějí hrát. Čištění a údržbu nesmějí provádět děti bez dozoru.
- Pokud je přívodní kabel poškozen, jeho výměnu svěřte odbornému servisnímu středisku, aby se zabránilo vzniku nebezpečné situace. Spotřebič s poškozeným přívodním kabelem je zakázáno používat.
- Tento spotřebič nesmějí používat děti. Udržujte spotřebič a jeho přívod mimo dosah dětí. Děti si se spotřebičem nesmějí hrát.
- Tento spotřebič je určen výhradně pro použití v domácnostech. Je zakázáno jej používat v kuchyňských koutech obchodů, kanceláří, v zemědělství, v hotelích nebo motelech, v podnicích zajišťujících nocleh se snídaní a podobně.
- Abyste zabránili nebezpečí úrazu elektrickým proudem, nikdy neponořujte plášť spotřebiče, napájecí kabel ani síťovou zástrčku do vody nebo jiné tekutiny.
- Víko vždy otevírejte dle pokynů v kapitole SPRÁVNÁ MANIPULACE S VÍKEM.
- Nikdy neotvírejte tlakový hrnec silou. Neotvírejte tlakový hrnec, aniž byste se ujistili, že jeho vnitřní tlak úplně poklesl. Viz „Návod k použití".
- Dbejte, aby na síťovou zástrčku ani na zásuvku nestříkala voda nebo jiná kapalina, ani neproudila horká pára ze spotřebiče. Pokud se tak přesto stane, vypněte jistič přívodu elektrického proudu do zásuvky a poté zásuvku i zástrčku pečlivě vysušte před dalším použitím.
- Povrchy, které jsou určeny pro styk s potravinami, čistěte pouze dle pokynů v tomto návodu.

Varování:
Nesprávné používání může vést ke zranění.

- Teplota přístupných povrchů hrnce je vysoká, když je hrnec v činnosti, a ještě určitou dobu po jejím ukončení. Stejně tak i povrch topného tělesa obsahuje po ukončení činnosti zbytkové teplo.
- Tento hrnec musí být používán pouze v souladu s pokyny uvedenými v tomto návodu k použití. Čtěte a dodržujte tyto pokyny.
- Nepoužívejte tlakové hrnce pro jiné účely, než pro které jsou určeny.
- Nezasahujte do žádného bezpečnostního systému hrnce nad rámec pokynů, specifikovaných v tomto návodu k použití.
- Pokud je tlakový hrnec v provozu, nesmí být ponechán bez dozoru. Obzvláště děti nenechávejte v blízkosti tlakového hrnce, pokud je v provozu.
- Nevkládejte tlakový hrnec do vyhřáté pečící trouby.
- Vyjímatelný vnitřní hrnec nepřeplňujte nad rysku maximálního množství potravin. Při vaření potravin, které se při vaření roztahují, jako je rýže nebo dehydratovaná zelenina, neplňte vnitřní hrnec nad polovinu jeho objemu.
- Nikdy nepoužívejte tlakový hrnec pro smažení potravy pod tlakem. Nikdy nepoužívejte tlakový hrnec bez vody. Mohlo by dojít k jeho vážnému poškození.
- Před každým použitím zkontrolujte, že ventil vypouštění páry a bezpečnostní plovákový ventil nejsou ucpány nebo znečištěny.
- Nepoužívejte hrnec s prázdným vyjímatelným vnitřním hrncem. Mohlo by dojít k jeho vážnému poškození.
- Používejte pouze náhradní díly od výrobce pro odpovídající model. Používejte vždy vnitřní hrnec a víko od stejného výrobce, které je označeno jako kompatibilní.
- Tento hrnec vaří pod tlakem. Nesprávné používání tohoto hrnce může způsobit opaření. Ujistěte se, že je tlakový hrnec před ohříváním řádně uzavřen. Viz kapitola SPRÁVNÁ MANIPULACE S VÍKEM.
- S tlakovým hrncem, který je pod tlakem, manipulujte s maximální opatrností.
- Při vaření těstovin jemně zatřeste tlakovým hrncem předtím, než jej otevřete, abyste se vyhnuli vymrštění potravy.
- Po uvaření masa s kůží, např. hovězí jazyk, který může nabýt na objemu, nepropichujte maso, pokud je kůže nabobtnalá, mohli byste být opařeni.
- Nedotýkejte se horkých povrchů hrnce. Po vypnutí a odpojení hrnce od síťové zásuvky používejte pro zvednutí a přenášení spotřebiče dvě boční držadla. Z důvodu zvýšené bezpečnosti doporučujeme použití kuchyňských chňapek.

ELEKTRICKÁ BEZPEČNOST

- Před připojením spotřebiče k síťové zásuvce se ujistěte, že se shoduje napětí uvedené na jeho typovém štítku s napětím ve vaší zásuvce.
- Spotřebič připojujte pouze k řádně uzemněné zásuvce. Nepoužívejte prodlužovací kabel.
- Spotřebič nikdy nepřipojujte k síťové zásuvce, dokud není řádně sestaven.
- Před použitím plně rozviňte napájecí kabel.
- Napájecí kabel spotřebiče nepřipojujte a neodpojujte od síťové zásuvky mokrýma rukama.
- Dbejte na to, aby se vidlice napájecího kabelu nedostala do kontaktu s vodou nebo vlhkostí.
- Neodpojujte spotřebič od síťové zásuvky tahem za napájecí kabel. Mohlo by dojít k poškození napájecí kabelu nebo síťové zásuvky. Kabel odpojujte od zásuvky tahem za zástrčku napájecí kabelu.
- Na napájecí kabel nepokládejte těžké předměty. Dbejte na to, aby napájecí kabel nevisel přes okraj stolu nebo aby se nedotýkal horkého povrchu nebo ostrých předmětů.
- Abyste se vyvarovali nebezpečí úrazu elektrickým proudem, neopravujte spotřebič sami ani ho nijak neupravujte. Veškeré opravy a seřízení tohoto spotřebiče svěřte autorizovanému servisnímu středisku. Zásahem do spotřebiče během platnosti záruky se vystavujete riziku ztráty záručních plnění.
- Spotřebič vždy vypněte a odpojte od síťové zásuvky po ukončení používání.

BEZPEČNOST PŘI POUŽÍVÁNÍ

- Tento hrnec je určen k vaření pokrmů jako jsou polévky, rýže, dušené pokrmy, guláš a všechny ostatní pokrmy, které se dají vařit v tradičním tlakovém hrnci nebo v nádobách na dušení. Nepoužívejte jej k jiným účelům, než ke kterým je určen.
- Tento hrnec je určen pouze pro použití ve vnitřních prostorách. Nikdy jej nepoužívejte ve venkovním nebo průmyslovém prostředí.
- Hrnec používejte pouze na rovném, suchém, čistém, stabilním a tepelně odolném povrchu. Hrnec nepoužívejte na odkapávací desce dřezu.
- Hrnec nepokládejte na okraj stolu, na nestabilní, nakloněné nebo nerovné povrchy, na elektrický nebo plynový vařič a jiné zdroje tepla nebo do jejich blízkosti.
- Během vaření neumísťujte hrnec přímo na povrch, který je citlivý na teplo, například kamenná deska. Tento typ pracovní desky je citlivý na nerovnoměrné teplo, a v případě lokálního ohřevu může prasknout. Pokud chcete tento hrnec používat na pracovní desce citlivé na teplo, vložte pod hrnec kuchyňské prkno nebo materiál odolný vůči teplu.
- Hrnec nikdy nepřenášejte pomocí držadla víka, vždy jej přenášejte pomocí bočních držadel hrnce.
- Používejte pouze vyjímatelný vnitřní hrnec, který je dodáván s tímto tlakovým hrncem. Nikdy nepoužívejte jiný hrnec.
- Nepoužívejte prasklý, promáčklý nebo jinak poškozený vyjímatelný vnitřní hrnec. Poškozený vnitřní hrnec musí být nahrazen novým hrncem originálního typu.
- Před vložením vyjímatelného vnitřního hrnce do pevného hrnce se ujistěte, že vnější povrch hrnce a vnitřní prostor pevného hrnce je zcela čistý a suchý. Na vnějším povrchu pevného hrnce a povrchu topného tělesa nesmějí být zaschlé zbytky potravin apod., aby se zabránilo poruchám hrnce.
- Hrnec nepoužívejte, pokud nefunguje správně, pokud upadl na zem, pokud byl ponořen do vody nebo je jakkoli poškozen. Předejte jej autorizovanému servisnímu středisku ke kontrole nebo opravě.
- Před připojením hrnce k síťové zásuvce se ujistěte, že vyjímatelný vnitřní hrnec je řádně umístěn v pevném hrnci, že je naplněn vodou a potravinami a že víko je správně umístěno.
- Hrnec nepřipojujte k síťové zásuvce, ani jej nezapínejte bez vyjímatelného vnitřního hrnce umístěné v pevném hrnci.

Výstraha:
Do pevného hrnce nelijte vodu ani do něj nevkládejte žádné potraviny. Potravinami a vodou se plní pouze vyjímatelný vnitřní hrnec.

- Hrnec používejte pouze s originálním příslušenstvím, které je s ním dodáváno.

Upozornění:
Použití neoriginálního příslušenství může vést ke vzniku nebezpečné situace.

- Během provozu hrnce musí být víko přiklopeno a řádně uzavřeno. Na víko neodkládejte žádné předměty.
- Při provozu musí být zajištěn dostatečný prostor pro cirkulaci vzduchu nad hrncem a okolo něj.
- Hrnec nepoužívejte v blízkosti materiálů citlivých na teplo. Hrnec nezakrývejte ani neblokujte jeho ventilační otvory.
- Dbejte na to, aby proud páry unikající ventilem regulace tlaku a bezpečnostním plovákovým ventilem nesměřoval na materiály citlivé na teplo nebo na vás či jiné osoby. Horká pára může způsobit vážné opaření.
- Pokud využíváte funkci udržování teploty, nenechávejte ve vyjímatelném vnitřním hrnci lžíci nebo naběračku ani jiné kuchyňské pomůcky.
- Při manipulaci s hrncem po ukončení vaření je nutno dbát zvýšené opatrnosti, abyste se nedotkli pláště hrnce nebo jiných částí hrnce, protože mohou být v důsledku zbytkového tepla stále horké.
- Nedotýkejte se horkých povrchů hrnce. Po vypnutí a odpojení hrnce od síťové zásuvky používejte pro zvednutí a přenášení spotřebiče boční držadla. Z důvodu zvýšené bezpečnosti doporučujeme použití kuchyňských chňapek.
- Při vyjímání vnitřního hrnce po skončení vaření používejte kuchyňské chňapky.
- Voda z víka může odkapávat pouze do vyjímatelného vnitřního hrnce, nesmí kapat do pevného hrnce.
- Zahřáté víko neodkládejte na povrchy, které jsou citlivé na teplo.
- Hrnec vždy vypněte a odpojte od síťové zásuvky, když jej nepoužíváte, když jej necháváte bez dozoru, před vyjmutím vnitřního hrnce, napařovací vložky nebo kovové vložky, před čištěním, údržbou nebo přemístěním. Nikdy nepřemísťujte hrnec během provozu.
- Mimořádné opatrnosti je nutné dbát, když přemísťujete hrnec naplněný horkými potravinami a tekutinami.
- Hrnec nechejte vždy zcela vychladnout před vyjmutím vnitřního hrnce a před čištěním.
- Hrnec čistěte pravidelně po každém použití dle instrukcí uvedených v kapitole Údržba a čištění. Na hrnci neprovádějte jakoukoli jinou údržbu, než je čištění uvedené v kapitole Údržba a čištění.
- Abyste zabránili poškrabání nepřilnavého povrchu vyjímatelného vnitřního hrnce při jeho čištění, vždy používejte dřevěné, silikonové nebo plastové nástroje.
- Kromě vnitřního vyjímatelného hrnce není žádná součást tohoto hrnce určena pro mytí v myčce nádobí.

SK Tlakový hrniec
Dôležité bezpečnostné pokyny

ČÍTAJTE POZORNE A USCHOVAJTE ICH NA BUDÚCE POUŽITIE.

VŠEOBECNÉ UPOZORNENIA

- Tento spotrebič môžu používať deti vo veku 8 rokov a staršie a osoby so zníženými fyzickými, zmyslovými alebo mentálnymi schopnosťami alebo s nedostatkom skúseností a znalostí, pokiaľ sú pod dozorom alebo boli poučené o používaní spotrebiča bezpečným spôsobom a rozumejú prípadným nebezpečenstvám.
- Deti sa so spotrebičom nesmú hrať. Čistenie a údržbu nesmú vykonávať deti bez dohľadu.
- Ak je prívodný kábel poškodený, jeho výmenu zverte odbornému servisnému stredisku, aby sa zabránilo vzniku nebezpečnej situácie. Spotrebič s poškodeným prívodným káblom je zakázané používať.
- Tento spotrebič nesmú používať deti. Udržiavajte spotrebič a jeho prívod mimo dosahu detí. Deti sa so spotrebičom nesmú hrať.
- Tento spotrebič je určený výhradne na použitie v domácnostiach. Je zakázané ho používať v kuchynských kútoch obchodov, kancelárií, v poľnohospodárstve, v hoteloch alebo moteloch, v podnikoch zaisťujúcich nocľah s raňajkami a podobne.
- Aby ste zabránili nebezpečenstvu úrazu elektrickým prúdom, nikdy neponárajte plášť spotrebiča, napájací kábel ani sieťovú zástrčku do vody alebo inej tekutiny.
- Veko vždy otvárajte podľa pokynov v kapitole SPRÁVNA MANIPULÁCIA S VEKOM.
- Nikdy neotvárajte tlakový hrniec silou. Neotvárajte tlakový hrniec bez toho, aby ste sa uistili, že jeho vnútorný tlak úplne poklesol. Pozrite „Návod na použitie".
- Dbajte na to, aby na sieťovú zástrčku ani na zásuvku nestriekala voda alebo iná kvapalina, ani neprúdila horúca para zo spotrebiča. Ak sa tak napriek tomu stane, vypnite istič prívodu elektrického prúdu do zásuvky a potom zásuvku aj zástrčku starostlivo vysušte pred ďalším použitím.
- Povrchy, ktoré sú určené na styk s potravinami, čistite iba podľa pokynov v tomto návode.

Varovanie:
Nesprávne používanie môže viesť k zraneniu.

- Teplota prístupných povrchov hrnca je vysoká, keď je hrniec v činnosti, a ešte určitý čas po jej ukončení. Rovnako tak aj povrch ohrievacieho telesa obsahuje po ukončení činnosti zvyškové teplo.
- Tento hrniec sa musí používať iba v súlade s pokynmi uvedenými v tomto návode na použitie. Čítajte a dodržujte tieto pokyny.
- Nepoužívajte tlakové hrnce na iné účely, než na ktoré sú určené.
- Nezasahujte do žiadneho bezpečnostného systému hrnca nad rámec pokynov, špecifikovaných v tomto návode na použitie.
- Ak je tlakový hrniec v prevádzke, nesmie sa ponechať bez dozoru. Obzvlášť deti nenechávajte v blízkosti tlakového hrnca, ak je v prevádzke.
- Nevkladajte tlakový hrniec do vyhriatej rúry na pečenie.
- Vyberateľný vnútorný hrniec nepreplňujte nad rysku maximálneho množstva potravín. Pri varení potravín, ktoré sa pri varení rozťahujú, ako je ryža alebo dehydrovaná zelenina, neplňte vnútorný hrniec nad polovicu jeho objemu.
- Nikdy nepoužívajte tlakový hrniec na smaženie potravy pod tlakom. Nikdy nepoužívajte tlakový hrniec bez vody. Mohlo by dôjsť k jeho vážnemu poškodeniu.
- Pred každým použitím skontrolujte, či ventil vypúšťania pary a bezpečnostný plavákový ventil nie sú upchaté alebo znečistené.
- Nepoužívajte hrniec s prázdnym vyberateľným vnútorným hrncom. Mohlo by dôjsť k jeho vážnemu poškodeniu.
- Používajte iba náhradné diely od výrobcu pre zodpovedajúci model. Používajte vždy vnútorný hrniec a veko od rovnakého výrobcu, ktoré je označené ako kompatibilné.
- Tento hrniec varí pod tlakom. Nesprávne používanie tohto hrnca môže spôsobiť oparenie. Uistite sa, že je tlakový hrniec pred ohrievaním riadne uzatvorený. Pozrite kapitolu SPRÁVNA MANIPULÁCIA S VEKOM.
- S tlakovým hrncom, ktorý je pod tlakom, manipulujte s maximálnou opatrnosťou.
- Pri varení cestovín jemne zatraste tlakovým hrncom pred tým, než ho otvoríte, aby ste sa vyhli vymršteniu potravy.
- Po uvarení mäsa s kožou, napr. hovädzí jazyk, ktorý môže zväčšiť svoj objem, neprepichujte mäso, ak je koža napučaná, mohli by ste sa opariť.
- Nedotýkajte sa horúcich povrchov hrnca. Po vypnutí a odpojení hrnca od sieťovej zásuvky používajte na zdvihnutie a prenášanie spotrebiča dve bočné držadlá. Z dôvodu zvýšenej bezpečnosti odporúčame použitie kuchynských lapiek.

ELEKTRICKÁ BEZPEČNOSŤ

- Pred pripojením spotrebiča k sieťovej zásuvke sa uistite, že sa zhoduje napätie uvedené na jeho typovom štítku s napätím vo vašej zásuvke.
- Spotrebič pripájajte iba k riadne uzemnenej zásuvke. Nepoužívajte predlžovací kábel.
- Spotrebič nikdy nepripájajte k sieťovej zásuvke, kým nie je riadne zostavený.
- Pred použitím úplne rozviňte napájací kábel.
- Napájací kábel spotrebiča nepripájajte a neodpájajte od sieťovej zásuvky mokrými rukami.
- Dbajte na to, aby sa vidlica napájacieho kábla nedostala do kontaktu s vodou alebo vlhkosťou.
- Neodpájajte spotrebič od sieťovej zásuvky ťahom za napájací kábel. Mohlo by dôjsť k poškodeniu napájacieho kábla alebo sieťovej zásuvky. Kábel odpájajte od zásuvky ťahom za zástrčku napájacieho kábla.
- Na napájací kábel neklaďte ťažké predmety. Dbajte na to, aby napájací kábel nevisel cez okraj stola alebo aby sa nedotýkal horúceho povrchu alebo ostrých predmetov.
- Aby ste sa vyvarovali nebezpečenstva úrazu elektrickým prúdom, neopravujte spotrebič sami ani ho nijako neupravujte. Všetky opravy a nastavenia tohto spotrebiča zverte autorizovanému servisnému stredisku. Zásahom do spotrebiča počas platnosti záruky sa vystavujete riziku straty záručných plnení.
- Spotrebič vždy vypnite a odpojte od sieťovej zásuvky po ukončení používania.

BEZPEČNOSŤ PRI POUŽÍVANÍ

- Tento hrniec je určený na varenie pokrmov, ako sú polievky, ryža, dusené pokrmy, guláš a všetky ostatné pokrmy, ktoré sa dajú variť v tradičnom tlakovom hrnci alebo v nádobách na dusenie. Nepoužívajte ho na iné účely, než na aké je určený.
- Tento hrniec je určený iba na použitie vo vnútorných priestoroch. Nikdy ho nepoužívajte vo vonkajšom alebo priemyselnom prostredí.
- Hrniec používajte iba na rovnom, suchom, čistom, stabilnom a tepelne odolnom povrchu. Hrniec nepoužívajte na odkvapkávacej doske drezu.
- Hrniec nekladťe na okraj stola, na nestabilné, naklonené alebo nerovné povrchy, na elektrický alebo plynový varič a iné zdroje tepla alebo do ich blízkosti.
- Počas varenia neumiestňujte hrniec priamo na povrch, ktorý je citlivý na teplo, napríklad kamenná doska. Tento typ pracovnej dosky je citlivý na nerovnomerné teplo, a v prípade lokálneho ohrevu môže prasknúť. Ak chcete tento hrniec používať na pracovnej doske citlivej na teplo, vložte pod hrniec kuchynskú dosku alebo materiál odolný voči teplu.
- Hrniec nikdy neprenášajte pomocou držadla veka, vždy ho prenášajte pomocou bočných držadiel hrnca.
- Používajte iba vyberateľný vnútorný hrniec, ktorý sa dodáva s týmto tlakovým hrncom. Nikdy nepoužívajte iný hrniec.
- Nepoužívajte prasknutý, pretlačený alebo inak poškodený vyberateľný vnútorný hrniec. Poškodený vnútorný hrniec sa musí nahradiť novým hrncom originálneho typu.
- Pred vložením vyberateľného vnútorného hrnca do pevného hrnca sa uistite, že vonkajší povrch hrnca a vnútorný priestor pevného hrnca sú celkom čisté a suché. Na vonkajšom povrchu pevného hrnca a povrchu ohrievacieho telesa nesmú byť zaschnuté zvyšky potravín a pod., aby sa zabránilo poruchám hrnca.
- Hrniec nepoužívajte, ak nefunguje správne, ak spadol na zem, ak bol ponorený do vody alebo je akokoľvek poškodený. Odovzdajte ho autorizovanému servisnému stredisku na kontrolu alebo opravu.
- Pred pripojením hrnca k sieťovej zásuvke sa uistite, že vyberateľný vnútorný hrniec je riadne umiestnený v pevnom hrnci, že je naplnený vodou a potravinami a že veko je správne umiestnené.
- Hrniec nepripájajte k sieťovej zásuvke, ani ho nezapínajte bez vyberateľného vnútorného hrnca umiestneného v pevnom hrnci.

Výstraha:
Do pevného hrnca nelejte vodu ani doň nevkladajte žiadne potraviny. Potravinami a vodou sa plní iba vyberateľný vnútorný hrniec.

- Hrniec používajte iba s originálnym príslušenstvom, ktoré sa s ním dodáva.

Upozornenie:
Použitie neoriginálneho príslušenstva môže viesť k vzniku nebezpečnej situácie.

- Počas prevádzky hrnca musí byť veko priklopené a riadne uzatvorené. Na veko neodkladajte žiadne predmety.
- Pri prevádzke musí byť zaistený dostatočný priestor na cirkuláciu vzduchu nad hrncom a okolo neho.
- Hrniec nepoužívajte v blízkosti materiálov citlivých na teplo. Hrniec nezakrývajte ani neblokujte jeho ventilačné otvory.
- Dbajte na to, aby prúd pary unikajúci ventilom regulácie tlaku a bezpečnostným plavákovým ventilom nesmeroval na materiály citlivé na teplo alebo na vás či iné osoby. Horúca para môže spôsobiť vážne oparenie.
- Ak využívate funkciu udržiavania teploty, nenechávajte vo vyberateľnom vnútornom hrnci lyžicu alebo naberačku ani iné kuchynské pomôcky.
- Pri manipulácii s hrncom po ukončení varenia je nutné dbať na zvýšenú opatrnosť, aby ste sa nedotkli plášťa hrnca alebo iných častí hrnca, pretože môžu byť v dôsledku zvyškového tepla stále horúce.
- Nedotýkajte sa horúcich povrchov hrnca. Po vypnutí a odpojení hrnca od sieťovej zásuvky používajte na zdvihnutie a prenášanie spotrebiča bočné držadlá. Z dôvodu zvýšenej bezpečnosti odporúčame použitie kuchynských lapiek.
- Pri vyberaní vnútorného hrnca po skončení varenia používajte kuchynské lapky.
- Voda z veka môže odkvapkávať iba do vyberateľného vnútorného hrnca, nesmie kvapkať do pevného hrnca.
- Zahriate veko neodkladajte na povrchy, ktoré sú citlivé na teplo.
- Hrniec vždy vypnite a odpojte od sieťovej zásuvky, keď ho nepoužívate, keď ho nechávate bez dozoru, pred vybratím vnútorného hrnca, naparovacej vložky alebo kovovej vložky, pred čistením, údržbou alebo premiestnením. Nikdy nepremiestňujte hrniec počas prevádzky.
- Na mimoriadnu opatrnosť je nutné dbať vtedy, keď premiestňujete hrniec naplnený horúcimi potravinami a tekutinami.
- Hrniec nechajte vždy celkom vychladnúť pred vybratím vnútorného hrnca a pred čistením.
- Hrniec čistite pravidelne po každom použití podľa inštrukcií uvedených v kapitole Údržba a čistenie. Na hrnci nevykonávajte akúkoľvek inú údržbu, než je čistenie uvedené v kapitole Údržba a čistenie.
- Aby ste zabránili poškriabaniu nepriľnavého povrchu vyberateľného vnútorného hrnca pri jeho čistení, vždy používajte drevené, silikónové alebo plastové nástroje.
- Okrem vnútorného vyberateľného hrnca nie je žiadna súčasť tohto hrnca určená na umývanie v umývačke riadu.

SENCOR SPR 3900SS

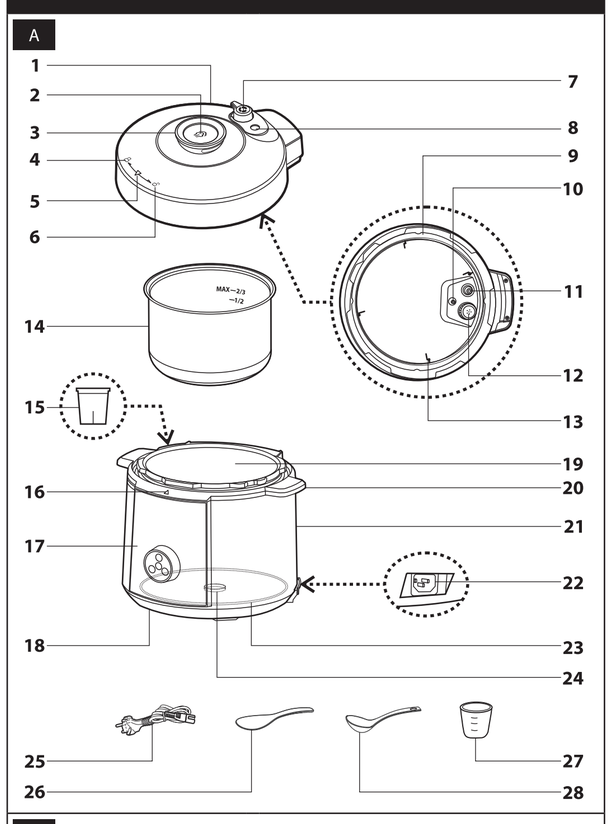

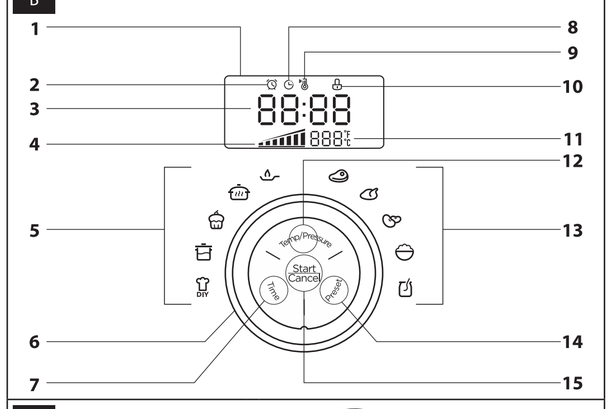

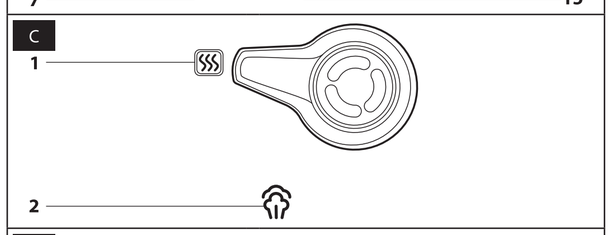

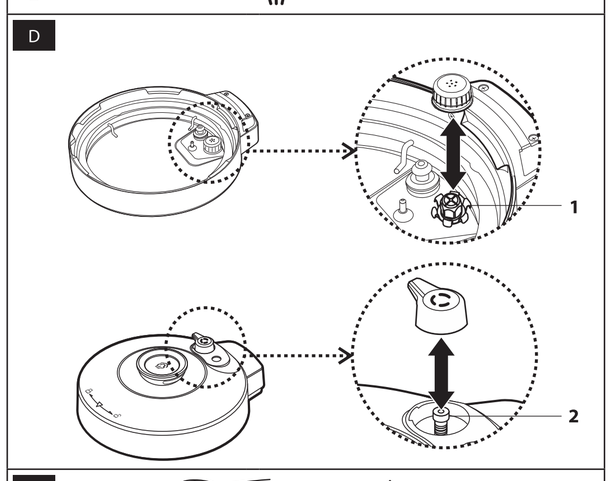

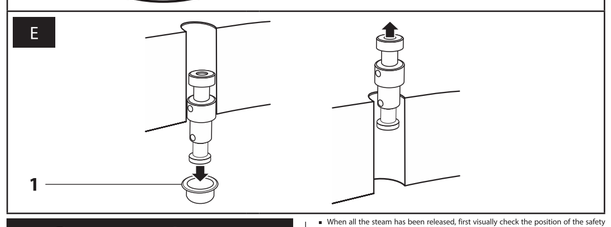

EN Pressure cooker
User's manual

- Prior to using this appliance, please read the user's manual thoroughly, even in cases, when one has already familiarised themselves with previous use of similar types of appliances. Only use the appliance in the manner described in this user's manual. Keep this user's manual in a safe place where it can be easily retrieved for future use. In the event that you hand this appliance over to somebody else, make sure to also include this user's manual.
- Carefully unpack the appliance and take care not to throw away any part of the packaging before you find all its parts. We recommend saving the original cardboard box, packaging material, purchase receipt and responsibility statement of the vendor or warranty card for at least the duration of the legal liability for unsatisfactory performance or quality. In the event of transportation, we recommend that you pack the appliance in the original box from the manufacturer.

DESCRIPTION OF THE PRESSURE COOKER

A1 Lid
A2 Manual steam release button
A3 Lid holder
A4 Locked lid symbol
A5 Lid aligned with pressure cooker symbol
A6 Unlocked lid symbol
A7 Steam release valve
A8 Safety float valve hole
A9 Lid gasket
A10 Temperature sensor
A11 Safety float valve
When the temperature and pressure inside the pressure cooker reaches a certain level, the steam will push the valve into a hole in the lid. This activates a mechanism that locks the lid in place and prevents it from being opened.
A12 Pressure valve cover
Protects the valve against being soiled by food.
A13 Gasket holder
A14 Removable inner pot
A15 Water condensate tank
A16 Pressure cooker aligned with lid symbol
A17 Control panel with display symbol
A18 Base unit with legs
A19 Built-in outer pot
A20 Handle
A21 Pressure cooker unit
A22 Pressure cooker socket
A23 Hotplate (inside the built-in outer pot)
A24 Temperature sensor (inside the built-in outer pot)
It monitors the internal temperature and based on it automatically regulates heating intensity.
A25 Power cord
A26 Spoon
A27 Measuring cup
A28 Ladle

B1 Display
B2 Delayed cooking indicator
B3 Time indicator
B4 Pressure indicator
B5 Cooking programs menu, left part
B6 Program selection / parameter settings knob
B7 Time
Enables the desired cooking time to be set.
B8 Manual cooking time countdown indicator
B9 Temperature indicator
B10 Locked lid indicator
B11 Temperature indicator
B12 Temp/Pressure
Enables the required cooking temperature or cooking pressure to be set.
B13 Cooking programs menu, right part
B14 Preset
Serves to activate the delayed cooking function.
B15 Start/Cancel
Serves to start the cooking process / cancels the last performed action

C1 Valve position for cooking
In this position, the pressure cooker releases steam as required
C2 Valve position for releasing steam
In this position, steam is continuously released

D1 Pressure valve, inner part
D2 Pressure valve, outer part

E1 Float valve sealing cover

PURPOSE OF USE

- The electric pressure cooker is intended for cooking meals at high pressure, which enables the cooking time to be reduced by more than half, whilst retaining flavours and aromas of the cooked meal.
- The pressure cooker can be used for cooking meals such as soups, rice, stewed meals, goulash and all other meals that can be cooked in standard pressure cookers or in stew pots. Furthermore, it enables the cooking of legumes (beans, chickpeas, etc.) without pre-soaking and it is also suitable for cooking healthier meals.
- The pressure cooker can be used either in automatic mode by selecting one of the preset programs without having to perform any other settings or in manual mode where the cooking parameters can be set based on your needs and experience.
- A further function of the pressure cooker is delayed cooking; an automatic function for keeping a meal warm after it has finished cooking; or cooking without the lid.

Attention:
This appliance is not intended to be operated using an external timer switch or a remote control system.

BEFORE FIRST USE

- Open the lid **A1** as described in chapter OPENING THE LID OF A COLD PRESSURE COOKER. Take out the inner pot **A14** and, together with accessories **A26** to **A28**, thoroughly wash it in warm water using neutral kitchen detergent. Then rinse all these parts with clean water and dry them thoroughly with a fine wiping cloth. The inner pot and accessories can also be washed in a dishwasher.
- Wipe the inside of the built-in outer pot **A19** with a lightly dampened, soft wiping cloth and then wipe dry using a dry, clean wiping cloth.

CORRECTLY HANDLING THE LID

OPENING THE LID OF A COLD PRESSURE COOKER

- Grasp the lid **A1** by the handle **A3** and turn it anticlockwise all the way to release it. If the pressure cooker is connected to the mains power supply, the display will show "OPEN".
- Lift the lid upwards and put it aside in a suitable location. If the pressure cooker is connected to the mains power supply, the display will show four dashes.

OPENING THE LID DURING AND AFTER COOKING

- When cooking and after finishing cooking, it is only possible to open the lid once the steam is released from inside the pressure cooker. When it is not possible to turn the lid, it means that there is still steam inside the pressure cooker, the temperature of which still presents a danger to you. If this happens, either hold down button **A2** or turn the steam release valve to position . Steam will flow out continuously from the valve. As soon as it stops flowing out, the lid can be open.

Warning:
When releasing steam, keep away from the escaping steam to avoid being scalded. Never place your hands, arms or face in the vicinity of the valve **A7** when it is releasing steam.

Attention:
When cooking food such as porridge or edible seaweed, never release the steam by pressing button **A2**, but rather allow the pressure cooker to automatically release the pressure itself.

- When all the steam has been released, first visually check the position of the safety float valve **A11**, see chapter FUNCTION OF THE SAFETY FLOAT VALVE. If the valve is extended out closer to the lid, then there is still pressure inside the pressure cooker. Wait until the valve retracts on its own deeper into the hole and only thereafter open and remove the lid.

Warning:
When the valve **A11** is extended out closer to the lid, never handle the pressure cooker or move it around, rather always wait until the valve retracts on its own.
Never open the lid using excessive force!

CLOSING THE LID

- Prior to putting on the lid **A1**, always first check:
  - that the gasket **A8** is correctly seated in its place in the holder **A13** on the underside of the lid.
  - that the cover **A12** of the pressure valve is in its place and is clean. If the cover is soiled, clean it before continuing.
- Grasp the lid by the handle **A3**, put it down horizontally on the top side of the pressure cooker unit while at the same time turning it clockwise all the way so that the points of the alignment symbols **A5** and **A16** are facing each other. A properly secured lid is indicated by an audible click sound. If the pressure cooker is connected to the mains power supply, the display will show four dashes.

Attention:
Never close the lid using excessive force!

FUNCTION OF THE SAFETY FLOAT VALVE

- When the temperature and pressure inside the pressure cooker reaches a certain level during the cooking process, the steam will push the safety float valve **A11** out the hole in the lid **A8**. This activates a mechanism that locks the lid in place and prevents it from being opened. Thereby, the valve serves as a safety mechanism that prevents the lid from being opened during the cooking process as well as a visual indication that there is pressure inside the closed pressure cooker.
- Before opening and removing the lid, always first visually check the position of the valve **A11**. If the valve is extended out closer to the lid, then there is still pressure inside the pressure cooker. Wait until the valve retracts on its own deeper into the hole and only thereafter open and remove the lid.

Note:
In the event that the safety float valve **A11** does not retract into the hole in the lid even after a very long time, (e.g. an hour or more) from the time that the pressure cooker is turned off and steam has been released and the outer casing is already cold, then it is possible that the valve may have jammed, e.g. by the effect of jammed food or due to the valve sticking to the lid with food. If this occurs, then carefully remove the lid in the same way as with a cold pressure cooker. When opening the lid, as a precaution, stand in such a way that no part of your body may be scalded.

OTHER SAFETY ELEMENTS OF THE PRESSURE COOKER

- As soon as the pressure inside exceeds a certain value, the pressure cooker will automatically release steam through the valve. At the same time, the valve is protected against being soiled by food by means of the cover.
- If the pressure inside the pressure cooker is high and is unsafe for the user, it will not be possible to open the lid.
- If the lid is not properly closed, the pressure cooker will not permit the cooking process to start.
- If the removable inner pot is not inserted, it will not be possible to start the cooking process.
- The temperature sensor **A24** monitors the temperature inside the pressure cooker and automatically adjusts the temperature of the cooking process. If for any reason the temperature inside the pressure cooker were to exceed a certain limit, the pressure cooker will automatically disconnect the power supply and will not permit cooking to continue.
- In the event of overvoltage from the mains power supply, a fuse will disengage the circuit and thereby protect the electrical system of the pressure cooker against damage.

PREPARING FOR COOKING

- Place the pressure cooker on an even, rigid surface. Do not place the pressure cooker on metal underlays.
- Open the lid as described in chapter CORRECT HANDLING OF THE LID.
- Make sure that the inside of the built-in outer pot **A19** including the hotplate **A23** is clean and free of any food remains.
- Place the removable pot **A14** into the built-in outer pot and gently turn it to both sides to ensure that it is seated on the hotplate.
- Place the ingredients and water if necessary into the removable pot so that the entire contents do not go over the **MAX** mark shown on the inside of the pot. To ensure its proper operation and prevent its damage, the pot must be filled up to at least the bottom mark on the scale. In the event that the edges or the outer parts of the built-in outer pot **A19** or the inner pot **A14** are soiled, clean them thoroughly.
- Close the lid as described in chapter CLOSING THE LID.

TURNING ON THE PRESSURE COOKER

- Insert the plug of the power cord **A25** all the way into the connection socket **A22** on the side of the pressure cooker. Connect the power cord plug to a power socket. The pressure cooker will beep and switch to stand-by mode.

STAND-BY MODE

- The stand-by mode means that the pressure cooker is ready for use. If the lid is locked, the display will show four dashes. If the lid is unlocked, the display will show the text "OPEN".
- Set the pressure cooker to stand-by mode after connecting it to the power supply or by pressing button **B15** (Start/Cancel) at any time while the pressure cooker is running.

COOKING

Attention:
Before and during cooking, always check that the steam release valve **A7** is not covered, e.g. by a wiping cloth.

QUICK OVERVIEW OF THE PRESSURE COOKER'S CONTROLS

- Use the control knob **B6** to select a cooking program.
- Adjust the cooking parameters according to your own discretion using the respective buttons and the control knob or leave the default preset parameters.
- Start the cooking process by pressing button **B15** (Start/Cancel).
- You can cancel the cooking process or the manually set cooking values by holding down button **B15** (Start/Cancel) for longer than 2 seconds.
- When the pressure cooker completes the cooking process it will automatically switch to the keep warm mode. The only exception are the programs (fry) and (yoghurt), after the completion of which the pressure cooker will switch to the stand-by mode.

Adjusting time

- Select a program that enables the adjustment of time and press button **B7** (Time). Turn the control knob **B6** to adjust the time as necessary.

Adjusting temperature

- Select a program that enables the adjustment of temperature and press button **B12** (Temp/Pressure). Turn the control knob **B6** to adjust the temperature as necessary.

Adjusting pressure

- Select a program that enables the adjustment of temperature and press button **B12** (Temp/Pressure). If this is a program that enables the adjustment of both temperature and pressure, it is necessary to press the button 2× to activate the setting of pressure. Turn the control knob **B6**, then adjust the pressure as necessary.

MANUAL COOKING

- The electric pressure cooker also enables all cooking parameters to be custom set based on recipes, amounts of ingredients and your personal preferences. You can set the time, temperature and pressure, see the program overview table.
- Turn control knob **B6** to program . The default time of 0:30 and temperature of 140 °C will be shown.
- Adjust the cooking parameters according to the procedure in the previous chapter ADJUSTING THE COOKING PROGRAMS.
- After setting the parameters, start the cooking process by pressing button **B15** (Start). The cooking process will run in the same way as with automatic cooking.

Attention:
When using custom settings and cooking without the lid, do not fill the inner pot **A14** up to the **MAX** mark and under no condition leave the pressure cooker without supervision.
Never use a lid from a different pot, always use only the supplied lid and accessories.

COOKING WITHOUT THE LID

- Unlock and remove the lid according to the procedure in chapter OPENING THE LID OF A COLD PRESSURE COOKER.
- Use the control knob **B6** to select a cooking program.
- If necessary, adjust the program parameters as describe in ADJUSTING THE COOKING PROGRAMS.
- Press button **B15** (Start). The cooking process will start even with the lid open.

DELAYED COOKING FUNCTION

- The delayed cooking function enables you to start cooking at a time of your choosing. The minimum delay time is 10 minutes and the maximum delay time is 24 hours.

Note:
This function is not available for programs (Fry) and (Yoghurt).

- Select a cooking program and press button **B14** (Preset). The minutes indicator will start flashing. Turn the control knob **B6** to set the delayed cooking start time.
- Press button **B15** (Start) to start the countdown. Indicator **B2** will be lit. As soon as the time you set elapses, the pressure cooker will start the cooking process.

KEEP WARM FUNCTION

- The keep warm function will keep food warm at a preset temperature for up to 24 hours.
- The function will start automatically after every program with the exception of (Fry) and (Yoghurt). The display will show the time 0H and the timer will start counting up. The display will show only full hours.
- The function can be cancelled at any time by holding down button **B15** (Start/Cancel) for longer than 2 seconds.

TURNING OFF THE PRESSURE COOKER

- To completely turn off the pressure cooker, disconnect the power cord **A25** from the power socket.

CLEANING AND MAINTENANCE

Attention:
Apart from the removable pot **A14** and accessories **A26** to **A28**, no part of the pressure cooker is intended to be washed in a dishwasher. The pressure cooker unit **A21** is not intended to be washed under a water tap. Do not spray the pressure cooker unit or the power cord with water or any another liquid, or submerge it in water or another liquid.
Attention:
Never use chemicals, cookware scrubbers, steel wool, or abrasive cleaning agents to clean the outside of the pressure cooker unit **A21** or the inside of the inner pot **A19** as this could damage the surface of the pressure cooker unit or the inner pot.

- Before cleaning and maintenance, always disconnect the power cord **A25** of the pressure cooker from the mains power supply and pull it out of the socket of the pressure cooker. Before removing the lid **A1**and taking out the inner pot **A14**, always leave the pressure cooker to cool down completely.

REMOVABLE INNER POT AND ACCESSORIES

- Wash the removable inner pot in hot water with detergent, rinse it and dry it thoroughly. If there are baked on food remains inside the inner pot, then first allow it to soak for 20-30 minutes in hot water with detergent. The food remains can then be easily removed using a soft kitchen brush. The pot can also be washed in a dishwasher.

Note:
The colour of the inside surface of the removable inner pot may change during use. This is normal and in no way changes the properties of the surface.

- Wash the accessories **A26** to **A28** in hot water with detergent, rinse them and dry them thoroughly. You can also wash these parts in a dishwasher.

PRESSURE COOKER UNIT AND THE BUILT-IN OUTER POT

- Whenever you finish cooking, wipe away any condensate water or dirty material from the edges of the pressure cooker unit and the built-in outer pot.
- Clean the outer surface of the pressure cooker unit using a soft, damp cloth and wipe it dry using a dry wiping cloth.
- Wipe the inside of the built-in outer pot with a lightly dampened, soft wiping cloth and then wipe it dry using a dry, clean wiping cloth.
- Wipe the display using a soft sponge lightly dampened in warm water. A dry sponge or cleaning agents could scratch the surface.
- Pull the condensate tank **A15** downwards to remove it and then pour out its contents. Wash the condensate tank in warm water, wipe it dry and put it back in its place.

LID

- Clean the lid from both sides using a soft wiping cloth dipped in water. You can remove any food remains using a fine brush. Wipe the lid dry. When cleaning it, take care not to damage the valves **A11** and **A12** and the gasket **A9**.

LID GASKET

- Gently pull the gasket **A9** around the entire perimeter to remove it from the holder **A13**. Carefully wash the gasket in warm water with a small amount of kitchen detergent. Rinse with clean water and wipe thoroughly until dry. In reverse sequence, carefully insert the gasket back behind the holder.
- If the gasket is worn out or damaged, replace it with a new gasket of the same type.

PRESSURE CONTROL VALVE

- Carefully pull the pressure valve cover **A12** from the underside of the lid, see fig. **D**. In the event that the cover cannot be removed by hand, use a suitable flat screwdriver and carefully release the cover. Wash the cover in hot water with detergent, rinse it and dry it thoroughly.
- Using a damp cloth or soft brush, clean the inner part of the pressure valve **D1** and dry it with a dry wiping cloth. Push the cover back on to the valve.
- Carefully pull out the steam release valve **A7** from the outer side of the lid. Wash the valve, rinse and dry thoroughly.
- Using a damp cloth or soft brush, clean the outer part of the pressure valve **D2** and dry it with a dry wiping cloth. Push the cover back on to the valve.

SAFETY FLOAT VALVE

- Carefully remove the cover **E1** of the safety float valve **A11** from the inner side of the lid. Remove the valve from the hole in the lid. Wash the cover and the valve in hot water with detergent, rinse them and dry them thoroughly.
- Insert the valve into the hole in the lid and from the underside of the lid, slide the cover on to the valve.

Attention:
Never use the pressure cooker without the safety float valve cover or with a damaged cover.

Attention:
Before connecting the power cord into a power socket and into the pressure cooker and before turning the pressure cooker on again, allow all surfaces to cool down completely.

TROUBLESHOOTING

PROBLEM	POSSIBLE CAUSE	REMEDY
The pressure cooker cannot be turned on.	The power is not connected	Check the connection of the power cord, plug and the power socket.
The lid cannot be closed.	The lid gasket is not seated correctly.	Check the position of the gasket.
The lid cannot be opened.	There is still pressure inside the pressure cooker.	Release the pressure from the pressure cooker by turning the steam release valve to the release position or release the steam manually using button **A2**.
The lid cannot be opened after the steam has been fully released.	The safety float valve is still in the hole in the lid.	Using a suitable tool (e.g. skewer) push the valve into the down position.
A large amount of steam is escaping around the edge of the pressure cooker.	The lid is not properly closed.	Check the correct installation of the gasket in the lid.
	The lid gasket is not in its place or is soiled by food remains.	Position the gasket correctly on the lid or clean it.
	The lid gasket is worn out or damaged.	Replace the damaged gasket with a new one of the same type.
	The lid is damaged or deformed (e.g. by falling on the floor).	Contact the service department.
Large amount of steam is escaping from the safety float valve.	There are food remains on the lid gasket.	Remove the gasket from the lid and clean it.
	The lid gasket is worn out or damaged.	Replace the damaged gasket with a new one of the same type.
Steam is continuously escaping through the steam release valve even when it is in the cooking position.	Valve fault.	Contact the service department.
	The lid is not properly closed.	Close the lid in the proper manner.
The hotplate is not heating.	The hotplate is faulty or the power circuit is defective.	Contact the service department.
Code **E1** is flashing on the display.	Faulty bottom sensor.	Contact the service department.
Code **E5** is flashing on the display.	Open lid circuit sensor fault.	
Code **E6** is flashing on the display.	Open lid circuit sensor short circuit.	
Code **E8** is flashing on the display.	Faulty pressure sensor.	
Code **E11** is flashing on the display.	Communication fault between the control and starting printed circuit boards.	
	Communication fault between the receiving and starting printed circuit boards.	
Code **E12** is flashing on the display.		
Code **E13** is flashing on the display.	Float sensor short circuit	
Code **E14** is flashing on the display.	Float sensor fault	
Code **E15** is flashing on the display.	Thermal sensor fault on the receiving printed circuit board.	
Code **E17** is flashing on the display.	Receiving printed circuit board error.	
Code **E18** is flashing on the display.	Starting printed circuit board error.	
The text Pot is flashing on the display.	The removable pot is not inserted.	Insert the removable pot into the built-in pot.
The text "Lid" is flashing on the display.	The lid is in an incorrect position or must be removed (for program).	Close the lid correctly. If you wish to use program , it is necessary to remove the lid.
	Not enough water.	Add water.
Rice or food is half cooked or too hard.	The pressure cooker lid was opened prematurely.	When the cooking cycle has finished, leave the lid closed for 5 minutes or more.
	Frozen food was placed into the inner pot.	Allow frozen food to defrost before cooking it.
Rice is too soft.	Too much water.	Reduce the amount of water.
There is water behind the pressure cooker.	The condensate tank is full or condensated water is dripping down the surface of the pressure cooker unit.	Empty out the condensate tank or select a different location for the pressure cooker so that steam has more space above itself. Wipe away the water.
The pressure cooker is emitting an unpleasant odour.	There are food remains or other materials on the outer surface of the inner pot or on the hotplate.	Check and if necessary clean the contact surfaces of the inner pot and the hotplate.

STORAGE

- Before storing it, the pressure cooker must be completely cool, clean and dry.
- Disconnect the plug of the power cord from the socket of the pressure cooker.
- Insert the removable inner pot into the built-in outer pot. You can place the accessories into the inner pot.
- If your storage space permits, it is recommended to store the lid separately to enable the inside of the pressure cooker to ventilate.
- Place the pressure cooker in a clean, dry place out of reach of children.

Attention:
Keep the stored pressure cooker away from extreme temperatures, direct sunlight and excessive humidity and do not store it in an overly dusty environment. Do not place anything on to the pressure cooker.

TECHNICAL SPECIFICATIONS

Rated voltage range ..... 220-240 V AC
Rated frequency ..... 50/60 Hz
Power output ..... 1,100 W
Capacity of the pressure cooker ..... 5.5 l
Pot dimensions ..... 351 × 351 × 360 mm
Operating pressure ..... 20–80 kPa
Temperature range ..... 30–160 °C
Weight ..... 6 kg
Protection class IPX0

EXPLANATION OF TECHNICAL TERMINOLOGY

Safety class for electrical shock protection:
IPX0 – The appliance is not protected against dangerous contact or against the damaging effects of water, which could enter inside the appliance.

Changes to text and technical parameters are reserved.

INSTRUCTIONS AND INFORMATION REGARDING THE DISPOSAL OF USED PACKAGING MATERIALS

Dispose of used packaging material at a site designated for waste in your municipality.

DISPOSAL OF USED ELECTRICAL AND ELECTRONIC EQUIPMENT

This symbol on products or original documents means that used electric or electronic products must not be added to ordinary municipal waste. For proper disposal, renewal and recycling hand over these appliances to determined collection points. Alternatively, in some European Union states or other European countries you may return your appliances to the local retailer when buying an equivalent new appliance.
Correct disposal of this product helps save valuable natural resources and prevents potential negative effects on the environment and human health, which could result from improper waste disposal. Ask your local authorities or collection facility for more details.
In accordance with national regulations penalties may be imposed for the incorrect disposal of this type of waste.
For business entities in European Union states
If you want to dispose of electric or electronic appliances, ask your retailer or supplier for the necessary information.
Disposal in other countries outside the European Union.
This symbol is valid in the European Union. If you wish to dispose of this product, request the necessary information about the correct disposal method from the local council or from your retailer.

This product meets all the basic requirements of EU directives related to it.

CZ Tlakový hrnec
Návod k použití

- Před použitím spotřebiče se, prosím, seznamte s návodem k jeho obsluze, a to i v případě, že jste již obeznámeni s používáním spotřebičů podobného typu. Spotřebič používejte pouze tak, jak je popsáno v tomto návodu k použití. Návod uschovejte pro případ další potřeby. Pokud předáváte spotřebič jiné osobě, zajistěte, aby u něj byl přiložen tento návod k použití.
- Spotřebič pečlivě vybalte a dejte pozor, abyste nevyhodili žádnou část obalového materiálu dříve, než najdete všechny jeho součásti. Minimálně po dobu trvání zákonného práva z vadného plnění, případné záruky za jakost doporučujeme uschovat originální přepravní karton, balicí materiál, pokladní doklad a potvrzení o rozsahu odpovědnosti prodávajícího nebo záruční list. V případě přepravy doporučujeme zabalit spotřebič opět do originální krabice od výrobce.

POPIS TLAKOVÉHO HRNCE

A1 Víko
A2 Tlačítko pro ruční uvolnění páry
A3 Držadlo víka
A4 Symbol uzamknutí víka
A5 Značka zarovnání víka s hrncem
A6 Symbol odemknutí víka
A7 Ventil vypouštění páry
A8 Otvor pro bezpečnostní plovákový ventil
A9 Těsnění víka
A10 Snímač teploty
A11 Bezpečnostní plovákový ventil
Jakmile teplota a tlak v hrnci dosáhne určité hodnoty, pára vytlačí ventil do otvoru ve víku. Tím se aktivuje mechanismus, který zablokuje víko proti jeho otevření.
A12 Krytka tlakového ventilu
Chrání ventil před znečištěním
A13 Držák těsnění
A14 Vyjímatelný vnitřní hrnec
A15 Nádobka na zkondenzovanou vodu
A16 Značka zarovnání hrnce s víkem
A17 Ovládací panel s displejem
A18 Základna s nožkami
A19 Pevný hrnec
A20 Držadlo
A21 Plášť hrnce
A22 Připojovací zástrčka hrnce
A23 Topná plotna (uvnitř pevného hrnce)
A24 Snímač teploty (uvnitř pevného hrnce)
Registruje vnitřní teplotu a v závislosti na ní automaticky reguluje intenzitu ohřívání.
A25 Napájecí kabel
A26 Lžíce
A27 Odměrka
A28 Naběračka

B1 Displej
B2 Indikátor odloženého vaření
B3 Ukazatel času
B4 Ukazatel tlaku
B5 Nabídka programů vaření, levá část
B6 Otočný volič programů/nastavení parametrů
B7 Time (čas)
Umožňuje nastavit požadovaný čas vaření.
B8 Indikátor odpočtu času vaření
B9 Indikátor teploty
B10 Indikátor zamknutého víka
B11 Ukazatel teploty
B12 Temp/Pressure (teplota/tlak)
Umožňuje nastavit požadovanou teplotu vaření nebo tlak vaření.
B13 Nabídka programů vaření, pravá část
B14 Preset (přednastavení)
Slouží k aktivaci funkce odloženého vaření.
B15 Start/Cancel (spustit/zrušit)
Slouží k zahájení procesu vaření/ruší poslední provedenou akci

C1 Poloha ventilu pro vaření
V této poloze vypouští hrnec páru dle potřeby
C2 Poloha ventilu pro vypouštění páry
V této poloze dochází k nepřetržitému vypouštění páry

D1 Tlakový ventil, vnitřní část
D2 Tlakový ventil, vnější část

E1 Těsnící krytka plovákového ventilu

ÚČEL POUŽITÍ

- Elektrický tlakový hrnec je určen k vaření pokrmů při vysokém tlaku, což umožňuje zkrátit čas procesu vaření o více než polovinu při zachování chutí i vůně vařeného pokrmu.
- V hrnci lze připravovat polévky, rýže, dušené pokrmy, guláš a všechny ostatní pokrmy, které se dají vařit v tradičním tlakovém hrnci nebo v nádobách na dušení. Dále umožňuje vařit luštěniny (fazole, cizrna atd.) bez předchozího namáčení a je vhodný i pro přípravu zdravějších pokrmů.
- V hrnci lze vařit buď automaticky zvolením jednoho z přednastavených programů bez nutnosti jakéhokoliv dalšího nastavení, nebo manuálně nastavením parametrů vaření dle vašich potřeb nebo zkušeností.
- Dalšími funkcemi hrnce jsou odložené vaření, automatické udržování teploty pokrmu po dovaření nebo vaření bez víka.

Upozornění:
Tento spotřebič není určen pro činnost pomocí vnějšího časového spínače nebo odděleného systému dálkového ovládání.

PŘED PRVNÍM POUŽITÍM

- Otevřete víko **A1** dle kapitoly OTEVŘENÍ VÍKA STUDENÉHO HRNCE. Vyjměte vnitřní hrnec **A14** a spolu s příslušenstvím **A26** až **A28** je důkladně omyjte teplou vodou za použití neutrálního kuchyňského saponátu. Poté je opláchněte čistou vodou a důkladně vytřete dosucha jemnou utěrkou. Vnitřní hrnec a příslušenství lze také omýt v myčce nádobí.
- Otřete vnitřní prostor pevného hrnce **A19** zlehka namočenou a měkkou utěrkou a otřete suchou a čistou utěrkou dosucha.

SPRÁVNÁ MANIPULACE S VÍKEM

OTEVŘENÍ VÍKA STUDENÉHO HRNCE

- Uchopte víko **A1** za držadlo **A3** a jeho otočením proti směru hodinových ručiček až do krajní polohy jej uvolněte. Pokud je hrnec připojený k síti, na displeji se zobrazí „OPEN".
- Zvedněte víko nahoru a odložte na vhodné místo. Pokud je hrnec připojený k síti, na displeji se zobrazí čtyři čárky.

OTEVŘENÍ VÍKA BĚHEM A PO VAŘENÍ

- Během vaření nebo po dokončení vaření je možné otevřít víko pouze pokud byla uvolněna pára uvnitř hrnce. Pokud nejde víkem otočit, znamená to, že v hrnci je stále pára, jejíž teplota je pro vás nebezpečná. V takovém případě buď stiskněte a podržte tlačítko **A2** nebo otočte ventilem vypouštění páry do polohy . Z ventilu bude nepřetržitě vycházet pára. Jakmile přestane vycházet, lze víko otevřít.

Varování:
Při odpouštění páry se držte mimo dosah unikající páry, aby nedošlo k vašemu opaření. Nikdy nevkládejte ruce, paže nebo obličej do blízkosti ventilu **A7**, pokud vypouští páru.

Upozornění:
Pokud vaříte potraviny jako je ovesná kaše nebo jedlé mořské řasy, nikdy nevypouštějte páru stisknutím tlačítka **A2**, ale vždy nechejte hrnec, aby páru vypouštěl automaticky sám.

- Jakmile se veškerá pára uvolní, nejprve vizuálně zkontrolujte polohu bezpečnostního plovákového ventilu **A11** viz kapitolu FUNKCE BEZPEČNOSTNÍHO PLOVÁKOVÉHO VENTILU. Pokud je ventil vysunut blíže k víku, je uvnitř hrnce ještě tlak. Vyčkejte, dokud se ventil sám nezasune hlouběji do otvoru a teprve potom otevřete a sejměte víko.

Varování:
Pokud je ventil **A11** vysunut blíže k víku, nikdy s hrncem nemanipulujte nebo jej nepřenášejte a vždy vyčkejte, dokud se ventil sám nezasune hlouběji do otvoru.
Víko nikdy neotevírejte za použití nadměrné síly!

ZAVŘENÍ VÍKA

- Před nasazením víka **A1** vždy nejprve zkontrolujte:
  - zda je těsnění **A8** správně uloženo na svém místě v držáku **A13** ve spodní části víka.
  - zda je krytka **A12** tlakového ventilu na svém místě a zda je čistá. Pokud je krytka znečištěna, nejprve ji očistěte.
- Uchopte víko za držadlo **A3**, položte jej vodorovně na horní stranu hrnce a současně jím otočte ve směru hodinových ručiček až na doraz tak, aby značky zarovnání **A5** a **A16** byly špičkami proti sobě. Správné zajištění víka v pozici je indikováno slyšitelným klapnutím. Pokud je hrnec připojený k síti, na displeji se zobrazí čtyři čárky.

Upozornění:
Víko nikdy nezavírejte za použití nadměrné síly!

FUNKCE BEZPEČNOSTNÍHO PLOVÁKOVÉHO VENTILU

- Jakmile při vaření dosáhne teplota a tlak v hrnci určité hodnoty, pára vytlačí bezpečnostní plovákový ventil **A11** do otvoru **A8** ve víku. Tím se aktivuje mechanismus, který zablokuje víko proti jeho otevření. Ventil tedy slouží jako pojistka proti otevření víka během vaření a také jako vizuální upozornění, že je uvnitř zavřeného hrnce tlak.
- Před otevřením a sejmutím víka vždy nejprve vizuálně zkontrolujte polohu ventilu **A11**. Pokud je ventil vysunut blíže k víku, je uvnitř hrnce ještě tlak. Vyčkejte, dokud se ventil sám nezasune hlouběji do otvoru a teprve potom otevřete a sejměte víko.

Poznámka:
Pokud se bezpečnostní plovákový ventil **A11** sám nezasunul do otvoru ve víku i po uplynutí velmi dlouhé doby (např. hodiny a více) od vypnutí hrnce a vypuštění páry a plášť hrnce je již studený, mohlo dojít k zaseknutí ventilu, např. vlivem nabobtnání potraviny nebo přilepením ventilu k víku potravinou. V takovém případě opatrně sejměte víko stejným způsobem jako u studeného hrnce. Při otevírání víka pro jistotu stůjte tak, aby nemohlo dojít k opaření žádné části vašeho těla.

OSTATNÍ BEZPEČNOSTNÍ PRVKY HRNCE

- Jakmile tlak uvnitř přesáhne určitou hodnotu tlaku, hrnec automaticky uvolní páru prostřednictvím tlakového ventilu. Ventil je zároveň chráněn proti znečištění potravinou pomocí krytky.
- Pokud je tlak uvnitř hrnce vysoký a není bezpečný pro uživatele, není možné otevřít víko hrnce.
- Pokud není víko správně uzavřeno, hrnec nedovolí spustit varný proces.
- Pokud není vložen vnitřní vyjímatelný hrnec, není možné spustit varný proces.
- Snímač teploty **A24** monitoruje teplotu uvnitř hrnce a automaticky upravuje teplotu varného procesu. Pokud by z nějakých důvodů teplota uvnitř hrnce překročila určitou mez, hrnec automaticky odpojí napájení a nedovolí pokračovat ve vaření.
- V případě přepětí ze sítě dojde k přerušení obvodu pojistkou, která tak chrání elektrický systém hrnce před poškozením.

PŘÍPRAVA NA VAŘENÍ

- Umístěte hrnec na rovný a pevný povrch. Nepokládejte hrnec na kovové podložky.
- Otevřete víko dle kapitoly SPRÁVNÁ MANIPULACE S VÍKEM.
- Ujistěte se, že vnitřek pevného hrnce **A19** včetně topné plotny **A23** a jsou čisté a bez zbytků pokrmu.
- Vložte vyjímatelný hrnec **A14** do pevného hrnce a lehce s ním pootočte na obě strany, aby řádně dosedl na topnou plotnu.
- Do vyjímatelného hrnce vložte potraviny a případně vodu tak, aby celkový obsah nepřekračoval rysku **MAX**, vyznačenou uvnitř hrnce. Hrnec ale musí být naplněn nejméně po nejspodnější rysku stupnice, abyste zajistili jeho správný provoz a vyvarovali se jeho poškození. Pokud během vkládání potravin došlo k znečištění okrajů nebo vnějších částí pevného hrnce **A19** a vnitřního hrnce **A14**, důkladně je očistěte.
- Zavřete víko dle kapitoly ZAVŘENÍ VÍKA.

ZAPNUTÍ HRNCE

- Koncovku napájecího kabelu **A25** zasuňte až na doraz do připojovací zástrčky **A22** na boční straně hrnce. Zástrčku napájecího kabelu připojte k síťové zásuvce. Hrnec zapípá a přejde do pohotovostního režimu.

POHOTOVOSTNÍ REŽIM

- Pohotovostní režim znamená, že je pomalý hrnec připraven k provozu. Pokud je víko zamknuto, na displeji se zobrazí čtyři čárky. Pokud je víko odemknuto, na displeji je zobrazen nápis „OPEN".
- Do pohotovostního režimu uvedete hrnec po zapojení do sítě nebo stisknutím tlačítka **B15** (Start/Cancel) kdykoliv během provozu hrnce.

VAŘENÍ

Upozornění:
Před vařením i během vaření se vždy ujistěte, že ventil vypouštění páry **A7** není zakrytý, například utěrkou apod.

RYCHLÝ PŘEHLED OVLÁDÁNÍ HRNCE

- Otočným voličem **B6** zvolte program vaření.
- Dle vlastního uvážení upravte parametry vaření pomocí příslušných tlačítek a otočného voliče nebo ponechejte výchozí přednastavené parametry.
- Varný proces spusťte stisknutím tlačítka **B15** (Start/Cancel).
- Varný proces nebo ručně nastavené hodnoty vaření můžete kdykoliv zrušit podržením tlačítka **B15** (Start/Cancel) déle než 2 sekundy.
- Po ukončení vaření přejde hrnec automaticky do režimu udržování teploty. Jedinou výjimkou jsou programy (smaženi) a (jogurt), po kterých dokončení přejde hrnec do pohotovostního režimu.

POLOHA VENTILU VYPOUŠTĚNÍ PÁRY BĚHEM VAŘENÍ

- Před začátkem vaření otočte ventil vypouštění páry **A7** do polohy **C1** pro vaření. Hrnec bude sám regulovat vypouštění páry.
- Chcete-li zcela vypustit páru z hrnec, např. za účelem otevření víka, otočte ventil do polohy **C2** pro vypouštění páry. Hrnec začne nepřetržitě vypouštět páru.

Varování:
Při odpouštění páry se držte mimo dosah unik

SENCOR SPR 3900SS

HU ▪ **Elektromos kukta**
Az eredeti útmutató fordítása

RU ▪ **Скороварка**
Перевод оригинального руководства

PL ▪ **Szybkowar**
Tłumaczenie oryginalnej instrukcji

HU Elektromos kukta
Fontos biztonsági előírások

OLVASSA EL FIGYELMESEN ÉS A KÉSŐBBI FELHASZNÁLÁSOKHOZ IS ŐRIZZE MEG!

ÁLTALÁNOS FIGYELMEZTETÉSEK

- A készüléket 8 évnél idősebb gyerekek, idős, testi és szellemi fogyatékos személyek, illetve a készülék használatát nem ismerő és hasonló készülék üzemeltetéseinek a tapasztalataival nem rendelkező személyek csak a készülék használati utasítását ismerő és a készülék használatáért felelősséget vállaló személy felügyelete mellett használhatják.
- A készülék nem játék, azzal gyerekek nem játszhatnak. Tisztítást és karbantartást gyerekek nem hajthatnak végre a készüléken.
- A sérült hálózati vezetéket csak szakszerviz, vagy villanyszerelő szakember cserélheti ki. Ellenkező esetben áramütés érheti. A készüléket sérült hálózati vezetékkel használni tilos.
- A készüléket gyerekek nem használhatják. A készüléket és a hálózati vezetékét tartsa távol a gyerekektől. A készülék nem játék, azzal gyerekek nem játszhatnak.
- A készülék kizárólag csak háztartásokban használható. A készüléket nem lehet használni irodák, üzletek, mezőgazdasági üzemek, szállodák, motelek és más éjszakai szállások kiskonyháiban.
- A készüléket, a hálózati vezetéket és a csatlakozódugót vízbe vagy más folyadékba mártani tilos, ellenkező esetben áramütés érheti.
- A fedelet csak A FEDÉL HELYES HASZNÁLATA fejezetben leírtak szerint nyissa ki.
- A fedelet erőszakkal levenni tilos. A fedelet addig ne próbálja meg kinyitni, amíg a nyomást nem eresztette ki az edényből. Lásd a használati útmutatót.
- Ügyeljen arra, hogy a csatlakozódugóra vagy a fali aljzatra ne fröccsenjen víz, illetve ne áramoljon forró gőz a készülékből. Amennyiben ez mégis bekövetkezik, akkor az adott hálózati ág kismegszakítóját kapcsolja le, és várja meg a csatlakozódugó vagy fali aljzat tökéletes megszáradását.
- Az élelmiszerekkel kapcsolatba kerülő felületeket csak a jelen útmutató előírásai szerint tisztítsa.

Figyelmeztetés!
A helytelen használat súlyos sérülésekhez vezethet!

- A bekapcsolt készüléken a hozzáférhető felületek erősen felmelegszenek, és a kikapcsolás után egy ideig még forrók maradnak. A kikapcsolás után készülékben a fűtőtest felülete hosszú ideig forró marad.
- A készüléket és tartozékait kizárólag csak a jelen útmutatóban feltüntetett célokra és módon használja. Figyelmesen olvassa el a következő előírásokat.
- Ne használja a kuktát a rendeltetésétől eltérő célokra.
- A készülék biztonsági elemein, a jelen használati útmutatóban leírt karbantartásokon kívül más tevékenységet végrehajtani tilos.
- A működő készüléket ne hagyja felügyelet nélkül. Gyerekeket a működő készülék mellett felügyelet nélkül hagyni tilos.
- A készüléket meleg sütőbe tenni tilos.
- A kivehető belső edénybe ne tegyen a max. jelnél több alapanyagot. Ha olyan alapanyagokat főz, amelyek a főzés közben megduzzadnak (pl. rizs, száraz hüvelyesek stb.), akkor a belső edényt legfeljebb csak félig töltse meg.
- Az edényben tilos lezárt fedő mellett (nyomás alatt) olajban sütni. A kuktát víz nélkül ne kapcsolja be. A készülék meghibásodhat.
- Minden használatba vétel előtt ellenőrizze le a gőzkieresztő és a biztonsági úszószelep állapotát, tisztaságát és működőképességét.
- A készüléket üres belső edénnyel ne kapcsolja be. A készülék meghibásodhat.
- A készülék javításához csak a típusnak megfelelő eredeti alkatrészeket szabad használni. Csak eredeti, a gyártótól származó pót belső edényt vagy pót fedelet vásároljon.
- A kuktában a főzés közben nyomás van. A készülék helytelen használata súlyos sérüléseket okozhat. A főzés megkezdése előtt győződjön meg a készülék fedelének a szabályszerű lezárásáról. Lásd A FEDÉL HELYES HASZNÁLATA fejezetet.
- A nyomás alatt lévő készüléket óvatosan mozgassa és kezelje.
- Tészta főzése után, a fedél levétele előtt, rázogassa meg a készüléket, nehogy a tészta alatt lévő gőz a tésztát kidobja az edényből.
- Bőrös húsok (pl. marhanyelv) főzése után a húst addig nem szabad felszúrni, amíg annak a felülete feszes. A felhalmozódott nyomás égési sérülést okozhat.
- Ne érintse meg a készülék forró felületeit. A készülék mozgatásához és áthelyezéséhez (a hálózati csatlakozódugó kihúzása után), csak a hőszigetelt két oldalfogantyút fogja meg. A biztonságos megfogáshoz javasoljuk konyhai kesztyű használatát is.

ELEKTROMOS BIZTONSÁG

- A készüléket csak a típuscímkén feltüntetett tápfeszültség értékeivel megegyező elektromos hálózathoz szabad csatlakoztatni.
- A készüléket csak szabályszerűen leföldelt aljzathoz csatlakoztassa. A készüléket ne üzemeltesse hosszabbító vezetékről.
- A készüléket addig ne csatlakoztassa az elektromos hálózathoz, amíg azt szabályszerűen össze nem szerelte.
- A használatba vétel előtt a hálózati vezetéket teljesen tekerje szét.
- A hálózati vezetéket nem szabad nedves és vizes kézzel a fali aljzathoz csatlakoztatni (vagy onnan kihúzni).
- Ügyeljen arra, hogy a hálózati vezeték csatlakozódugóját ne érje víz vagy nedvesség.
- A hálózati vezetéket a vezetéknél megfogva nem szabad a fali aljzatból kihúzni. A hálózati vezeték vagy a fali aljzat megsérülhet. Ehhez a művelethez a vezeték csatlakozódugóját fogja meg.
- A hálózati vezetékre ne helyezzen rá nehéz tárgyakat. A hálózati vezeték nem lóghat le az asztalról, és nem érhet hozzá forró vagy éles tárgyakhoz.
- Ne próbálja megjavítani a meghibásodott készüléket, illetve azon ne hajtson végre átalakításokat, ellenkező esetben áramütés érheti. A készülék minden javítását vagy beállítását bízza a legközelebbi márkaszervizre. A készülék megbontása vagy szakszerűtlen javítása esetén a garancia érvényét veszti.
- A készülék használatának a befejezése után a készüléket kapcsolja le és a hálózati vezetéket is húzza ki a fali aljzatból.

BIZTONSÁGOS HASZNÁLAT

- Ezzel a készülékkel olyan ételeket lehet készíteni, amelyeket eddig hagyományos kuktában vagy gőzölő edényben készített, például leveseket, párolt rizst, dinsztelt ételeket, gőzgombócot, pörköltet, főzelékeket stb. A készüléket a rendeltetésétől eltérő célokra használni tilos.
- A készüléket csak beltérben szabad használni. A készüléket kültéren és ipari területen ne használja.
- A készüléket csak vízszintes, tiszta, száraz, hőálló és stabil felületre helyezze le. A készüléket ne használja a mosogató csepegtető és vízelvezető felületén.
- A készüléket ne tegye forró helyre (nyílt láng vagy más hőforrások közelébe), gáz- vagy elektromos tűzhelyre, illetve a munkalap vagy az asztal szélére.
- Főzés közben a készülék nem lehet hőre érzékeny (pl. műkő) munkalapon. Az ilyen munkalapok egyenetlen felmelegedése a munkalap megrepedését okozhatja. A készülék és az ilyen hőre érzékeny munkalapok közé tegyen hőszigetelő alátétet (pl. vastag deszkát).
- A készüléket ne mozgassa a fedél fogantyúnál megfogva, a mozgatáshoz és áthelyezéshez a készülék két oldalsó fogantyúját használja.
- A készülékhez csak az eredeti, a gyártó által a készülékhez mellékelt és kivehető belső edényt használja. A készülékbe más edényt betenni tilos.
- Ha a belső kivehető edény megsérült, megrepedt stb. akkor azt ne használja. A sérült belső edény helyett vásároljon új és eredeti belső edényt.
- A kivehető edény készülékbe helyezése előtt ellenőrizze le a kivehető edény külsejének és a készülék belsejének a tisztaságát és száraz állapotát. A kivehető edény külsején és a készülék belsejében (a fűtőtesten) nem lehet semmilyen szennyeződés vagy élelmiszer maradvány.
- Ha a készülék nem működik megfelelő módon, leesett vagy más módon megsérült, illetve vízbe esett, akkor azt ne használja. Az ilyen készüléket vigye márkaszervizbe ellenőrzésre vagy javításra.
- Az elektromos hálózathoz való csatlakoztatás előtt győződjön meg arról, hogy a kivehető belső edény megfelelően a helyén van-e, illetve abban van-e víz és élelmiszer alapanyag, továbbá, hogy a fedél megfelelően fel van-e helyezve a készülékre.
- Ha a kivehető belső edény nincs a készülékbe helyezve, akkor a hálózati vezetéket ne csatlakoztassa a fali aljzathoz.

Figyelmeztetés!
A készülék belsejébe vizet önteni vagy alapanyagokat betenni tilos. Az élelmiszer alapanyagokat és a vizet kizárólag csak a kivehető belső edénybe szabad betölteni.

- A készülékhez kizárólag csak a mellékelt eredeti tartozékokat használja.

Figyelmeztetés!
Idegen tartozékok használata veszélyes helyzeteket teremthet.

- Működtetés közben a fedél legyen szabályszerűen felhelyezve és rögzítve. A fedélre ne helyezzen semmilyen idegen tárgyat.
- Használat közben a készülék körül (felül és körbe), hagyjon szabad helyet a levegő áramlásához és a készülék hűléséhez.
- A készüléket ne tegye hőre érzékeny anyagok és tárgyak közelébe. A készüléket ne takarja le, és ne blokkolja a szellőzőnyílásokat.
- Ügyeljen arra, hogy a nyomásszabályozó gőzszelep és a biztonsági szelep ne irányuljon hőérzékeny tárgyak vagy felületek, illetve személyek felé. A forró gőz súlyos égési sérüléseket okozhat.
- Amennyiben használja a melegen tartás funkciót, akkor a kivehető belső edényben nem lehet konyhai eszköz (kanál, merőkanál stb.).
- A főzés befejezése után legyen óvatos, ne fogja meg a forró részeket (a készülék külsejét vagy belsejét, vagy más tartozékait). Legyen körültekintő a készülék mozgatása és áthelyezése során.
- Ne érintse meg a készülék forró felületeit. A készülék mozgatásához és áthelyezéséhez (a hálózati csatlakozódugó kihúzása után), csak a hőszigetelt oldalfogantyúkat fogja meg. A biztonságos megfogáshoz javasoljuk konyhai kesztyű használatát is.
- A főzés befejezése után, a belső edény kivételéhez viseljen konyhai kesztyűt.
- A fedélről a víz csak a kivehető belső edénybe csepeghet, a készülék belsejébe nem.
- A forró fedelet ne tegye le hőérzékeny felületekre.
- Ha a készüléket már nem kívánja használni, felügyelet nélkül hagyja, karbantartani vagy tisztítani szeretné, illetve a készülékből a belső edényt vagy a gőzölő betétet ki kívánja emelni, akkor a készüléket kapcsolja le és a hálózati csatlakozódugót is húzza ki az elektromos aljzatból. A készüléket működés mozgatni és áthelyezni tilos.
- Amennyiben a készülékben élelmiszer és víz van, akkor azt rendkívül óvatosan mozgassa.
- Várja meg a készülék lehűlését, mielőtt abból a belső edényt vagy a gőzölő kosarat kiemelné.
- A készüléket rendszeresen tisztítsa meg a tisztítással és karbantartással foglalkozó fejezetben leírtak szerint. A készüléken a jelen útmutatóban meghatározott tisztításon kívül más karbantartást nem kell végrehajtani.
- A belső edénybe, használat vagy tisztítás közben, csak fa, szilikon vagy más műanyag eszközöket dugjon bele. A fém eszközök megkarcolják a tapadásmentes felületet.
- A kivehető belső edény kivételével, a készülék többi tartozékát nem lehet mosogatógépben elmosogatni.

PL Szybkowar
Ważne wskazówki bezpieczeństwa

PRZECZYTAJ UWAŻNIE I ZACHOWAJ W CELU SKORZYSTANIA W PRZYSZŁOŚCI.

OSTRZEŻENIA OGÓLNE

- Z niniejszego urządzenia mogą korzystać dzieci w wieku od 8 lat oraz osoby o obniżonych zdolnościach fizycznych, percepcyjnych i umysłowych lub niewielkim doświadczeniu i wiedzy, o ile jest nad nimi sprawowany nadzór lub zostały one pouczone o korzystaniu z urządzenia w bezpieczny sposób i zdają sobie sprawę z ewentualnego niebezpieczeństwa.
- Dzieci nie mogą się bawić urządzeniem. Czyszczenia i konserwacji nie mogą dokonywać dzieci, nad którymi nie jest sprawowany nadzór.
- Jeżeli przewód zasilający uległ uszkodzeniu, jego wymianę należy wykonać w specjalizowanym punkcie serwisowym, w celu uniknięcia pojawienia się niebezpiecznych sytuacji. Zabrania się używania urządzenia z uszkodzonym przewodem zasilającym.
- Zabrania się używania niniejszego urządzenia przez dzieci. Urządzenie i jego przewód należy przechowywać poza zasięgiem dzieci. Dzieci nie mogą się bawić urządzeniem.
- Niniejsze urządzenie jest przeznaczone wyłącznie do użytku w gospodarstwach domowych. Zabrania się eksploatacji urządzenia w aneksach kuchennych placówek handlowych, biurach, w rolnictwie, w hotelach lub motelach, w placówkach oferujących noclegi z wyżywieniem itp.
- Aby zapobiec porażeniu prądem, nigdy nie zanurzaj obudowy urządzenia, przewodu zasilającego ani wtyczki zasilania w wodzie ani innej cieczy.
- Pokrywę urządzenia należy otwierać zgodnie z instrukcjami podanymi w rozdziale POPRAWNA MANIPULACJA Z POKRYWĄ.
- Nigdy nie otwieraj szybkowaru przy użyciu siły. Nie otwieraj szybkowaru, bez upewnienia się, że jego ciśnienie wewnętrzne zupełnie nie spadło. Patrz „Instrukcja obsługi".
- Chroń wtyczkę zasilania i gniazdko zasilania przed pryskającą wodą i innymi cieczami oraz przed gorącą parą wydostającą się z urządzenia. Jeśli, mimo tego, dojdzie do styczności tych elementów z cieczą lub parą, uruchom bezpiecznik gniazdka (wyłącz zasilanie), a następnie ostrożnie osusz gniazdko i wtyczkę przed kolejnym użyciem.
- Powierzchnię, która jest przeznaczona do kontaktu z żywnością, należy czyścić wyłącznie zgodnie z niniejszą instrukcją.

Ostrzeżenie:
Nieprawidłowa eksploatacja urządzenia może być przyczyną zranienia użytkownika.

- Temperatura dostępnych dla użytkownika powierzchni szybkowaru jest wysoka podczas pracy szybkowaru i przez jakiś czas jej zakończeniu. Również powierzchnia płyty grzewczej, po gotowaniu, jest gorąca z powodu obecności ciepła resztkowego.
- Szybkowar można używać wyłącznie zgodnie z treścią niniejszej instrukcji obsługi. Przeczytaj i dotrzymuj niniejszych wskazówek.
- Zabrania się używania szybkowaru do innych celów niż, do których jest przeznaczony.
- Nie ingeruj w żaden system bezpieczeństwa szybkowaru, poza zakresem instrukcji podanych w niniejszej instrukcji obsługi.
- Nie pozostawiaj szybkowaru podczas eksploatacji bez nadzoru. Przede wszystkim nie zostawiaj dzieci w pobliżu pracującego szybkowaru.
- Nie wkładaj szybkowaru do rozgrzanego piekarnika.
- Wyjmowane naczynie wewnętrzne nie napełniaj artykułami lub żywnością ponad kreskę maksimum. Podczas gotowania surowców, które podczas gotowania rozciągają się, jak ryż albo odwodnione warzywa, nie napełniaj naczynia wewnętrznego ponad połowę objętości.
- Nigdy nie używaj szybkowaru do smażenia jedzenia pod ciśnieniem. Nie używaj szybkowaru bez wody. Mogłoby dojść jego uszkodzenia.
- Przed każdym zastosowaniem sprawdź, czy zawór do wypuszczania pary i pływakowy zawór bezpieczeństwa nie są zapchane albo zanieczyszczone.
- Nie używaj szybkowaru z pustym naczyniem wewnętrznym. Może to być przyczyną jego uszkodzenia jego uszkodzenia.
- Używaj wyłącznie oryginalnych części zamiennych od producenta dla odpowiedniego modelu. Używaj zawsze naczynia wewnętrznego i pokrywki tego samego producenta, które oznakowane są jako kompatybilne.
- Niniejszy szybkowar gotuje pod ciśnieniem. Niepoprawne używanie niniejszego szybkowaru spowodować może poparzenia. Upewnij się, że szybkowar jest przed ogrzewaniem poprawnie zamknięty. Patrz rozdział POPRAWNA MANIPULACJA Z POKRYWKĄ.
- Z szybkowarem, który jest pod ciśnieniem, manipuluj z maksymalną ostrożnością.
- Podczas gotowania delikatnego makaronu, przed otwarciem szybkowaru lekko wstrząśnij szybkowarem, aby nie doszło do wyrzucenia żywności.
- Po ugotowaniu mięsa ze skórą, np. język wołowy, którego objętość może wzrosnąć, nie przekłuwaj mięsa, jeżeli skóra jest napęczniała, mogłoby dojść do poparzeń.
- Nie dotykaj gorącej powierzchni szybkowaru. Po wyłączeniu i odłączeniu szybkowaru od gniazdka elektrycznego, używaj do jego podnoszenia i przenoszenia dwa uchwyty boczne. W celu zachowania bezpieczeństwa, zalecamy używać rękawic kuchennych.

BEZPIECZEŃSTWO ELEKTRYCZNE

- Przed podłączeniem urządzenia do gniazdka sieciowego upewnij się, czy napięcie podane na tabliczce znamionowej odpowiada napięciu w Twoim gniazdku.
- Urządzenie podłączaj wyłącznie do prawidłowo uziemionego gniazdka sieciowego. Nie używaj przedłużaczy.
- Urządzenia nigdy nie podłączaj do gniazdka sieciowego, dopóki nie jest poprawnie zmontowane.
- Przewód zasilający rozwiń całkowicie przed jego użyciem.
- Przewodu zasilającego urządzenia nie podłączaj ani nie odłączaj od gniazdka sieciowego mokrymi rękami.
- Dbaj o to, aby wtyczka kabla zasilającego nie miała kontaktu z wodą ani wilgocią.
- Nie odłączaj urządzenia z gniazdka zasilania poprzez pociąganie za przewód zasilający. Mogłoby to spowodować uszkodzenie przewodu zasilającego lub gniazdka. Przewód z gniazdka odłączaj ciągnąc za wtyczkę przewodu zasilającego.
- Nie kładź ciężkich przedmiotów na przewód zasilający. Dbaj o to, by przewód sieciowy nie zwisał przez krawędź stołu albo by nie dotykał gorącej powierzchni lub ostrych przedmiotów.
- Aby uniknąć niebezpieczeństwa porażenia prądem elektrycznym, zabrania się wykonywania we własnym zakresie napraw, dostosowań i modyfikacji urządzenia. Wszelkie naprawy i regulację niniejszego urządzenia należy powierzyć autoryzowanemu serwisowi. Ingerując w urządzenie w trakcie obowiązywania okresu gwarancyjnego, narażasz się na niebezpieczeństwo utraty prawa do gwarancji.
- Urządzenie zawsze wyłącz i odłącz od gniazdka sieciowego po zakończeniu używania.

BEZPIECZEŃSTWO PODCZAS EKSPLOATACJI URZĄDZENIA

- Szybkowar jest przeznaczony do gotowania potraw - zupy, ryż, dania duszone, gulasz i inne, które są zazwyczaj przygotowywanie w tradycyjnych szybkowarach lub w naczyniach do duszenia potrawy. Zabrania się używania urządzenia do innych celów, niż, do których jest przeznaczony.
- Szybkowar jest przeznaczony do użytku wyłącznie w pomieszczeniach. Nigdy nie używaj go na zewnątrz lub w środowisku przemysłowym.
- Używaj szybkowaru wyłącznie na równej, suchej, czystej i stabilnej oraz odpornej na gorąco powierzchni. Nie używaj urządzenia na płycie ociekacza zlewozmywaka.
- Nie ustawiaj garnka na krawędzi stołu, na niestabilnej, pochylonej lub nierównej powierzchni, ani na kuchence elektrycznej lub gazowej albo innych źródłach ciepła, ani w ich pobliżu.
- W trakcie gotowania nie umieszczaj szybkowaru bezpośrednio na płycie roboczej wrażliwej na ciepło, jak na przykład kamienna płyta. Ten typ płyty roboczej jest wrażliwy na nierównomierne ciepło i w razie miejscowego ogrzewania może pęknąć. Jeśli chcesz używać tego garnka na płycie roboczej wrażliwej na ciepło, włóż pod garnek deskę kuchenną lub materiał odporny na ciepło.
- Nie przemieszczaj szybkowaru na pomocą uchwytu pokrywy; szybkowar można przepościć za uchwyty boczne szybkowaru.
- Używaj wyłącznie wyjmowanego naczynia wewnętrznego, dostarczonego wraz z szybkowarem. Nigdy nie używaj innego szybkowaru.
- Nie używaj pękniętego, wgniecionego lub inaczej uszkodzonego naczynia wewnętrznego. Uszkodzone naczynie wewnętrzne należy wymienić za nowe oryginalne.
- Przed włożeniem wyjmowanego naczynia do gotowania do szybkowaru upewnij się, że zewnętrzna powierzchnia naczynia i wewnętrzna powierzchnia szybkowaru są całkowicie czyste i suche. Z zewnętrznej powierzchni szybkowaru i powierzchni grzewczej należy usunąć resztki potraw itp. aby zapobiec uszkodzeniu szybkowaru
- Nie używaj szybkowaru, jeśli nie działa poprawnie lub po jego upadku na podłogę, zanurzeniu w wodzie lub uszkodzeniu w jakikolwiek inny sposób. Urządzenie przekaż do autoryzowanego serwisu w celu kontroli lub naprawy.
- Przed podłączeniem szybkowaru do gniazdka elektrycznego, upewnij się, że wyjmowane naczynie do gotowania jest prawidłowo umieszczone w obudowie szybkowaru, że wyjmowane naczynie do gotowania jest napełnione wodą i jedzeniem oraz że pokrywa jest prawidłowo umieszczona na wyjmowanym naczyniu do gotowania.
- Nie podłączaj szybkowaru do gniazdka elektrycznego, ani nie włączaj go bez wyjmowanego naczynia do gotowania umieszczonego w obudowie szybkowaru.

Ostrzeżenie:
Ne wlewaj wody ani nie wkładaj żadnej żywności do szybkowaru. Żywność i wodę umieszcza się wyłącznie w wyjmowanym naczyniu wewnętrznym.

- Używaj szybkowaru wyłącznie z oryginalnymi akcesoriami, które są z nim dostarczane.

Ostrzeżenie:
Używanie nieoryginalnych akcesoriów może prowadzić do niebezpiecznych sytuacji.

- Podczas eksploatacji szybkowaru pokrywa musi być zamknięta i odpowiednio zabezpieczona. Nie kładź na urządzeniu żadnych przedmiotów.
- Nad szybkowarem oraz wokół niego, musi być wystarczająco dużo wolnego miejsca pozwalającego na obieg powietrza.
- Nie używaj urządzenia w sąsiedztwie materiałów wrażliwych na ciepło. Nie zasłaniaj szybkowaru i nie zatykaj jego otworów wentylacyjnych.
- Unikaj, aby strumień pary wychodzący z zaworu regulacji ciśnienia i zaworu bezpieczeństwa nie był skierowany w stronę materiałów czułych na ciepło, użytkownika lub inne osoby. Gorąca para może spowodować poważne poparzenia.
- Jeżeli używasz funkcji utrzymywania temperatury, wystrzegaj się pozostawienia w wyjmowanym naczyniu wewnętrznym łyżki stołowej lub wazowej i innych pomocy kuchennych.
- Podczas manipulacji z szybkowarem po zakończeniu gotowania należy zachować ostrożność, aby nie dotykać obudowy szybkowaru ani innych części, ponieważ mogą one nadal pozostawać gorące.
- Nie dotykaj gorącej powierzchni szybkowaru. Po wyłączeniu i odłączeniu szybkowaru od gniazdka elektrycznego, używaj do jego podnoszenia i przenoszenia uchwyty boczne. W celu zachowania bezpieczeństwa, zalecamy używać rękawic kuchennych.
- Podczas wyjmowania wewnętrznego naczynia po zakończeniu gotowania używaj rękawic kuchennych.
- Woda z pokrywy powinna odciekać wyłącznie do wewnętrznego naczynia wyjmowanego, wystrzegaj się odciekania wody do szybkowaru.
- Kiedy pokrywa jest gorąca, nie kładź jej na powierzchniach wrażliwych na wysoką temperaturę.
- Zawsze wyłączaj i odłączaj szybkowar od gniazdka elektrycznego, kiedy urządzenie nie jest używane, jest pozostawione bez nadzoru, przed wyjęciem wewnętrznego naczynia lub wkładki do gotowania na parze, przed czyszczeniem, konserwacją lub przemieszczeniem urządzenia. Nigdy nie przemieszczaj szybkowaru jeżeli jest w trybie pracy.
- Zachowaj szczególną ostrożność podczas przenoszenia szybkowaru wypełnionego gorącą żywnością lub gorącymi cieczami.
- Zawsze poczekaj na całkowite ostygnięcie szybkowaru przed wyjęciem naczynia do gotowania lub wkładu do gotowania na parze oraz przed rozpoczęciem czyszczenia.
- Regularnie czyść garnek po każdym użyciu zgodnie z zaleceniami w rozdziale Konserwacja i czyszczenie. Nie wykonuj żadnych czynności konserwacyjnych lub naprawczych dotyczących garnka, poza procedurą czyszczenia opisaną w rozdziale Konserwacja i czyszczenie.
- Aby zapobiec porysowaniu powierzchni nieprzywierającej powłoki naczynia wewnętrznego, używaj do czyszczenia drewnianych, silikonowych lub plastikowych narzędzi.
- Oprócz wyjmowanego naczynia wewnętrznego, żadna część szybkowaru nie jest przeznaczona do mycia w zmywarce.

RU Скороварка
Важные указания по технике безопасности

ВНИМАТЕЛЬНО ПРОЧТИТЕ И СОХРАНИТЕ ДЛЯ ДАЛЬНЕЙШЕГО ИСПОЛЬЗОВАНИЯ.

ОБЩИЕ ПРЕДУПРЕЖДЕНИЯ

- Дети в возрасте 8 лет и старше, а также лица с нарушениями физических, умственных или психических способностей либо с недостаточным опытом и знаниями, могут пользоваться данным электроприбором при условии, что они находятся под присмотром или были проинструктированы об использовании электроприбора безопасным способом, а также осознают потенциальную опасность.
- Дети не должны играть с электроприбором Чистку и уход не должны выполнять дети без присмотра.
- Если кабель питания поврежден, замените его в специализированной сервисной мастерской для предотвращения возникновения опасной ситуации. Запрещено эксплуатировать электроприбор с поврежденным кабелем питания.
- Дети не должны пользоваться этим электроприбором. Храните прибор и его кабель питания в недоступном для детей месте. Дети не должны играть с электроприбором
- Данный электроприбор предназначен только для использования в бытовых условиях. Запрещено использовать его в кухонных уголках магазинов, офисов, в сельском хозяйстве, в гостиницах и мотелях, в заведениях, предоставляющих услуги ночлега и завтрака и пр.
- Во избежание поражения электрическим током никогда не погружайте корпус электроприбора, его кабель питания и вилку кабеля в воду или другие жидкости.
- Открывайте крышку только в том порядке, который описан в разделе «Правильное обращение с крышкой».
- Никогда не открывайте скороварку через силу. Не открывайте скороварку, не убедившись, что давление внутри нее полностью упало. См. «Руководство по эксплуатации».
- Следите за тем, чтобы на вилку и на розетку не попадали брызги воды или другой жидкости, а также не был направлен поток горячего пара, выходящего из прибора. Если это произошло, выключите автоматический выключатель электроэнергии, подающей ток к розетке, а затем тщательно высушите розетку и вилку кабеля перед дальнейшим использованием.
- Поверхности, рассчитанные на соприкосновение с продуктами, должны очищаться только так, как описано в этом руководстве.

Предостережение:
Неправильное применение может привести к травме.

- В процессе работы, а также в течение некоторого времени после ее завершения доступные поверхности скороварки остаются горячими. После прекращения работы на поверхности нагревательного элемента также сохраняется остаточное тепло.
- Используйте скороварку только в соответствии с указаниями, приведенными в настоящем руководстве по эксплуатации. Прочтите нижеприведенные инструкции и следуйте им.
- Не используйте скороварки в иных целях, не по назначению.
- Не совершайте каких-либо действий с системой безопасности скороварки, выходящих за пределы того, что предусмотрено настоящим руководством по эксплуатации.
- Не оставляйте работающую скороварку без присмотра. В особенности – не оставляйте детей поблизости от работающей скороварки.
- Не ставьте скороварку в нагретую духовку.
- Не переполняйте съёмную внутреннюю ёмкость выше риски максимального объёма продуктов. При приготовлении продуктов, расширяющихся в процессе варки – таких как рис или обезвоженные овощи, не наполняйте внутреннюю чашу более половины ее объема.
- Никогда не используйте скороварку для жарки пищи под давлением. Никогда не используйте скороварку без воды. Это может привести к серьезной поломке.
- Каждый раз перед использованием убедитесь, что клапан выпуска пара и предохранительный поплавковый клапан не засорены и не загрязнены.
- Не используйте скороварку когда в съёмной внутренней ёмкости нет продуктов. Это может привести к серьезной поломке.
- Используйте только запасные части, изготовленные производителем и предназначенные для соответствующей модели. Всегда используйте внутреннюю чашу и крышку, изготовленные одним и тем же производителем и отмеченные как совместимые.
- Пища в этой скороварке готовится под давлением. Неправильное использование этой скороварки может привести к ожогу горячим паром. Перед началом нагрева убедитесь, что скороварка плотно закрыта. См. раздел «Правильное обращение с крышкой».
- Обращайтесь со скороваркой, находящейся под давлением, с максимальной осторожностью.
- При варке макарон слегка встряхните скороварку перед открытием, чтобы блюдо не выплеснулось наружу.
- Когда мясо варится с кожей – например, говяжий язык, способный увеличиваться в объеме, – не протыкайте его, если кожа набухла, чтобы не ошпариться.
- Не прикасайтесь к горячим поверхностям скороварки. Выключив прибор и отсоединив его от электрической розетки, используйте две боковые ручки для его подъема и переноса. В целях повышенной безопасности рекомендуется использовать кухонные прихватки.

ЭЛЕКТРОБЕЗОПАСНОСТЬ

- Перед подключением прибора к электрической розетке убедитесь, что напряжение, указанное на заводской табличке, соответствует напряжению в вашей сети.
- Подключайте электроприбор только к правильно заземленной розетке. Не используйте удлинительный кабель.
- Никогда не подключайте прибор к розетке эл. сети пока он не будет правильно собран.
- Перед использованием полностью разверните кабель питания.
- Не подключайте кабель электроприбора к розетке и не отсоединяйте его от розетки мокрыми руками.
- Следите, чтобы вилка кабеля питания не пришла в соприкосновение с водой или влагой.
- Не тяните за кабель питания, чтобы отключить прибор от розетки. Это может повредить кабель питания или сетевую розетку. Чтобы отсоединить кабель питания от розетки, возьмитесь за саму вилку и аккуратно потяните.
- Не ставьте тяжелые предметы на кабель питания. Следите за тем, чтобы кабель питания не свисал через край стола и не касался горячих поверхностей или острых предметов.
- Во избежание опасности поражения электрическим током не ремонтируйте и не модифицируйте прибор самостоятельно. Любой ремонт или настройку прибора выполняйте в профессиональной мастерской. Вмешательство в конструкцию электроприбора в течение гарантийного срока может привести к аннулированию гарантии.
- Всегда выключите прибор и отсоедините его от розетки эл. сети по окончании эксплуатации.

БЕЗОПАСНОСТЬ ИСПОЛЬЗОВАНИЯ

- Эта скороварка предназначена для приготовления следующих блюд: суп, рис, тушеные блюда, гуляш и другие рецепты, подходящие для приготовления в обычной скороварке и в посуде для тушения. Не используйте электроприбор для иных целей, кроме как по назначению.
- Скороварка предназначена только для использования внутри помещений. Никогда не используйте прибор на открытом воздухе или в промышленной среде.
- Используйте скрроварку только на сухой, чистой устойчивой и жаропрочной поверхности. Не размещайте скороварку на крыле кухонной раковины.
- Не ставьте скороварку на край стола, на неустойчивую, наклонную или неровную поверхность, на электрическую или газовую плиту и другие источники тепла, либо возле них.
- Во время приготовления пищи не ставьте скороварку на столешницу, чувствительную к теплу – например, на каменную столешницу. Столешницы такого типа чувствительны к избыточному теплу и в случае точечного нагрева могут треснуть. Если нужно использовать прибор на столешнице, чувствительной к теплу, подложите под него кухонную дощечку или термостойкий материал.
- Никогда не переносите скороварку, взявшись за ручку крышки – всегда переносите ее при помощи боковых ручек.
- Используйте только съёмную внутреннюю ёмкость, которая поставляется с данной скороваркой. Никогда не используйте иную ёмкость.
- Не используйте съёмную внутреннюю ёмкость с трещинами, вмятинами или иными повреждениями. Поврежденную внутреннюю ёмкость необходимо заменить новой ёмкостью оригинального типа.
- Перед тем, как вставить съёмную внутреннюю ёмкость в корпус пароварки убедитесь, что ее внешняя поверхность и внутреннее пространство корпуса совершенно чистые и сухие. Во избежание поломки на внешней поверхности корпуса скороварки и поверхности нагревательного элемента не должно быть засохших остатков продуктов и т. д.
- Не используйте скороварку, если она не работает надлежащим образом, падала на пол, погружалась в воду, или была каким-либо образом повреждена. Сдайте ее в авторизованный сервисный центр для проверки или ремонта.
- Перед подключением скороварки в розетку эл. сети убедитесь, что съемная внутренняя ёмкость правильно вставлена в корпус, наполнена водой и продуктами, а крышка установлена правильно.
- Не подключайте скороварку к розетке эл. сети и не включайте ее если съемная внутренняя ёмкость не установлена в корпус.

Предупреждение:
Не наливайте воду в корпус скороварки и не кладите в него какие-либо продукты питания. Продуктами питания и водой заполняется только съёмная внутренняя ёмкость.

- Используйте скороварку только с оригинальными принадлежностями, содержащимися в комплекте.

Предупреждение:
Использование неоригинальных принадлежностей может привести к возникновению опасной ситуации

- Во время работы скороварки крышка должна быть закрыта и надлежащим образом зафиксирована. Не кладите на крышку какие-либо предметы.
- В процессе использования должно быть обеспечено достаточное пространство для циркуляции воздуха над скороваркой и вокруг нее.
- Не используйте скороварку вблизи материалов, чувствительных к теплу. Не накрывайте скороварку и не блокируйте ее вентиляционные отверстия.
- Обратите внимание на то, чтобы струя пара, выходящая через клапан регулировки давления и предохранительный поплавковый клапан не была направлена на чувствительные к теплу материалы, на вас или других людей. Горячий пар может вызвать серьезные ожоги.
- Используя функцию подогрева, не оставляйте в съемной внутренней чаше ложку, половник или другие кухонные принадлежности.
- При переноске скороварки после завершения готовки следует соблюдать особую осторожность, чтобы не прикоснуться к корпусу или другим частям, поскольку они могут быть еще горячими под воздействием остаточного тепла.
- Не прикасайтесь к горячим поверхностям скороварки. Выключив прибор и отсоединив его от электрической розетки, используйте боковые ручки для его подъема и переноса. В целях повышенной безопасности рекомендуется использовать кухонные прихватки.
- Чтобы достать внутреннюю ёмкость по окончании готовки используйте кухонные рукавицы.
- Вода из крышки может стекать только в съёмную внутреннюю ёмкость, она не должна капать в корпус пароварки.
- Не кладите нагретую крышку на чувствительные к воздействию тепла поверхности.
- Всегда выключите и отсоедините скороварку от розетки эл. сети когда вы её не используете, оставляете без присмотра, перед изъятием внутренней ёмкости, лотка для приготовления на пару или металлического лотка, перед очисткой, уходом или перемещением. Никогда не переносите работающую скороварку.
- Следует быть особенно осторожными при переноске скороварки, наполненной горячими продуктами и жидкостями.
- Подождите пока скороварка полностью остынет перед изъятием внутренней ёмкости и очисткой.
- Регулярно чистите скороварку после каждого использования, как описано в разделе Уход и очистка. Не осуществляйте никакого иного ухода за скороваркой помимо описанного в разделе Уход и очистка.
- Чтобы не допустить царапин на антипригарной поверхности съемной внутренней ёмкости в процессе очистки, всегда используйте деревянные, силиконовые или пластмассовые принадлежности.
- За исключением съемной внутренней чаши, нельзя мыть другие части скороварки в посудомоечной машине.

Obsah je uzamčen

Dokončete, prosím, proces objednávky.

Následně budete mít přístup k celému dokumentu.

Proč je dokument uzamčen? Nahněvat Vás rozhodně nechceme. Jsou k tomu dva hlavní důvody:

1) Vytvořit a udržovat obsáhlou databázi návodů stojí nejen spoustu úsilí a času, ale i finanční prostředky. Dělali byste to Vy zadarmo? Ne*. Zakoupením této služby obdržíte úplný návod a podpoříte provoz a rozvoj našich stránek. Třeba se Vám to bude ještě někdy hodit.

   **) Možná zpočátku ano. Ale vězte, že dotovat to dlouhodobě nelze. A rozhodně na tom nezbohatneme.*

2) Pak jsou tady „roboti“, kteří se přiživují na naší práci a „vysávají“ výsledky našeho úsilí pro svůj prospěch. Tímto krokem se jim to snažíme překazit.

A pokud nemáte zájem, respektujeme to. Urgujte svého prodejce. A když neuspějete, rádi Vás uvidíme!