muse

M-10 CR / M-10 RED / M-10 BL

FR	**Manuel de l'utilisateur**
GB	**User Manual**
PT	**Manual do Utilizador**
DE	**Benutzerhandbuch**
ES	**Manual de instrucciones**
IT	**Manuale di istruzioni**
NL	**Handleiding**

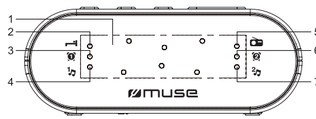

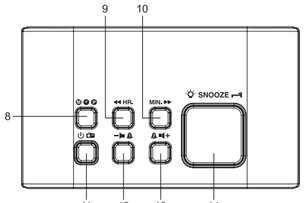

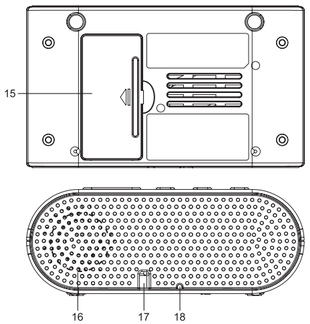

FR **Lire attentivement les instructions avant de faire fonctionner l'appareil.**

GB **Please read the instruction carefully before operating the unit.**

PT **Leia este manual com atenção antes de qualquer utilização.**

DE **Bitte lesen sie dieses handbuch vor dem gebrauch des gerätes sorgfältig durch.**

ES **Antes de utilizar este aparato, lea atentamente las siguientes instrucciones**

IT **Leggere attentamente questo manuale prima di utilizzare l'apparecchio.**

NL **Lees deze handleiding aandachtig voor u het toestel gebruikt.**

FR RADIO-RÉVEIL PLL DOUBLE ALARME

EMPLACEMENT ET DESCRIPTION DES COMMANDES

1. Affichage LED
2. Indicateur de sommeil
3. Indicateur d'alarme 1 (réveil avec avertisseur sonore)
4. Indicateur d'alarme 1 (réveil avec radio)
5. Voyant de mise sous tension de la radio
6. Indicateur d'alarme 2 (réveil avec avertisseur sonore)
7. Indicateur d'alarme 2 (réveil avec radio)
8. Mise en mémoire
   Réglage de l'horloge
   Stations préréglées
9. **HR.** Réglage des heures
   Réglage arrière
10. **MIN.** Réglage des minutes
    Réglage avant
11. Veille / Marche
12. Volume descendant
    Alarme 1
13. Volume ascendant
    Alarme 2
14. Réglage d'intensité lumineuse de l'écran
    SNOOZE Répétition de l'alarme
    Sommeil (pour s'endormir avec la radio)
15. Compartiment à piles
16. Haut-parleur
17. Cordon d'alimentation secteur
18. Antenne filaire FM

ALIMENTATION

Secteur: 100-240V ~ 50/60Hz
Piles: 2x1.5V, type AAA/R03/UM4 (non fournies) pour la sauvegarde des mémoires.
Pour des performances optimales, des piles de type Alcaline sont recommandées. Ces piles doivent- être remplacées tous les 6 mois.

1. Insérez la prise du cordon d'alimentation dans une prise murale standard.
2. Installez les piles dans leur compartiment. Utilisez uniquement la taille et le type de piles spécifiées. Respectez la polarité indiquée dans le compartiment. Une mauvaise polarité peut causer des dommages à l'appareil. Ne pas essayer de recharger les piles, elles peuvent prendre feu ou exploser.

ATTENTION: Risque d'explosion si les piles ne sont pas insérées correctement. Utilisez uniquement des piles identiques ou de type équivalent.

Système de sauvegarde: Tous les réglages sont conservés en mémoire, cependant, l'heure de l'horloge pourrait de temps en temps nécessiter un réajustement. En cas de coupure d'alimentation, si les piles de sauvegarde ne sont pas installées, l'écran clignotera pour vous indiquer une coupure de courant et la nécessité de refaire vos réglages.

RÉGLAGE DE L'HEURE

1. En mode veille, appuyez longuement sur , L'afficheur de l'horloge clignotera. Réglez l'heure avec **HR.** et les minutes avec **MIN.**.
2. Appuyez à nouveau sur pour confirmer.

REMARQUE: Si Pendant le temps de réglage aucune touche n'est activée dans les 5 secondes, l'affichage présent à l'écran sera mis automatiquement en mémoire.

MISE EN MARCHE ET ARRET DE L'APPAREIL

En mode veille, appuyez sur pour mettre l'appareil en marche. Appuyez à nouveau sur pour éteindre l'appareil.

ÉCOUTE DE LA RADIO

Recherche manuelle
1. Choisissez votre station souhaitée avec ou .
2. Réglez le volume par ou au niveau désiré.
3. Pour arrêter d'écouter la radio, appuyez sur la touche pour arrêter l'appareil.

Recherche automatique
Appuyez et maintenez pendant quelques secondes ou pour lancer la recherche. La recherche automatique localise les stations les plus puissantes. Une station avec un signal faible peut être réglée manuellement en appuyant plusieurs fois sur ou .
REMARQUE: Au cours de l'opération de recherche le niveau sonore est automatiquement mis en sourdine.

Pour améliorer la réception radio:
FM: déployez l'antenne FM

Stations préréglées
Cet appareil peut mémoriser 20 stations FM.

Mémorisation manuelle
1. Sélectionnez une station radio manuellement ou en recherche automatique.
2. Maintenez la touche enfoncée jusqu'à ce que « P 01 » clignote sur l'écran.
3. Appuyez sur ou pour sélectionner un canal.
4. Appuyez sur pour mémoriser.
5. Répétez les étapes 1-4 pour mémoriser d'autres stations.

Écoute des stations préréglées
Appuyez sur et recommencer l'opération autant de fois que nécessaire pour sélectionner votre station.
Appuyez sur ou pour ajuster le niveau sonore.

REGLAGE DE L'ALARME ET DU MODE DE REVEIL

1. En mode veille, appuyez plusieurs fois sur le bouton pour sélectionner le mode de réveil: Signal sonore ou FM. L'indicateur d'alarme correspondant s'allume.
2. Appuyez et maintenez pendant quelques secondes . L'affichage clignote.
3. Appuyez sur **HR.** et/ou sur **MIN.** pour régler l'heure de votre réveil.
4. Appuyez sur pour confirmer.

*** La même procédure s'applique pour l'alarme 2 avec le bouton .**

Remarque:
- L'indicateur d'alarme correspondant clignote lorsque la fonction alarme est activée.
- Le dernier niveau d'écoute étant mémorisé, le niveau sonore de l'alarme en sera identique. Si vous vous réveillez avec la radio, n'oubliez pas de vérifier le volume sonore.

ARRET DE L'ALARME

1 - Répétition de l'alarme
Appuyez sur **SNOOZE**. L'alarme s'arrête et se déclenchera à nouveau 9 minutes plus tard. L'indicateur d'alarme continuera à clignoter.
2 - Arrêt de l'alarme
Appuyez sur ou , L'alarme se déclenchera à nouveau le jour suivant à la même heure.

3 - Annuler l'alarme
En mode veille, appuyez sur pour annuler l'alarme de façon permanente. L'indicateur d'alarme s'éteint.
Remarque: La même procédure s'applique pour l'alarme 2 avec le bouton .

FONCTION SOMMEIL

Pour vous endormir avec la radio, appuyez sur pour allumer l'appareil, puis appuyez sur pour sélectionner 120-90-60-30-15-10 ou 5 minutes d'écoute. L'indicateur de Sommeil s'allume. L'appareil s'éteindra automatiquement après le délai spécifié. Pour annuler la fonction Sommeil, appuyez sur Ou appuyez sur à plusieurs reprises jusqu'à ce qu' « OFF » s'affiche.
Remarques:
1. Cette fonction ne peut être réglée que lorsque l'appareil est en marche.
2. Appuyez sur le bouton pour lire le temps restant.

RÉGLAGE D'INTENSITE LUMINEUSE DE L'ECRAN

En mode Veille, appuyez sur pour sélectionner la luminosité de l'écran: Forte, Basse, ou Ecran éteint.

FICHE TECHNIQUE

Alimentation:
Secteur: 100-240V ~ 50/60Hz, consommation: 4W
Piles: 2x1.5V, type AAA/R03/UM4 (non fournies) pour la sauvegarde des mémoires
Radio: FM: 87.5 - 108MHz

Par la présente, NEW ONE S.A.S déclare que l'appareil " MUSE M-10 CR / M-10 RED / M-10 BL" est conforme aux exigences essentielles et autres dispositions pertinentes de la directive 2014/53/EU. La déclaration de conformité peut être consultée sur le site www.muse-europe.com

INSTRUCTIONS IMPORTANTES SUR LA SECURITE

CAUTION RISK OF ELECTRIC SHOCK DO NOT OPEN

ATTENTION: Pour réduire le risque de choc électrique, ne pas ouvrir l'appareil, il n'y a aucune partie à l'intérieur destinée à l'utilisateur. Confiez toutes les réparations à un personnel qualifié.

L'éclair avec le symbole de la flèche dans le triangle est un signe d'alerte avertissant l'utilisateur de "tension dangereuse" à l'intérieur de l'unité.

Le point d'exclamation dans le triangle est un signe d'alerte avertissant l'utilisateur d'instructions importantes accompagnant le produit.

La marque d'avertissement est située en dessous de l'appareil.

IMPORTANT
- Utilisez cet appareil sous un climat tempéré.
- La plaque signalétique se trouve au-dessous de l'appareil.
- Veiller à avoir une distance minimale de 5 cm autour de l'appareil pour une aération suffisante et que la ventilation ne soit pas gênée en recouvrant les orifices d'aération de l'appareil avec des objets tels que journaux, nappes, rideaux…
- Ne placez pas de sources de flammes nues, telles que des bougies allumées sur l'appareil.
- Ne pas exposer l'appareil à des gouttes d'eau ou éclaboussures.
- Ne placez pas d'objets remplis de liquides, tels que verre, vase ou objets similaires sur l'appareil.
- Ne pas jeter les piles dans le feu! Respectez l'environnement lors de la disposition des piles usagées.
- Les piles ne doivent pas être exposées à une chaleur excessive comme le soleil, le feu ou autre source de chaleur similaire.
- La fiche du cordon d'alimentation est utilisée comme dispositif de débranchement et doit rester facilement accessible. Pour être totalement déconnecté, cette fiche doit être débranchée du réseau complètement. La prise de courant ne doit pas être obstruée et doit être facilement accessible lors de son utilisation.
- Sous l'influence du phénomène transitoire rapide et / ou phénomène électrostatique électrique, le produit pourrait présenter des dysfonctionnements et l'utilisateur devra faire une réinitialisation de l'appareil.

Si à l'avenir, vous deviez vous débarrasser de ce produit, sachez que les produits électriques usagés ne doivent pas être jetés avec les ordures ménagères. Des installations destinées au recyclage existent. Vérifiez auprès de votre municipalité ou demandez à votre revendeur des conseils. (Directive Déchets d'Equipements Electriques et Electroniques)

Nos emballages peuvent faire l'objet d'une consigne de tri, pour en savoir plus: www.quefairedemesdechets.fr

NEW ONE S.A.S
10, Rue de la Mission, 25480 Ecole Valentin, France

CE

GB DUAL ALARM CLOCK RADIO PLL

LOCATION AND DESCRIPTION OF CONTROLS

1. LED display
2. Sleep indicator
3. Alarm 1 indicator (wake up to buzzer)
4. Alarm 1 indicator (wake up to radio)
5. Radio on indicator
6. Alarm 2 indicator (wake up to buzzer)
7. Alarm 2 indicator (wake up to radio)
8. Memorization
   Setting the time
   Presetting station
9. **HR.** Hour setting
   Setting down
10. **MIN.** Minute setting
    Setting up
11. To turn unit on/off
12. Volume down
    Alarm 1
13. Volume up
    Alarm 2
14. Dimmer light intensity of the screen
    SNOOZE: Interval alarm repetition
    To fall asleep with the radio
15. Battery compartment
16. Speaker
17. AC power cord
18. FM wire antenna

POWER SUPPLY

AC: 100-240V ~ 50/60Hz
DC: 2x1.5V, battery type R03/AAA size (not provided) for back-up
For optimal performance, alkaline batteries are recommended. These batteries must be replaced every six months.

1. Insert the plug of power cord into a standard wall outlet.
2. Install the batteries in their compartment. Use only the size and type of batteries specified. Respect the polarity indicated in the compartment. Improper polarity can cause damage to the device. Do not attempt to recharge the batteries, they can catch fire or explode.

CAUTION: Danger of explosion if battery is incorrectly replaced. Replace only with the same or equivalent type.

BACKUP SYSTEM: All settings are memorized, however, the clock time could occasionally need to be readjusted. In case of power failure, if backup batteries are not installed, the screen will flash to indicate this power failure and the necessity to redo your settings.

SETTING THE TIME

1. In standby mode, press and hold button, the display will flash. Set the time with **HR.** hour and/or **MIN.** minutes.
2. Press again to confirm.

Note: If during the adjustment time no key is activated in 5 seconds, the current display will be automatically stored.

TURNING ON/OFF THE UNIT

In standby mode, press once to turn on the unit. Press again to turn off the unit.

LISTENING TO THE RADIO

Manual search
1. Choose your radio station with or .
2. Adjust the volume by or to the desired level.
3. To stop listening to the radio, press to turn off the unit.

Automatic search
Press and hold for few seconds or . The automatic search locates strong stations. A station with a weak signal can be set manually by repeatedly pressing or .
Note: During the search operation, the sound level is automatically muted.

To enhance radio reception ability:
FM: Extend the antenna.

Preset stations
This unit can store 20 FM stations.

Manual storage
1. Select a radio station manually or in automatic search.
2. Press and hold until "P 01" blinks on the screen.
3. Press or to select a channel.
4. Press to save it.
5. Repeat steps 1-4 to store other stations.

Listen to station presets
Press and repeat the operation as many times as necessary to select your desired station.
Press or to adjust sound level.

SETTING THE ALARM AND THE ALARM MODE

1. In standby mode, press button repeatedly to select the source of wake up: Buzzer or FM. The corresponding alarm indicator lights up.
2. Press and hold for a few seconds. The display blinks.
3. Press **HR.** and/or **MIN.** to set the time of wake up.
4. Press again to confirm.

*** Same procedure applies for Alarm 2 with button .**

Note:
- The corresponding alarm indicator blinks when the alarm function is activated.
- The previous level of listening is stored, the volume of the alarm will be identical. If you wake up with the radio, do not forget to check the volume level.

STOPPING THE ALARM

1 - Alarm repetition
Press **SNOOZE**. The alarm stops and will sound again 9 minutes later. The alarm indicator will keep blinking.
2 - Alarm stop
Press or . The alarm will sound again the next day at the same time.
3 - Alarm Cancellation
In standby mode, press to cancel the alarm permanently. The alarm indicator lights off.
Note: Same procedure applies for Alarm 2 with button.

SLEEP FUNCTION

To fall asleep with the radio, press to turn on the unit, then press to select 120-90-60-30-15-10 or 5 minutes of listening. Sleep indicator lights up, and the unit will automatically turn off after the specified time. To cancel the sleep function, press or repeatedly press button until "OFF" is displayed.
Note:
1. Sleep time can only be set when the unit is turned on.
2. Press to check the remaining sleep time.

DIMMER

In standby mode, press to select the brightness of the screen: high, low or OFF.

TECHNICAL SPECIFICATIONS

POWER SUPPLY:
100-240V ~ 50/60Hz, 4W consumption
DC 3V 2x1.5V, battery type R03/AAA (not provided)
RADIO FREQUENCY: FM: 87.5 - 108MHz

Hereby, NEW ONE S.A.S, declares that this MUSE M-10 CR / M-10 RED / M-10 BL is in compliance with the essential requirements and other relevant provisions of Directive 2014/53/EU. The declaration of conformity may be consulted at www.muse-europe.com

SAFETY INSTRUCTIONS

CAUTION RISK OF ELECTRIC SHOCK DO NOT OPEN

CAUTION: To reduce the risk of electric shock, do not open the device, there is no party inside for the user. Refer all servicing to qualified personnel.

The lightning with the arrow symbol in the triangle is a warning sign alerting the user to "dangerous voltage" inside the unit.

The exclamation point in the triangle is a warning sign alerting the user of important instructions accompanying the product.

The caution mark is located at the bottom of the device.

IMPORTANT
- The use of apparatus in moderate climates.
- The Marking plate is located at the bottom of the device.
- Make sure to have a minimum distance of 5 cm around the unit for sufficient ventilation.
- Ensure that the ventilation openings is not covered with items such as newspapers, tablecloths, curtains, etc.
- Do not place naked flame sources, such as lighted candles on the apparatus.
- Do not expose this appliance to dripping or splashing water.
- Do not place objects filled with liquids, such as glass, vase on the device.
- Do not throw batteries into fire! Respect the environment when disposing of used batteries.
- Batteries should not be exposed to excessive heat such as sunshine, fire or other similar heat source.
- The power plug is used as a disconnect device and must be easily accessible. To be completely disconnected from the power, the plug of the appliance should be disconnected completely. The socket must not be obstructed and should be easily accessible during intended use.
- Under the influence of fast transient and / or electrostatic electric phenomenon, the product may malfunction and the user must perform a power reset of the device.

If in the future, you need to get rid of this product, please note that Waste electrical products should not be disposed of with household waste. Recycling facilities exist. Check with your municipality or ask your dealer for advice. (Directive for Waste Electrical and Electronic Equipment)

NEW ONE S.A.S
10, Rue de la Mission, 25480 Ecole Valentin, France

CE

PT RÁDIO RELÓGIO PLL COM ALARME DUPLO

DESCRIÇÃO DO APARELHO

1. Tela LED
2. Indicador da função Dormir
3. Indicador do Alarme 1 (acordar com o alarme)
4. Indicador do Alarme 1 (acordar com rádio)
5. Indicador de rádio
6. Indicador do Alarme 2 (acordar com o alarme)
7. Indicador do Alarme 2 (acordar com rádio)
8. Memorizar
   Configurar o relógio
   Memória de estações
9. **HR.** Configuração de Hora
   Configuração abaixo
10. **MIN.** Configuração de Minutos
    Configuração acima
11. Para ligar e desligar o aparelho
12. Diminuir o volume
    Alarme 1
13. Aumentar o volume
    Alarme 2
14. Diminuir a intensidade da luz de fundo da tela
    SNOOZE: Intervalo de repetição do alarme
    Dormir (para ir dormir com o rádio)
15. Compartimento da bateria
16. Altifalante
17. Cabo de alimentação de rede
18. Antena FM

ALIMENTAÇÃO

AC: 100-240V ~ 50/60Hz
Fonte reserva do relógio: 2x AAA/R03 1,5V (não incluso)
Recomenda-se a utilização de pilhas alcalinas. Para um funcionamento óptimo, recomenda-se a substituição das pilhas todos os 6 meses.

1. Ligue o cabo de alimentação de rede a uma tomada de rede.
2. Instale as baterias em seu compartimento. Utilize apenas pilhas que respeitam as recomendações do fabricante. Certifique-se de que respeita a polaridade aquando da colocação de pilhas (ver compartimento). A inobservância da polaridade pode danificar o aparelho. Não tente recarregar pilhas não recarregáveis. Podem sofrer um sobreaquecimento e explodir.

ATENÇÃO: Riscos de explosão se as pilhas não forem inseridas correctamente. Utilize apenas pilhas idênticas ou de tipo equivalente.

SISTEMA DE BACKUP: Contudo, para conservar a duração útil da pilha, o visor desligase automaticamente. Pode ser necessária uma regulação precisa da hora depois de um corte de corrente. No caso da ausência de pilha, " 0:00 " pisca após a falha de corrente para indicar que deve regular de novo o aparelho.

AJUSTANDO A HORA

1. No modo de espera (standby), mantenha pressionado o botão , e a tela começará a piscar. Utilize os botões **HR.** para ajustar as horas. Utilize os botões **MIN.** para ajustar as minutos.
2. Pressione uma vez mais o botão para confirmar o ajuste.

OBSERVAÇÃO: Caso durante o ajuste da hora, nenhum botão seja utilizado por 5 segundos, o que estiver sendo exibido na tela será automaticamente armazenado.

LIGANDO/DESLIGANDO O APARELHO

No modo de espera (standby), pressione uma vez para ligar o aparelho. Pressione novamente para desligar a unidade.

AUDIÇÃO DO RÁDIO

Sintonização manual
1. Sintonize a estação desejada através de / .
2. Utilize o botão ou para regular o volume.
3. Para para de ouvir o rádio, pressione para desligar o aparelho.

Busca automática
Mantenha pressionado por alguns segundos o botão ou . A busca automática encontrará as estações de sinal mais forte. Uma estação com sinal fraco poderá ser configurada manualmente através do pressionamento repetido do botão ou .
OBSERVAÇÃO: Durante a operação de busca, o nível de volume será colocado automaticamente em mudo.

Para melhorar a qualidade de recepção rádio:
FM: Estique a antena.

Memória de estações
Este aparelho pode guardar até 20 estações FM.

Armazengem manual
1. Selecione uma estação de rádio manualmente ou pela busca automática.
2. Pressione e segure em até que "P 01" pisque no ecrã.
3. Pressione ou para selecionar uma estação.
4. Pressione para armazená-la.
5. Repita os passos 1-4 para memorizar todas as outras estações.

Escutando estações memorizadas
Pressione repita essa ação quantas vezes for necessário para chegar na estação desejada.
Utilize o botão ou para regular o volume.

CONFIGURANDO O ALARME E O MODO DO ALARME

1. No modo de espera (Standby), prima o botão repetidamente para selecionar de onde provém o som para acordar: Alarme ou FM. Seu indicador do alarme se acenderão.
2. Mantenha pressionado por alguns segundos. Os dígitos da hora começarão a piscar.
3. Pressione **HR.** e/ou **MIN.** para definir a hora do despertador
4. Pressione para confirmar.

*** O mesmo procedimento se aplica para Alarme 2 com o botão .**

Nota:
- O indicador de alarme correspondente pisca quando a função do alarme é ativada.
- O nível de volume existente na hora da configuração será armazenado, e o volume do alarme será o mesmo. Caso o rádio seja selecionado como alarme, não se esqueça de verificar o nível do volume.

PARANDO O ALARME

1 - Repetindo o alarme
Pressione **SNOOZE**. O alarme irá parar e irá começar novamente 9 minutos depois. O indicador de alarme fica intermitente.
2 - Parar o alarme
Pressione ou . O alarme irá soar novamente no dia seguinte no mesmo horário.
3 - Cancelando o alarme
No modo de espera (standby), pressione para cancelar o alarme permanentemente. O indicador do alarme se apagará.
Observação: O mesmo procedimento pode ser utilizado para o Alarme 2 através do botão .

FUNÇÃO DORMIR

Para adormecer com o rádio, pressione para ligar a unidade e pressione para selecionar 120-90-60-30-15-10 ou 5 minutos de audição. O indicador se acenderá. O aparelho irá desligar automaticamente depois de um horário específico. Para cancelar a função Dormir, pressione ou várias vezes até que "OFF" seja exibido.
Nota:
1. Esta função pode ser ajustada apenas quando o aparelho está em funcionamento.
2. Prima o botão para verificar o tempo restante para adormecer.

LUZ DE FUNDO

No modo de espera (standby), pressione para selecionar o brilho da tela: alto, baixo, ou desligado.

ESPECIFICAÇÕES

Alimentação:
AC 100-240V ~ 50/60Hz, consumo 4W
Fonte reserva do relógio: 2x AAA/R03 1,5V (não incluso)
Rádio: FM: 87.5 - 108MHz

A NEW ONE S.A.S aqui declara que este produto « MUSE M-10 CR/ M-10 RED / M-10 BL» cumpre os requisitos essenciais e outras disposições relevantes da Norma 2014/53/EU. A declaração de conformidade pode ser consultada em www.muse-europe.com

INSTRUÇÕES DE SEGURANÇA IMPORTANTES

CAUTION RISK OF ELECTRIC SHOCK DO NOT OPEN

ATENÇÃO: Para reduzir o risco de choque eléctrico, não desmonte o aparelho. O aparelho não contém qualquer peça passível de ser reparada pelo utilizador. Confie todas as operações de manutenção a um técnico qualificado.

O símbolo do relâmpago com uma seta e situado no interior de um triângulo destina-se a alertar o utilizador para a presença de uma "tensão perigosa" no aparelho.

O ponto de exclamação no interior de um triângulo destina-se a alertar o utilizador para a presença de instruções importantes no manual que acompanha o aparelho.

O indicador de cuidado poderá ser encontrado na parte inferior do aparelho.

ATENÇÃO
- Utilize este aparelho num clima temperado.
- A placa de características situa-se na parte de baixo do aparelho.
- Certifique-se de que respeita uma distância mínima de 5 cm à volta do aparelho de modo a permitir uma ventilação suficiente.
- Certifique-se de que garante uma ventilação correcta do aparelho e que não tapa os orifícios de ventilação com objectos como jornais, toalhas, cortinas, etc.
- Não coloque qualquer fonte de calor, como uma vela acesa, sobre ou na proximidade do aparelho.
- Não exponha o aparelho a salpicos ou a humidade.
- Não coloque objectos que contenham líquido, como uma jarra, sobre ou na proximidade do aparelho.
- Não deite as pilhas no fogo! Certifique-se de que respeita o ambiente quando eliminar pilhas gastas.
- Não exponha as pilhas a calor excessivo, como raios do sol, fogo ou outras fontes de calor semelhantes.
- A ficha de alimentação de rede permite desligar o aparelho e deve ficar facilmente acessível. Para cortar a alimentação do aparelho, desligue de vez a ficha de alimentação de rede da tomada de rede. A ficha de alimentação de rede não pode estar tapada e deve ser facilmente acessível durante a utilização.
- Sob o efeito de fenómenos electrostáticos e/ou eléctricos transitórios, o produto pode apresentar anomalias e pode acabar por ser necessário proceder-se a uma reinicialização.

Caso pretenda descartar-se deste aparelho, proceda à sua reciclagem num centro de recolha para electrodomésticos. Procure obter informações sobre o centro de reciclagem mais próximo. Informe-se junto das autoridades locais ou do seu revendedor local para a obtenção de pormenores adicionais (Directiva sobre os Resíduos dos Equipamentos Eléctricos e Electrónicos).

NEW ONE S.A.S
10, Rue de la Mission, 25480 Ecole Valentin, France

CE

DE PLL RADIOWECKER MIT ZWEI ALARMEN

BESCHREIBUNG DES GERÄTES

1. LED Anzeige
2. Schlafanzeige
3. Weckruf 1 (Buzzer)
4. Weckruf 1 (Radio)
5. Betriebsanzeige des Radios
6. Weckruf 2 (Buzzer)
7. Weckruf 2 (Radio)
8. Speicher
   Uhrzeit einstellen
   Gespeicherte Radiosender
9. **HR.** Einstellung der Uhrzeit
   Einstellung reduzieren
10. **MIN.** Minuten einstellen
    Einstellung erhöhen
11. Gerät ein-/ausschalten
12. Lautstärke reduzieren
    Alarm 1
13. Lautstärke erhöhen
    Alarm 2
14. Helligkeit der Displaybeleuchtung
    SNOOZE: Alarmwiederholung mit Intervall
    Sleep-Timer (mit Musik einschlafen)
15. Batterie-Fach
16. Lautsprecher
17. Netzstromkabel
18. UKW-Kabelantenne

STROMVERSORGUNG

Netzstromversorgung: 100-240V ~ 50/60Hz
Speicherfunktion für die Uhrzeit: 2xAAA/R03 1,5V (nicht enthalten)
Wir empfehlen den Gebrauch alkalischer Batterien. Damit das Gerät optimal funktioniert, sollten Sie diese Batterien alle 6 Monate ersetzen.

1. Schließen Sie das Stromversorgungskabel an eine Steckdose an.
2. Legen Sie die Batterien in das Batteriefach ein. Verwenden Sie nur Batterien, die den Vorgaben des Herstellers entsprechen. Bitte beachten Sie die Polarität beim Einlegen der Batterien (siehe Batteriefach). Die Nicht-Beachtung der Polarität kann das Gerät beschädigen. Versuchen Sie nicht, nicht-wiederaufladbare Batterien wieder aufzuladen. Sie könnten überhitzen und explodieren.

ACHTUNG: Wenn die Batterien nicht richtig eingelegt sind, besteht Explosionsgefahr. Verwenden Sie nur gleiche oder gleichwertige Batterietypen.

SPEICHERSYSTEM: Um die Lebensdauer der Batterie zu schonen, schaltet sich die Anzeige dennoch automatisch aus. Dennoch kann es nötig sein, die Uhrzeit nach einem Stromausfall noch einmal genau einzustellen. Wenn sich keine Batterie im Batteriefach befindet, erscheint nach einem Stromausfall " 0:00 „ in der Anzeige und blinkt, um Ihnen anzuzeigen, dass Sie die Uhrzeit neu einstellen müssen.

EINSTELLEN DER UHRZEIT

1. Halten Sie im Standby-Modus die Taste gedrückt; die Anzeige blinkt. Stellen Sie die Stunden mit den Tasten **HR.**. Stellen Sie die Minuten mit den Tasten **MIN.**.
2. Drücken Sie wieder die Taste , um Ihre Einstellung zu bestätigen.

HINWEIS: Wenn während der Einstellung innerhalb von 5 Sekunden keine Taste gedrückt wird, wird automatisch die aktuelle Anzeige gespeichert.

EIN- UND AUSSCHALTEN DES GERÄTES

Drücken Sie im Standby-Modus einmal die Taste , um das Gerät einzuschalten. Drücken Sie erneut, um das Radio auszuschalten.

RADIO HÖREN

Manuelle Recherche
1. Wählen Sie den gewünschten Radiosender mit der oder .
2. Verwenden Sie das Drehrädchen oder , um die Lautstärke einzustellen.
3. Um den Radiobetrieb zu beenden und das Gerät in den Bereitschaftsmodus zu schalten, drücken Sie auf die Taste .

Automatische Sendersuche
Halten Sie die Tasten / etwa 2 Sekunden gedrückt, um die Suche in eine der Richtungen zu starten. Die automatische Suchfunktion erkennt Sender mit starkem Signal. Sender mit schwachem Signal können manuell eingestellt werden.
HINWEIS: Während der Sendersuche wird der Ton automatisch abgeschaltet.

Zur Verbesserung der Radioempfangsleistung:
UKW: Ziehen Sie den UKW-Antennendraht vollständig aus.

Gespeicherte Radiosender
Das Gerät kann jeweils bis zu 20 UKW -Radiosender speichern.

Manuell speichern
1. Sie können Radiosender manuell oder automatisch suchen.
2. Halten Sie die Taste gedrückt, bis im Display die Anzeige „P 01" blinkt.
3. Wählen Sie mit oder einen Sender.
4. Drücken Sie die Taste zum Speichern.
5. Wiederholen Sie die Schritte 1-4, um weitere Sender zu speichern.

Gespeicherte Radiosender einschalten
Drücken Sie wiederholt die Taste , um einen gespeicherten Radiosender Ihrer Wahl einzuschalten.
Stellen Sie mit den Tasten oder die Lautstärke entsprechend ein.

WECKRUF UND WECKMODUS EINSTELLEN

1. Drücken Sie im Standby-Modus wiederholt die Taste , um den Weckruf-Modus auszuwählen: Buzzer oder FM. Der entsprechende Alarm leuchten auf.
2. Drücken und halten Sie für wenige Sekunden . Die Stundenziffer beginnt zu blinken.
3. Betätigen Sie die Taste **HR.** und / oder **MIN.**, um die Weckzeit einzustellen.
4. Bestätigen Sie mit .

*** Dasselbe Verfahren gilt für Alarm 2 mit -Taste.**

Hinweis:
- Bei aktiviertem Weckruf blinkt die jeweilige Weckrufanzeige.
- Die Lautstärke vor dem Ausschalten wird gespeichert; der Weckruf ertönt dann mit derselben Lautstärke. Wenn Sie Radio als Weckmodus eingestellt haben, sollten Sie daher die Lautstärke entsprechend überprüfen.

WECKRUF BEENDEN

1 - Weckruf wiederholen
Drücken Sie die Taste **SNOOZE**. Der Weckruf wird unterbrochen und ertönt nach 9 Minuten erneut. Die Alarm Anzeige blinkt weiterhin.
2 - Weckruf beenden
Drücken Sie oder . Der Weckruf ertönt am nächsten Tag erneut zur gleichen Uhrzeit.
3 - Weckruf deaktivieren
Drücken Sie im Standby-Modus die Taste , um den Weckruf zu deaktivieren. Das Alarmsymbol verschwindet aus der Anzeige.
Hinweis: Gehen Sie für Alarm 2 mit der Taste genauso vor.

Obsah je uzamčen

Dokončete, prosím, proces objednávky.

Následně budete mít přístup k celému dokumentu.

Proč je dokument uzamčen? Nahněvat Vás rozhodně nechceme. Jsou k tomu dva hlavní důvody:

1) Vytvořit a udržovat obsáhlou databázi návodů stojí nejen spoustu úsilí a času, ale i finanční prostředky. Dělali byste to Vy zadarmo? Ne*. Zakoupením této služby obdržíte úplný návod a podpoříte provoz a rozvoj našich stránek. Třeba se Vám to bude ještě někdy hodit.

   **) Možná zpočátku ano. Ale vězte, že dotovat to dlouhodobě nelze. A rozhodně na tom nezbohatneme.*

2) Pak jsou tady „roboti“, kteří se přiživují na naší práci a „vysávají“ výsledky našeho úsilí pro svůj prospěch. Tímto krokem se jim to snažíme překazit.

A pokud nemáte zájem, respektujeme to. Urgujte svého prodejce. A když neuspějete, rádi Vás uvidíme!