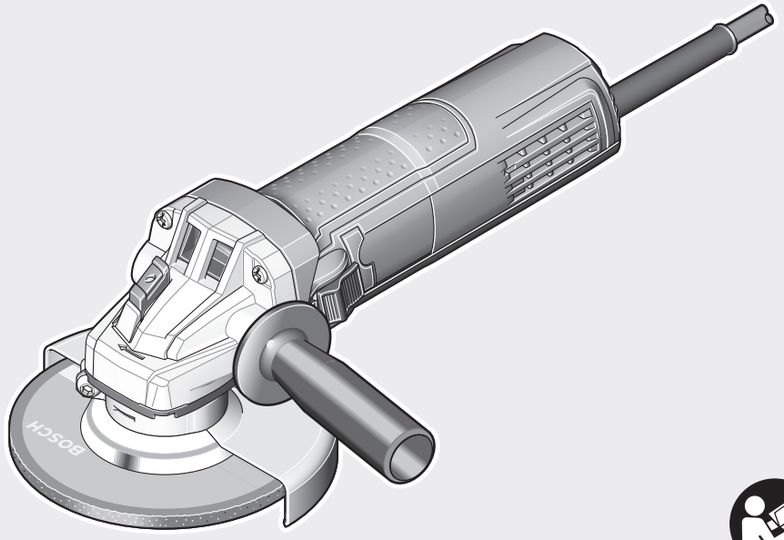

Robert Bosch Power Tools GmbH
70538 Stuttgart
GERMANY

www.bosch-pt.com

1 609 92A 56A (2019.07) DOC / 297

1 609 92A 56A

GWS Professional HEAVY DUTY

9-115 | 9-125 | 9-115 S | 9-125 S

BOSCH

de Originalbetriebsanleitung
en Original instructions
fr Notice originale
es Manual original
pt Manual original
it Istruzioni originali
nl Oorspronkelijke gebruiksaanwijzing
da Original brugsanvisning
sv Bruksanvisning i original
no Original driftsinstruks
fi Alkuperäiset ohjeet
el Πρωτότυπο οδηγιών χρήσης
tr Orijinal işletme talimatı
pl Instrukcja oryginalna
cs Původní návod k používání
sk Pôvodný návod na použitie
hu Eredeti használati utasítás
ru Оригинальное руководство по эксплуатации
uk Оригінальна інструкція з експлуатації
kk Пайдалану нұсқаулығының түпнұсқасы
ro Instrucţiuni originale
bg Оригинална инструкция
mk Оригинално упатство за работа
sr Originalno uputstvo za rad
sl Izvirna navodila
hr Originalne upute za rad
et Algupärane kasutusjuhend
lv Instrukcijas oriģinālvalodā
lt Originali instrukcija
ko 사용 설명서 원본
ar دليل التشغيل الأصلي
fa دفترچه راهنمای اصلی

Deutsch ..... Seite 5
English ..... Page 14
Français ..... Page 22
Español ..... Página 32
Português ..... Página 42
Italiano ..... Pagina 51
Nederlands ..... Pagina 60
Dansk ..... Side 69
Svensk ..... Sidan 77
Norsk ..... Side 85
Suomi ..... Sivu 93
Ελληνικά ..... Σελίδα 101
Türkçe ..... Sayfa 110
Polski ..... Strona 119
Čeština ..... Stránka 129
Slovenčina ..... Stránka 137
Magyar ..... Oldal 145
Русский ..... Страница 154
Українська ..... Сторінка 166
Қазақ ..... Бет 176
Română ..... Pagina 186
Български ..... Страница 195
Македонски ..... Страница 205
Srpski ..... Strana 214
Slovenščina ..... Stran 222
Hrvatski ..... Stranica 231
Eesti ..... Lehekülg 239
Latviešu ..... Lappuse 247
Lietuvių k. ..... Puslapis 256
한국어 ..... 페이지 265
عربی ..... الصفحة 274
فارسی ..... صفحه 284

CE I

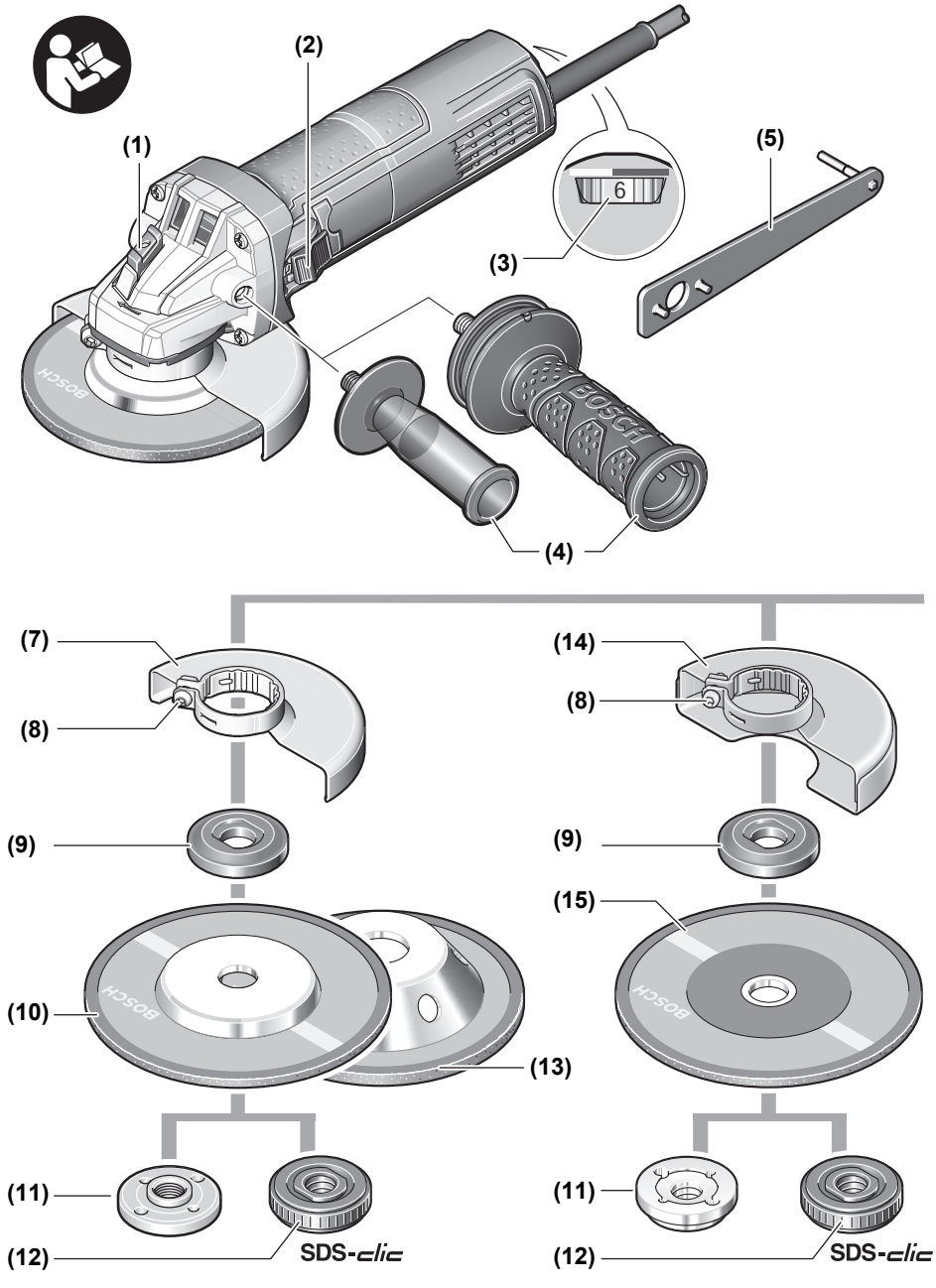
(1)
(2)
(3)
6
(4)
(5)
(7)
(8)
(9)
(10)
(11)
(12)
SDS-clic
(13)
(14)
(8)
(9)
(15)
(11)
(12)
SDS-clic

Obsah je uzamčen

Dokončete, prosím, proces objednávky.

Následně budete mít přístup k celému dokumentu.

Proč je dokument uzamčen? Nahněvat Vás rozhodně nechceme. Jsou k tomu dva hlavní důvody:

1) Vytvořit a udržovat obsáhlou databázi návodů stojí nejen spoustu úsilí a času, ale i finanční prostředky. Dělali byste to Vy zadarmo? Ne*. Zakoupením této služby obdržíte úplný návod a podpoříte provoz a rozvoj našich stránek. Třeba se Vám to bude ještě někdy hodit.

   **) Možná zpočátku ano. Ale vězte, že dotovat to dlouhodobě nelze. A rozhodně na tom nezbohatneme.*

2) Pak jsou tady „roboti“, kteří se přiživují na naší práci a „vysávají“ výsledky našeho úsilí pro svůj prospěch. Tímto krokem se jim to snažíme překazit.

A pokud nemáte zájem, respektujeme to. Urgujte svého prodejce. A když neuspějete, rádi Vás uvidíme!