E6018

GB	Wireless Weather Station
CZ	Bezdrátová meteostanice
SK	Bezdrôtová meteostanica
PL	Bezprzewodowa stacja meteorologiczna
HU	Vezeték nélküli meteorológiai állomás
SI	Brezžična meteorološka postaja
RS|HR|BA|ME	Bežična meteorološka stanica
DE	Drahtlose Wetterstation
UA	Бездротовий метеорологічний пристрій
RO|MD	Staţie meteorologică fără fir
LT	Belaidė meteorologinė stotelė
LV	Bezvadu meteoroloģiskā stacija
EE	Juhtmevaba ilmajaam
BG	Безжична метеорологична станция

CE

www.emos.eu

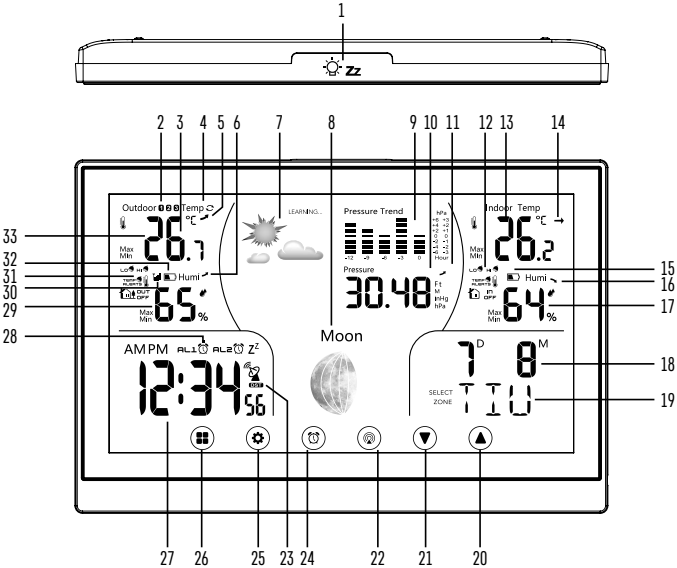
1
Zz
2 3 4 5 6 7 8 9 10 11 12 13 14
Outdoor Temp
°C
26.7
Max
Min
LEARNING...
Pressure Trend
Indoor Temp
°C
26.2
Max
Min
Humi
65
%
Pressure
30.48
Ft
M
inHg
hPa
Humi
64
%
Max
Min
Moon
AM PM
AL1
AL2
12:34
56
7
8
D
M
SELECT
ZONE
TIU
33
32
31
30
29
28
15
16
17
18
19
27 26 25 23 24 22 21 20

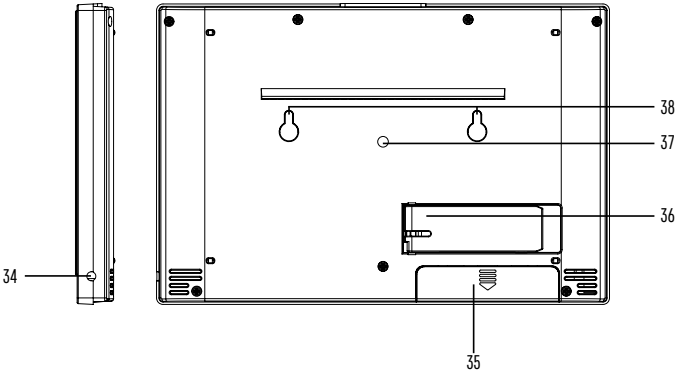
38
37
36
34
35

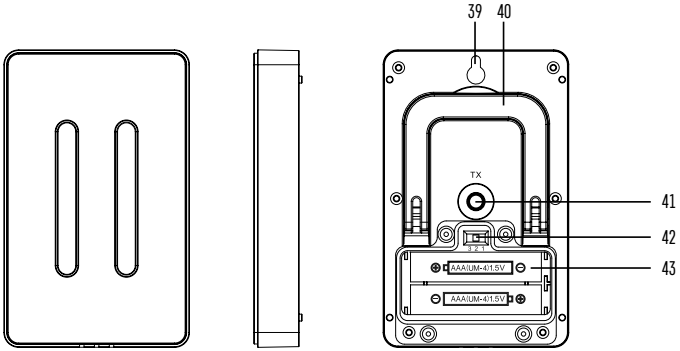

GB | Wireless Weather Station

Weather Station – Icons and Buttons:
1 – snooze/light button; **2** – sensor no. 1/2/3; **3** – data from outdoor sensor; **4** – cycling through data from connected sensors; **5** – outdoor temperature trend; **6** – outdoor humidity trend; **7** – weather forecast; **8** – moon phase; **9** – pressure history; **10** – pressure value; **11** – pressure trend; **12** – indoor temperature alert; **13** – indoor temperature; **14** – indoor temperature trend; **15** – station batteries low; **16** – indoor humidity trend; **17** – indoor humidity; **18** – date; **19** – day of the week; **20** – UP button – step forward in settings, memory of max/min temperature and humidity; **21** – DOWN button – step back in settings; **22** – CHANNEL button – searching for sensor signal/switching through information from connected sensors; **23** – DCF signal reception, daylight savings time (DST); **24** – ALARM button – alarm activation/deactivation; **25** – SET button – °C/°F unit of temperature setting, function settings; **26** – MODE button – display mode switching; **27** – time; **28** – alarm no. 1/no. 2; **29** – outdoor humidity; **30** – signal reception from sensor; **31** – outdoor temperature alert; **32** – sensor batteries low; **33** – outdoor temperature; **34** – power adapter socket; **35** – battery compartment; **36** – stand; **37** – alarm speaker; **38** – holes for hanging on a wall

Sensor Description
39 – opening for hanging on a wall; **40** – stand; **41** – TX button; **42** – switching sensor channel no. 1/2/3; **43** – battery compartment

Technical specifications:

clock controlled by DCF77 radio signal
time format: 12/24 h
indoor temperature: -10 °C to +50 °C, 0.1 °C resolution
outdoor temperature: -50 °C to +70 °C, increments of 0.1 °C
temperature measurement accuracy: ±1 °C for 20 °C to +24 °C range, ±2 °C for 0 °C to +20 °C and 24 °C to +40 °C range, ±3 °C for -20 °C to 0 °C and 40 °C to +50 °C range, ±4 °C for other ranges
indoor and outdoor humidity: 1–99 % RH, 1 % resolution
humidity measurement accuracy: 5 %
displayed units of temperature: °C/°F
barometric pressure measurement range: 800 hPa to 1,100 hPa
unit of pressure: hPa/inHg
radio signal range: up to 100 m in open area
number of sensors which can be connected: max. 3

Obsah je uzamčen

Dokončete, prosím, proces objednávky.

Následně budete mít přístup k celému dokumentu.

Proč je dokument uzamčen? Nahněvat Vás rozhodně nechceme. Jsou k tomu dva hlavní důvody:

1) Vytvořit a udržovat obsáhlou databázi návodů stojí nejen spoustu úsilí a času, ale i finanční prostředky. Dělali byste to Vy zadarmo? Ne*. Zakoupením této služby obdržíte úplný návod a podpoříte provoz a rozvoj našich stránek. Třeba se Vám to bude ještě někdy hodit.

   **) Možná zpočátku ano. Ale vězte, že dotovat to dlouhodobě nelze. A rozhodně na tom nezbohatneme.*

2) Pak jsou tady „roboti“, kteří se přiživují na naší práci a „vysávají“ výsledky našeho úsilí pro svůj prospěch. Tímto krokem se jim to snažíme překazit.

A pokud nemáte zájem, respektujeme to. Urgujte svého prodejce. A když neuspějete, rádi Vás uvidíme!