EN – Operating Instructions

LAMAX Sphere2 Mini

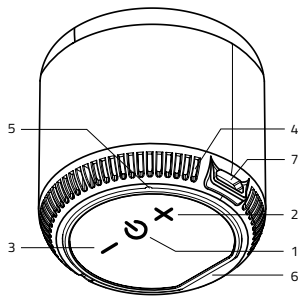

Controls

1	**POWER**	On/off (hold), Play/pause (press), Answer/end call (press), reject call (hold), redial last number called (double-press in quick succession)
2	**VOL +**	Volume up (press), next track (hold)
3	**VOL –**	Volume down (press), previous track (hold)

Other

4	**LED**
5	**Microphone**
6	**Micro SD slot**
7	**Micro USB**

LED Indicators

Flashing blue (fast)	Ready for pairing
Solid blue light	Paired with Bluetooth/Micro SD card
Flashing blue (slow)	Playing

Charging indicator
Lights up red when charging, off when fully charged.

On/Off
To turn on the speaker, hold down the **POWER** button. The LED lights up and an audio alert sounds. Hold down the same button to turn off the speaker.

Pairing
1. Press and hold the **POWER** button to turn on the speaker. The LED starts flashing blue and the speaker is ready to pair.
2. Activate Bluetooth connectivity on your phone or similar device. Select „LAMAX Sphere2 Mini“ from the list of available devices. If a pairing code is required, enter „0000“ and confirm. Upon successful pairing, the speaker will beep and the LED will turn blue.
3. Playback can be controlled either with a paired device or by directly using the speaker. During playback, the LED will flash blue.

TWS
To pair two speakers with each other, switch on the two speakers, and ensure that they are not paired with any other multimedia devices. On one of them, which will act as the main one, press **POWER** button twice in quick succession, a beep will sound. When pairing is successful, a second beep sounds and the main speaker acts as the left channel. To unpair the two speakers, turn off Bluetooth on your phone or other device and press **POWER** twice quickly. An audio alert sounds when the devices have been successfully unpaired.

Warning:
If you do not turn off Bluetooth on your phone or other device before unpairing and press the **POWER** button twice quickly, the speakers will not unpair but instead dial the last number called.
If you insert a Micro SD card into one of the speakers, the speakers will automatically unpair and the speaker will play from the Micro SD card. Upon removing the Micro SD card, the speakers automatically pair again.

Handsfree
When the phone is paired via Bluetooth, the Handsfree function is activated. To answer/end a call, press the **POWER** button; reject an incoming call by holding the **POWER** button; quickly press the **POWER** button twice to redial the last number dialed.

Charging
The speaker can be charged using the included USB cable from a suitable USB device - e.g., an adapter, PC, or power bank. Do not charge the speaker with an input voltage higher than 5V, as the speaker may be damaged. An audio alert will sound when the battery is running low. The LED lights up red during charging. When fully charged, the red LED switches off.

Parameters

Speaker parameters	5 W, Φ 40 mm, 150 Hz–20 kHz
Battery type	Li-Ion 400 mAh
Battery life	up to 15 hours at 50% volume
Talk time	4-5 hours
Charging time	1.5 hours
Playback options	Bluetooth, Micro SD card
Wireless technology	Bluetooth 5.1
Pairing distance	up to 10 m
Dimensions	48 × 46 mm
Weight	71 g

Printing errors reserved.

The current version of the user manual can be downloaded here:

https://www.lamax-electronics.com/downloads/lamax-sphere2-mini/manual

DE – Bedienungsanleitung

LAMAX Sphere2 Mini

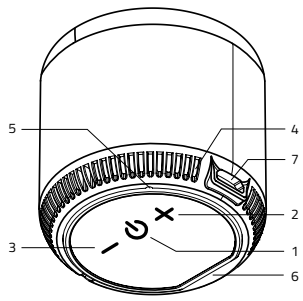

Steuerung

1	**POWER**	Einschalten/Ausschalten (Halten), Wiedergabe/Pause (Drücken), Anruf annehmen/beenden (Drücken), Anruf ablehnen (Halten), die zuletzt gewählte Nummer erneut wählen (zweifaches schnelles Drücken)
2	**VOL +**	Lautstärke erhöhen (Drücken), nächster Titel (Halten)
3	**VOL –**	Lautstärke reduzieren (Drücken), vorheriger Titel (Halten)

Sonstiges

4	**LED**
5	**Mikrofon**
6	**Micro SD-Steckplatz**
7	**Micro USB**

LED Anzeige

Blinkt blau (schnell)	Bereit zum Koppeln
Leuchtet blau	Gekoppelt mit BT/Micro SD-Karte
Blinkt blau (langsam)	Wiedergabe

Ladeanzeige
Leuchtet rot beim Laden, erlischt bei voller Ladung.

Einschalten/Ausschalten
Halten Sie zum Einschalten des Lautsprechers die **POWER**-Taste gedrückt. Die LED leuchtet auf und ein akustisches Signal ertönt. Halten Sie dieselbe Taste gedrückt, um den Lautsprecher auszuschalten.

Koppeln
1. Halten Sie zum Einschalten des Lautsprechers die **POWER**-Taste gedrückt. Die LED beginnt blau zu blinken und der Lautsprecher ist bereit zum Koppeln.
2. Aktivieren Sie die Bluetooth-Verbindung auf Ihrem Telefon oder einem anderen Gerät. Wählen Sie „LAMAX Sphere2 Mini“ aus der Liste der verfügbaren Geräte. Wenn ein Pairing-Code erforderlich ist, geben Sie „0000“ ein und bestätigen Sie. Nach erfolgreicher Kopplung gibt der Lautsprecher ein akustisches Signal aus und die LED leuchtet blau.
3. Die Wiedergabe kann entweder über das gekoppelte Gerät oder direkt am Lautsprecher gesteuert werden. Während der Wiedergabe blinkt die LED blau.

TWS
Um zwei Lautsprecher miteinander zu koppeln, schalten Sie die beiden Lautsprecher ein und stellen Sie sicher, dass sie nicht mit einem Multimedia-Gerät gekoppelt sind. Drücken Sie bei einem von ihnen, der der wichtigste sein wird, zweimal kurz hintereinander die **POWER**-Taste. Es ertönt ein Piepton. Nach der erfolgreichen Verbindung ertönt ein zweiter Ton und der Hauptlautsprecher wird als linker Kanal funktionieren. Um die beiden Lautsprecher zu entkoppeln, schalten Sie Bluetooth auf Ihrem Telefon oder einem anderen Gerät aus und drücken Sie zweimal schnell die **POWER**-Taste. Nach erfolgreichem Entkoppeln ertönt ein akustisches Signal.

Hinweis:
Wenn Sie Bluetooth auf Ihrem Telefon oder einem anderen Gerät vor dem Entkoppeln nicht ausschalten und die **POWER**-Taste zweimal schnell drücken, werden die Lautsprecher nicht entkoppelt, sondern die zuletzt gewählte Nummer wird gewählt.

Wenn Sie eine Micro-SD-Karte in einen der Lautsprecher einlegen, werden die Lautsprecher automatisch entkoppelt und der Lautsprecher spielt die Micro-SD-Karte ab. Nach dem Entfernen der Micro SD-Karte werden die Lautsprecher automatisch wieder gekoppelt.

Handsfree
Beim Koppeln des Telefons über Bluetooth ist die Freisprechfunktion aktiviert. Um einen Anruf anzunehmen/zu beenden, drücken Sie die **POWER**-Taste, lehnen Sie einen eingehenden Anruf ab, indem Sie **POWER**-Taste gedrückt halten, und drücken Sie zweimal schnell **POWER**-Taste, um die zuletzt gewählte Nummer erneut zu wählen.

Laden
Der Lautsprecher kann über das mitgelieferte USB-Kabel von einem geeigneten USB-Gerät - Adapter, PC, Power Bank - aufgeladen werden. Laden Sie den Lautsprecher nicht mit einer Eingangsspannung von mehr als 5 V auf, da der Lautsprecher beschädigt werden kann. Ein akustisches Signal ertönt, wenn der Akku fast leer ist. Die LED leuchtet während des Ladevorgangs rot. Bei voller Ladung erlischt die rote LED.

Parameter

Parameter des Lautsprechers	5 W, Φ 40 mm, 150 Hz–20 kHz
Batterie	Li-Ion 400 mAh
Wiedergabezeit	bis zu 15 Stunden bei 50% Lautstärke
Sprechzeit	4-5 Stunden
Ladedauer	1,5 Stunden
Wiedergabeoptionen	Bluetooth, Micro SD-Karte
Drahtlose Technologie	Bluetooth 5.1
Abstand beim Koppeln	bis zu 10 m
Abmessungen	48 × 46 mm
Gewicht	71 g

Druckfehler vorbehalten.

Die aktuelle Version des Benutzerhandbuchs kann hier heruntergeladen werden:

https://www.lamax-electronics.com/downloads/lamax-sphere2-mini/manual

CZ – Návod k obsluze

LAMAX Sphere2 Mini

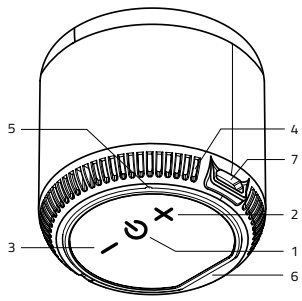

Ovládání

1	**POWER**	Zapnutí/vypnutí (podržení), Přehrávání/pozastavení (stisk), Přijetí/ukončení hovoru (stisk), odmítnutí hovoru (podržení), znovu-vytočení posledního volaného čísla (dvojí rychlý stisk)
2	**VOL +**	Zvýšení hlasitosti (stisk), následující skladba (podržení)
3	**VOL –**	Snížení hlasitosti (stisk), předchozí skladba (podržení)

Ostatní

4	**LED**
5	**Mikrofon**
6	**Micro SD slot**
7	**Micro USB**

LED signalizace

Bliká modře (rychle)	Připraven na párování
Svítí modře	Spárovaný s BT/Micro SD karta
Bliká modře (pomalu)	Přehrávání

Indikace nabíjení
Při nabíjení svítí červeně, při plném nabití zhasne.

Zapnutí/Vypnutí
Reproduktor zapnete podržením tlačítka **POWER**. Rozsvítí se indikační dioda a ozve se zvukový signál. Podržením stejného tlačítka reproduktor vypnete.

Párování
1. Zapněte reproduktor podržením tlačítka **POWER**. LED dioda začne blikat modře a reproduktor je připraven k párování.
2. V telefonu nebo jiném zařízení aktivujte Bluetooth připojení. V seznamu dostupných zařízení vyberte „LAMAX Sphere2 Mini“. Pokud bude vyžadován kód párování, zadejte „0000“ a potvrďte. Při úspěšném párovaní vydá reproduktor zvukový signál a LED dioda začne svítit modře.
3. Přehrávání lze ovládat buďto pomocí spárovaného zařízení nebo přímo na reproduktoru. Při přehrávání LED dioda bliká modře.

TWS
Pro spárování dvou reproduktorů mezi sebou zapněte oba reproduktory a ujistěte se, že nejsou spárované s multimediálním zařízením. Na jednom z nich, který bude hlavní, dvakrát po sobě rychle stiskněte tlačítko **POWER**, ozve zvukový signál. Po úspěšném spárování se ozve druhý zvukový signál a hlavní reproduktor bude fungovat jako levý kanál. Pro odpárování dvou reproduktorů vypněte Bluetooth ve svém telefonu nebo jiném zařízení a dvojím rychlým stisknutím stiskněte tlačítko **POWER**. Při úspěšném odpárování se ozve zvukový signál.

Upozornění:
Pokud před odpárováním nevypnete Bluetooth ve svém telefonu nebo jiném zařízení a dvojím rychlým stisknutím stiskněte tlačítko **POWER**, reproduktory se neodpárují, ale vytočí poslední volané číslo.

Pokud do některého z reproduktorů vložíte Micro SD kartu, reproduktory se automaticky odpárují a reproduktor přehraje Micro SD kartu. Po vyjmutí Micro SD karty se reproduktory automaticky znovu spárují.

Handsfree
Při spárování telefonu přes Bluetooth je aktivována funkce Handsfree. Hovor přijmete/ukončíte stisknutím tlačítka **POWER**, příchozí hovor odmítnete podržením tlačítka **POWER** a dvojím rychlým stiskem tlačítka **POWER** znovu vytočíte poslední volané číslo.

Nabíjení
Reproduktor lze nabíjet pomocí přiloženého USB kabelu z vhodného USB zařízení – adaptér, PC, powerbanka. Nenabíjejte reproduktor vyšším vstupním napětím než 5V, reproduktor se může poškodit. Když se baterie blíží vybití, ozve se zvukový signál. Při nabíjení svítí LED dioda červeně. Při plném nabití červená LED dioda zhasne.

Parametry

Parametry reproduktoru	5 W, Φ 40 mm, 150 Hz–20 kHz
Baterie	Li-Ion 400 mAh
Doba přehrávání	až 15 hodin při 50% hlasitosti
Doba hovoru	4-5 hodin
Doba nabíjení	1,5 hodiny
Možnosti přehrávání	Bluetooth, Micro SD karta
Bezdrátová technologie	Bluetooth 5.1
Vzdálenost párování	až 10 m
Rozměry	48 × 46 mm
Hmotnost	71 g

Tiskové chyby vyhrazeny.

Aktuální verze uživatelské příručky ke stažení zde:

https://www.lamax-electronics.com/downloads/lamax-sphere2-mini/manual

SK – Návod na obsluhu

LAMAX Sphere2 Mini

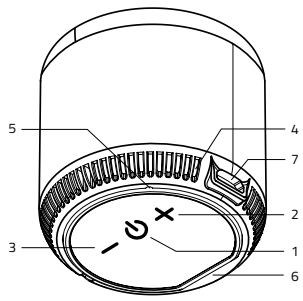

Ovládanie

1	**POWER**	Zapnutie/vypnutie (podržanie), Prehrávanie/pozastavenie (stlačenie), Prijatie/ukončenie hovoru (stlačenie), odmietnutie hovoru (podržanie), znovu-vytočenie posledného volaného čísla (dvojité rýchle stlačenie)
2	**VOL +**	Zvýšenie hlasitosti (stlačenie), nasledujúca skladba (podržanie)
3	**VOL –**	Zníženie hlasitosti (stlačenie), predchádzajúca skladba (podržanie)

Ostatné

4	**LED**
5	**Mikrofón**
6	**Micro SD slot**
7	**Micro USB**

LED signalizácia

Bliká modro (rýchlo)	Pripravený na párovanie
Svieti modro	Spárovaný s BT/Micro SD karta
Bliká modro (pomaly)	Prehrávanie

Indikácia nabíjania
Pri nabíjaní svieti červeno, pri plnom nabití zhasne.

Zapnutie/Vypnutie
Reproduktor zapnete podržaním tlačidla **POWER**. Rozsvieti sa indikačná dióda a ozve sa zvukový signál. Podržaním rovnakého tlačidla reproduktor vypnete.

Párovanie
1. Zapnite reproduktor podržaním tlačidla **POWER**. LED dióda začne blikať modro a reproduktor je pripravený k párovaniu.
2. V telefóne alebo inom zariadení aktivujte Bluetooth pripojenie. V zozname dostupných zariadení vyberte „LAMAX Sphere2 Mini“. Pokiaľ bude vyžadovaný kód párovania, zadajte „0000“ a potvrďte. Pri úspešnom párovaní vydá reproduktor zvukový signál a LED dióda začne svietiť modro.
3. Prehrávanie je možné ovládať buď pomocou spárovaného zariadenia, alebo priamo na reproduktore. Pri prehrávaní LED dióda bliká modro.

TWS
Pre spárovanie dvoch reproduktorov medzi sebou, zapnite oba reproduktory a uistite sa, že nie sú spárované s multimediálnym zariadením. Na jednom z nich, ktoré bude hlavné, dvakrát rýchlo po sebe stlačte tlačidlo **POWER**, ozve sa zvukový signál. Po úspešnom spárovaní sa ozve druhý zvukový signál a hlavný reproduktor bude fungovať ako ľavý kanál. Pre odpárovanie dvoch reproduktorov vypnite Bluetooth vo svojom telefóne alebo inom zariadení a dvojitým rýchlym stlačením stlačte tlačidlo **POWER**. Pri úspešnom odpárovaní sa ozve zvukový signál.

Upozornenie:
Ak pred odpárovaním nevypnete Bluetooth v svojom telefóne alebo inom zariadení a dvojitým rýchlym stlačením stlačte tlačidlo **POWER**, reproduktory sa neodpárujú, ale vytočia posledné volané číslo.

Pokiaľ do niektorého z reproduktorov vložíte Micro SD kartu, reproduktory sa automaticky odpárujú a reproduktor prehrá Micro SD kartu. Po vyňatí Micro SD karty sa reproduktory automatiky znovu spárujú.

Handsfree
Pri spárovaní telefónu cez Bluetooth je aktivovaná funkcia Handsfree. Hovor prijmete/ukončíte stlačením tlačidla **POWER**, prichádzajúci hovor odmietnete podržaním tlačidla **POWER** a dvojitým rýchlym stlačením tlačidla **POWER** znovu vytočíte posledné volané číslo.

Nabíjanie
Reproduktor možno nabíjať pomocou priloženého USB kábla z vhodného USB zariadenia – adaptér, PC, powerbanka. Nenabíjajte reproduktor vyšším vstupným napätím než 5V, reproduktor sa môže poškodiť. Keď sa batéria blíži vybitiu, ozve sa zvukový signál. Pri nabíjaní svieti LED dióda červenou farbou. Pri plnom nabití červená LED dióda zhasne.

Parametre

Parametre reproduktoru	5 W, Φ 40 mm, 150 Hz–20 kHz
Batéria	Li-Ion 400 mAh
Doba prehrávania	až 15 hodín pri 50% hlasitosti
Doba hovoru	4-5 hodín
Doba nabíjania	1,5 hodiny
Možnosti prehrávania	Bluetooth, Micro SD karta
Bezdrôtová technológia	Bluetooth 5.1
Vzdialenosť párovania	až 10 m
Rozmery	48 × 46 mm
Hmotnosť	71 g

Tlačové chyby vyhradené.

Aktuálna verzia užívateľskej príručky na stiahnutie tu:

https://www.lamax-electronics.com/downloads/lamax-sphere2-mini/manual

CE RoHS

Obsah je uzamčen

Dokončete, prosím, proces objednávky.

Následně budete mít přístup k celému dokumentu.

Proč je dokument uzamčen? Nahněvat Vás rozhodně nechceme. Jsou k tomu dva hlavní důvody:

1) Vytvořit a udržovat obsáhlou databázi návodů stojí nejen spoustu úsilí a času, ale i finanční prostředky. Dělali byste to Vy zadarmo? Ne*. Zakoupením této služby obdržíte úplný návod a podpoříte provoz a rozvoj našich stránek. Třeba se Vám to bude ještě někdy hodit.

   **) Možná zpočátku ano. Ale vězte, že dotovat to dlouhodobě nelze. A rozhodně na tom nezbohatneme.*

2) Pak jsou tady „roboti“, kteří se přiživují na naší práci a „vysávají“ výsledky našeho úsilí pro svůj prospěch. Tímto krokem se jim to snažíme překazit.

A pokud nemáte zájem, respektujeme to. Urgujte svého prodejce. A když neuspějete, rádi Vás uvidíme!