EN

LAMAX BCool

Operating Instructions

Charging the watch
Fully recharge the watch before using it for the first time. Plug the included power cord into a USB charger or USB port on your computer, attach the pins to the tabs on the bottom of the watch, and attach the power cord to the watch with the magnets. The display shows the charging status information when the charger is connected. The entire battery will be charged in approximately 2 hours.

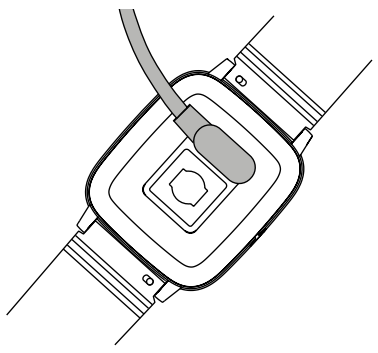

Controls
You can control the watch by moving your wrist or touching it. Turning your wrist to a horizontal position activates the watch display, showing the time and other information depending on the selected watch dial (e.g., number of steps, date, battery status, etc.). You can enable or disable the watch being activated by turning your wrist in the mobile application.

Control the following actions by pressing the side button or touching the watch display

Action	Gesture
Turning on the watch	Press and hold the side button.
Turning off the watch	Press and hold the side button, or on the lit display, swipe right to the watch menu, selecting the icon labelled "Settings" on the third page. Then touch the icon labelled "System." A list will open where you should touch the icon labelled "Off" and confirm the selection by touching the green button.
Turning on the display	Press the side button or turn your wrist to a horizontal position.
Navigating	Swipe right or left on the screen or up and down if there is a list.
Status bar and quick settings	Swipe your finger from top to bottom on the screen while the dial is displayed.
Confirm selection	Touch the screen.
Return	Press the side key.

Watch functions
- Time
- Date
- Weather
- Sleep monitor
- Phone search
- Pedometer
- Calories burnt
- Heart rate
- Camera remote control
- Music remote control
- Sport activities
- Games
- Ability to change and load your own dials from the application
- Relaxation (Breathing exercises)
- Alarm clock
- Stopwatch
- Timer
- Do not disturb
- Drink and activity alert
- Incoming call notification and reject call
- Incoming message and phone notifications

Installing the mobile application and pairing the watch
The watch is compatible with iOS (10 and higher) and Android (5.1 and higher). Download the mobile app to control your watch at the link below:

https://www.lamax-electronics.com/downloads/lamax-bcool/app/

Turn on Bluetooth and location services on your smartphone. Turn on your watch. In the app, click the button to connect the device, select the name „HLAMAXBCool-xxx" and then confirm the selection in the dialog box. On iOS mobile phones, you will also need to confirm the pairing and allow all notifications from this phone to be displayed.

If the watch is not paired or disconnected, the icon will be displayed in the status bar . After pairing, the icon changes to .

Heart rate monitoring
By default, continuous heart rate monitoring is turned on, which measures your heart rate at regular intervals. The results and history of continuous measurement can be displayed in the application, where it can also be turned off. You can also use the manual heart rate measurement function in the watch. This measurement can be activated by selecting the „Heart rate" function in the watch menu. After selecting this function, the measured result is displayed after a few seconds.

Monitoring physical activity
Steps are recorded automatically as soon as the watch is switched on. Based on the obtained data, it then calculates the distance travelled, the time spent moving and the calories burnt. This data can be displayed in summary in the „Daily activity" function in the watch menu. The measurement history is available in the application.

Sleep monitoring
The watch automatically detects the beginning and end of your period of sleep. The last measured value can be displayed in the watch in the menu under the „Sleep" function. The history of these measurements can be viewed in the application.

Alarm clock
In the device settings of the app, go to „Alarm clock settings". Select the alarm time and the days on which the alarm should be active. At the selected time, an alarm clock icon will appear on the watch and the watch will vibrate. Touch the screen or press the side button to stop the alarm.

Inactivity alert
In the device settings of the app, go to „Session settings" / „Session notification" and set the start and end of the time interval when the watch should prompt you for activity. If you are motionless for a long time during this period, the watch will vibrate and a warning will appear on the display.

Find my phone
Select the „Find phone" function in the watch menu. Touch the icon to turn the function on. The phone then rings and vibrates. If the phone does not respond after turning on the function, it does not support this function.

Phone camera remote control
In the device settings of the app, go to „Camera controls" „Change photo". Confirm your selection and turn your wrist to take the photo. After the photo has been successfully taken, a confirmation message will appear on the phone display.

Displaying weather information
After synchronizing the watch with the app, the day's weather information is displayed under the „Weather" function.

To view notifications for incoming calls and messages
In the app, go to „Notifications" in the watch settings. Select which notifications you want to appear on the watch display. These notifications can be displayed in the watch in the menu under the „Messages" function. If you do not receive a notification on the watch even after switching it on, your phone does not support this feature.

Changing the dial
On the displayed dial, touch and hold the watch screen to display a selection of other dials. Additional dials can be downloaded from the app after pairing with the watch.

Do not disturb mode
When "do not disturb" mode is on, the watch does not alert you to phone notifications. This mode can be turned on from the status bar (month icon) or in the watch settings.

Water and dust resistance
The watch is resistant to the ingress of water and foreign objects according to the degree of protection IP68. This means that it is protected against immersion in water for 30 minutes to a depth of 1.5 metres and against the ingress of foreign objects, including dust.
Warning: Never charge a wet watch. The device is not intended for use during water sports, swimming, diving or showering. It must not be exposed to pressurized water or strong water jets, such as rapid immersion or diving.

Box contents
- Watch with multicoloured strap
- Monochrome strap
- Magnetic charging cable
- Manual

Technical specifications

Bluetooth version	5.0
Display	1.4" IPS colour display
Watch body weight	19 g
Total watch weight	34 g
Watch body dimensions	36.5 mm x 40.9 mm x 11 mm
Charging	USB5 V / 0.5–1 A
Battery	160 mAh Lithium-ion (approx. 5-7 days of normal use)
Water resistance	According to IP68: up to 1.5 metres for 30 minutes
Compatibility	Mobile devices with iOS 10+ and Android 5.1+ *

*Android skins from some manufacturers may cause problems with connecting Bluetooth devices. Current exceptions can be found at https://www.lamax-electronics.com/bcool-compatibility/.

The most current version of the manual can be found under this link:

https://www.lamax-electronics.com/downloads/lamax-bcool/manual/LAMAX_BCool_manual.pdf

DE

LAMAX BCool

Bedienungsanleitung

Uhr aufladen
Laden Sie die Uhr auf, bevor Sie sie zum ersten Mal verwenden. Stecken Sie das mitgelieferte Ladekabel in ein USB-Ladegerät oder einen USB-Anschluss Ihres Computers, legen Sie das andere Ende mit den Pins an die kleinen Flächen an der Unterseite der Uhr, wobei sich das Ladekabel mit Magneten an der Uhr befestigt. Das Display zeigt Informationen über den Ladezustand an, wenn das Ladegerät angeschlossen ist. Die ganze Batterie wird in ca. 2 Stunden aufgeladen.

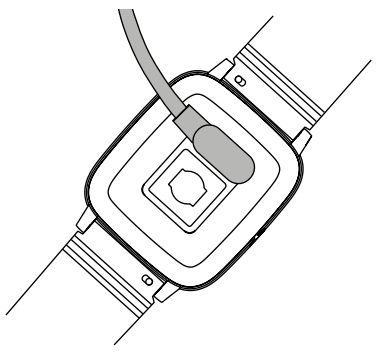

Bedienung
Sie können die Uhr steuern, indem Sie Ihr Handgelenk bewegen oder die Uhr berühren. Wenn Sie Ihr Handgelenk mit der Uhr in die horizontale Position drehen, wird das Display aktiviert, auf dem die Uhrzeit und andere Informationen abhängig vom ausgewählten Zifferblatt angezeigt werden (z.B. Anzahl der Schritte, Datum, Batteriestatus usw.). Sie können die Aktivierung des Displays durch Drehen des Handgelenks in der mobilen Anwendung erlauben oder verbieten.

Sie können die folgenden Vorgänge steuern, indem Sie die Seitentaste drücken oder das Uhrendisplay berühren

Vorgang	Geste
Uhr einschalten	Drücken Sie die Seitentaste lang.
Uhr ausschalten	Drücken Sie die Seitentaste lang oder wischen Sie auf dem beleuchteten Display nach rechts zum Menü der Uhr, wo Sie auf der dritten Seite das Symbol „Einstellungen" auswählen. Berühren Sie dann das Symbol mit der Bezeichnung "System". Anschließend wird eine Liste geöffnet, in der Sie das Symbol mit der Bezeichnung „Ausschalten" berühren und die Auswahl durch Berühren der grünen Taste bestätigen.
Display einschalten	Drücken Sie die Seitentaste oder drehen Sie Ihr Handgelenk in die horizontale Position.
Zwischen Elementen wechseln	Wischen Sie nach rechts oder links über das Display. Bei Listen nach oben oder unten.
Statusleiste und Schnelleinstellungen	Wischen Sie beim angezeigten Zifferblatt auf dem Display von oben nach unten.
Wahl bestätigen	Berühren Sie das Display.
Zurück	Drücken Sie die Seitentaste.

Funktionen der Uhr
- Zeit
- Datum
- Wetter
- Schlafüberwachung
- Telefon finden
- Schrittzähler
- Kalorienverbrauch
- Herzfrequenz
- Kamera-Fernbedienung
- Musik-Fernbedienung
- Sportaktivitäten
- Spiele
- Zifferblätter ändern und neue Zifferblätter über die App herunterladen
- Entspannung (Atemübungen)
- Wecker
- Stoppuhr
- Countdown
- Nicht-stören-Modus
- Trinkerinnerung, Erinnerung für zu langes Sitzen
- Benachrichtigung über einen eingehenden Anruf mit der Möglichkeit, ihn abzulehnen
- Benachrichtigungen über eingehende Nachrichten und Benachrichtigungen vom Telefon

Mobile Anwendung installieren und die Uhr koppeln
Die Uhr ist mit den Betriebssystemen iOS (10 und höher) und Android (5.1 und höher) kompatibel. Laden Sie die mobile App für die Bedienung der Uhr über den folgenden Link herunter:

https://www.lamax-electronics.com/downloads/lamax-bcool/app/

Aktivieren Sie die Bluetooth-Verbindung und die Ortungsdienste auf Ihrem Telefon. Schalten Sie Ihre Uhr ein. Klicken Sie in der Anwendung auf die Schaltfläche , um das Gerät anzuschließen, wählen Sie den Namen „HLAMAXBCool-xxx" und bestätigen Sie die Auswahl im Dialogfenster. Auf iOS-Mobiltelefonen müssen Sie außerdem die Kopplung bestätigen und zulassen, dass alle Benachrichtigungen von diesem Telefon angezeigt werden.

Wenn die Uhr nicht gekoppelt ist oder getrennt ist, wird das Symbol in der Statusleiste angezeigt. Nach dem Koppeln ändert sich das Symbol zu .

Herzfrequenz überwachen
Standardmäßig ist die kontinuierliche Herzfrequenzüberwachung aktiviert, die Ihre Herzfrequenz in regelmäßigen Abständen misst. Die Ergebnisse und der Verlauf der kontinuierlichen Messung können in der Anwendung angezeigt und dort auch deaktiviert werden. Sie können auch die Funktion der manuellen Herzfrequenzmessung in der Uhr verwenden. Diese Messung kann durch Auswahl der Funktion „Herzfrequenz" im Menü der Uhr aktiviert werden. Nach Auswahl dieser Funktion wird das Messergebnis nach einigen Sekunden angezeigt.

Bewegungsaktivität überwachen
Schritte werden automatisch aufgezeichnet, sobald die Uhr eingeschaltet wird. Basierend auf den erhaltenen Daten werden dann die zurückgelegte Strecke, die Bewegungszeit und der Kalorienverbrauch berechnet. Diese Daten können zusammenfassend in der Funktion „Tägliche Aktivität" im Menü der Uhr angezeigt werden. Der Messverlauf ist in der Anwendung verfügbar.

Schlafüberwachung
Die Uhr selbst erkennt den Beginn und das Ende des Schlafes. Der letzte Messwert kann in der Uhr im Menü unter der „Schlaf"-Funktion angezeigt werden. Der Verlauf dieser Messungen kann in der Anwendung angezeigt werden.

Wecker
Gehen Sie in der Anwendung unter Geräteeinstellungen zu „Alarmeinstellungen". Wählen Sie die Weckzeit und die Tage aus, an denen der Alarm aktiv sein soll. Zur ausgewählten Zeit erscheint ein Weckersymbol auf der Uhr und die Uhr vibriert. Berühren Sie das Display oder drücken Sie die Seitentaste, um den Alarm zu beenden.

Aufforderung zur Aktivität
Gehen Sie in der Anwendung unter Geräteeinstellungen zu „Einstellungen für Sitzen"/„Erinnerung für Sitzen" und legen Sie den Beginn und das Ende des Zeitintervalls fest, in dem die Uhr Sie zur Aktivität auffordern soll. Wenn Sie sich während dieses Intervalls längere Zeit nicht bewegen, vibriert die Uhr und auf dem Display wird eine Warnung angezeigt.

Smartphone finden
Wählen Sie im Menü der Uhr die Funktion „Telefon finden". Berühren Sie das Symbol, um die Funktion einzuschalten. Das Telefon klingelt und vibriert. Wenn das Telefon nach dem Einschalten der Funktion nicht reagiert, wird diese Funktion nicht unterstützt.

Fernbedienung der Kamera des Telefons
Gehen Sie in der Anwendung unter Geräteeinstellungen zu „Kamera bedienen" „Foto ändern". Bestätigen Sie Ihre Auswahl und drehen Sie Ihr Handgelenk, um ein Foto aufzunehmen. Nachdem das Foto erfolgreich aufgenommen wurde, wird eine Bestätigungsmeldung auf dem Display des Telefons angezeigt.

Wetterinformationen anzeigen
Nach dem Synchronisieren der Uhr mit der Anwendung werden die Wetterinformationen für heute unter der Funktion „Wetter" angezeigt.

Benachrichtigungen für eingehende Anrufe und Nachrichten anzeigen
Gehen Sie in der Anwendung unter Uhreinstellungen zu „Benachrichtigungen". Wählen Sie aus, welche Benachrichtigungen auf dem Uhrendisplay angezeigt werden sollen. Diese Benachrichtigungen können in der Uhr im Menü unter der Funktion „Nachrichten" angezeigt werden. Wenn Sie auch nach dem Aktivieren keine Benachrichtigung für die Uhr erhalten, unterstützt Ihr Telefon diese Funktion nicht.

Zifferblatt ändern
Berühren Sie auf dem angezeigten Zifferblatt das Display der Uhr lange, um eine Auswahl anderer Arten von Zifferblättern anzuzeigen. Zusätzliche Zifferblätter können nach dem Koppeln mit der Uhr von der App heruntergeladen werden.

Nicht-stören-Modus
Wenn der „Nicht-stören-Modus" aktiviert ist, werden Sie von der Uhr nicht auf Benachrichtigungen vom Telefon aufmerksam gemacht. Dieser Modus kann über die Statusleiste (Mondsymbol) oder in den Uhreinstellungen aktiviert werden.

Staub- und Wasserdichtigkeit
Die Uhr ist gemäß der Schutzart IP68 gegen das Eindringen von Wasser und Fremdkörpern beständig. Dies bedeutet, dass sie 30 Minuten lang bis zu einer Tiefe von 1,5 Metern vor dem Eintauchen in Wasser und vor dem Eindringen von Fremdkörpern, einschließlich Staub, geschützt ist.
Hinweis: Laden Sie niemals eine nasse Uhr auf. Das Gerät ist nicht für Wassersport, Schwimmen, Tauchen oder Duschen vorgesehen. Sie darf keinem Druckwasser oder starken Wasserstrahlen wie schnellem Eintauchen oder Springen ins Wasser ausgesetzt werden.

Verpackungsinhalt
- Uhr mit mehrfarbigem Armband
- Einfarbiges Armband
- Magnetisches Ladekabel
- Handbuch

Technische Spezifikation

Bluetooth-Version	5.0
Display	1.4" IPS Farbdisplay
Gewicht des Uhrkörpers	19 g
Gewicht der ganzen Uhr	34 g
Abmessungen des Uhrkörpers	36.5 mm x 40.9 mm x 11 mm
Laden	USB 5 V / 0.5–1 A
Batterie	160 mAh Lithium-Ion (Laufzeit ca. 5–7 Tage bei normalem Gebrauch)
Wasserfestigkeit	Gemäß der Norm IP68 bis 1,5 Meter Tiefe für 30 Minuten
Kompatibilität	Mobile Geräte mit iOS 10+ und Android 5.1+*

*Android-Upgrades einiger Hersteller können Probleme beim Verbinden von Bluetooth-Geräten verursachen. Aktuelle Ausnahmen finden Sie unter https://www.lamax-electronics.com/bcool-compatibility/.

Die aktuellste Version des Handbuchs finden Sie unter diesem Link:

https://www.lamax-electronics.com/downloads/lamax-bcool/manual/LAMAX_BCool_manual.pdf

CS

LAMAX BCool

Návod k obsluze

Nabíjení hodinek
Hodinky před prvním použitím nabijte. Napájecí kabel v balení zapojte do USB nabíječky nebo USB portu ve vašem počítači, druhý konec přiložte piny k ploškám na spodní straně hodinek, přičemž napájecí kabel se pomocí magnetů k hodinkám přichytí. Na displeji se po připojení nabíječky zobrazí informace o stavu nabíjení. Celá baterie bude nabita přibližně za 2 hodiny.

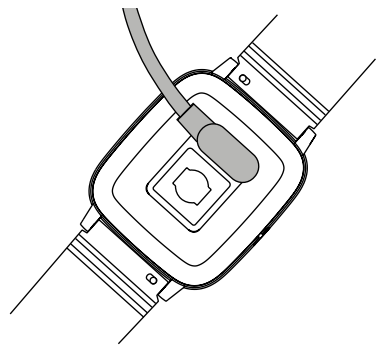

Ovládání
Hodinky můžete ovládat pohybem zápěstí nebo dotykem. Otočením zápěstí s hodinkami do vodorovné polohy aktivujete displej, na kterém se zobrazí čas a další údaje v závislosti na vybraném ciferníku (např. počet kroků, datum, stav baterie atp.). Aktivaci displeje otočením zápěstí můžete povolit nebo zakázat v mobilní aplikaci.

Dotykem displeje náramku můžete ovládat následující činnosti

Činnost	Gesto
Zapnutí hodinek	Dlouze stiskněte boční tlačítko.
Vypnutí hodinek	Dlouze stiskněte boční tlačítko, nebo na rozsvíceném displeji přejeďte prstem doprava do menu hodinek, kde na třetí stránce vyberte ikonu s popiskem „Nastavení". Poté se dotkněte ikony s popiskem „Systém". Následně se otevře seznam, ve kterém se dotkněte ikony s popiskem „Vypnout" a potvrďte výběr dotknutím se zeleného tlačítka.
Rozsvícení displeje	Stiskněte boční tlačítko, nebo otočte zápěstí do vodorovné polohy.
Přepínání položek	Přejíždějte prstem doprava nebo doleva po displeji. V případě seznamů nahoru nebo dolů.
Stavová lišta a rychlá nastavení	Při zobrazeném ciferníku přejeďte prstem na displeji odshora dolů.
Potvrzení volby	Dotkněte se displeje.
Návrat zpět	Stiskněte boční tlačítko.

Funkce hodinek
- Čas
- Datum
- Počasí
- Monitor spánku
- Vyhledání telefonu
- Krokoměr
- Spálené kalorie
- Srdeční tep
- Dálkové ovládání fotoaparátu
- Dálkové ovládání hudby
- Sportovní aktivity
- Hry
- Možnost měnit a nahrát vlastní ciferníky z aplikace
- Relaxace (Dechové cvičení)
- Budík
- Stopky
- Odpočet
- Režim nerušit
- Upozornění na pitný režim, dlouhé sezení
- Oznámení příchozího hovoru s možností jeho odmítnutí
- Oznámení příchozí zprávy a notifikací z telefonu

Instalace mobilní aplikace a spárování hodinek
Hodinky jsou kompatibilní s operačními systémy iOS (10 a vyšší) a Android (5.1 a vyšší). Stáhněte si mobilní aplikaci na ovládání hodinek na odkazu níže:

https://www.lamax-electronics.com/downloads/lamax-bcool/app/

Zapněte na vašem telefonu připojení Bluetooth a polohovací služby. Zapněte vaše hodinky. V aplikaci klikněte na tlačítko k připojení zařízení, vyberte název „HLAMAXBCool-xxx" a poté v dialogovém okně výběr potvrďte. V mobilních telefonech s operačním systém iOS bude také třeba potvrdit párování a povolit zobrazování všech notifikací z tohoto telefonu.

Pokud nejsou hodinky spárovány nebo jsou odpojeny, bude ve stavové liště zobrazena ikona . Po spárování se ikona změní na .

Monitorování tepové frekvence
Ve výchozím nastavení je zapnuté průběžné monitorování tepové frekvence, které v pravidelných intervalech měří tepovou frekvenci. Výsledky a historii průběžného měření lze zobrazit v aplikace, kde jej lze také vypnout. V hodinkách můžete také využít funkci manuálního měření tepové frekvence. Toto měření lze zaktivovat výběrem funkce „Tepová frekvence" v menu hodinek. Po vybrání této funkce je po několika vteřinách zobrazen naměřený výsledek.

Monitorování pohybové aktivity
Kroky jsou zaznamenávány automaticky ihned po zapnutí hodinek. Na základně získaných dat následně vypočítává ušlou vzdálenost, dobu strávenou pohybem a spálené kalorie. Tyto údaje lze souhrnně zobrazit ve funkci „Denní aktivita" v menu hodinek. Historie měření je dostupná v aplikaci.

Monitorování spánku
Hodinky samy rozpoznají začátek a konec spánku. V hodinkách lze zobrazit poslední naměřenou hodnotu v menu pod funkcí „Spánek". Historii těchto měření je možné zobrazit v aplikaci.

Budík
V aplikaci v nastavení zařízení přejděte do „Nastavení budíku". Zvolte čas buzení a dny, ve které má být budík aktivní. Ve zvolený čas se na hodinkách zobrazí ikona budíku a hodinky začnou vibrovat. Dotknutím se displeje či zmáčknutím bočního tlačítka buzení ukončíte.

Výzva k aktivitě
V aplikaci v nastavení zařízení přejděte do „Nastavení sezení"/"Upozornění sezení" a nastavte začátek a konec časového rozpětí, kdy vás mají hodinky vyzývat k aktivitě. Pokud v tomto období budete delší dobu bez pohybu, hodinky zavibrují a na displeji se zobrazí upozornění.

Vyhledání mobilního telefonu
V menu hodinek vyberte funkci „Najít telefon". Pro vyslání zapnutí funkce se dotkněte ikony. Telefon zazvoní a zavibruje. Pokud telefon po zapnutí funkce nereaguje, nepodporuje tuto funkci.

Dálkové ovládání fotoaparátu telefonu
V aplikaci v nastavení zařízení přejděte do „ovládání fotoaparátu" „Změna foto". Potvrďte výběr a pro pořízení fotografie otočte zápěstím. Po úspěšném pořízení fotografie se o tom na displeji telefonu zobrazí potvrzující hláška.

Zobrazení informací o počasí
Po synchronizaci hodinek s aplikací se pod funkcí „Počasí" zobrazí informace o počasí k dnešnímu dni.

Zobrazení upozornění na příchozí hovory a zprávy
V aplikaci v nastavení hodinek přejděte do „Upozornění". Vyberte, která upozornění se vám mají zobrazovat na displeji hodinek. Tato upozornění lze v hodinkách zobrazit v menu pod funkcí „Zprávy". Pokud ani po zapnutí nedostáváte na hodinky upozornění, váš telefon tuto funkci nepodporuje.

Změna ciferníku
Na zobrazeném ciferníku se dlouze dotkněte displeje hodinek pro zobrazení výběru jiných druhů ciferníků. Další ciferníky lze stáhnout z aplikace po spárování s hodinkami.

Režim nerušit
Při zapnutém režimu „Nerušit", hodinky neupozorňují na oznámení z telefonu. Tento režim lze zapnout ze stavové lišty (ikona měsíce) nebo v nastavení hodinek.

Odolnost vůči vodě a prachu
Hodinky jsou odolné vůči vniknutí vody a cizích předmětů podle stupně krytí IP68. To znamená, že jsou chráněny proti ponoření do vody na 30 minut do hloubky 1,5 metru a před vniknutím cizích předmětů včetně prachu.
Upozornění: Vlhké hodinky nikdy nenabíjejte. Zařízení není určeno pro užívání během vodních sportů, plavání, potápění nebo sprchování. Nesmí být vystaveno ani natlakované vodě nebo silnému proudu vody, jako je např. prudké ponoření či skoky do vody.

Obsah balení
- Hodinky s vícebarevným řemínkem
- Jednobarevný řemínek
- Magnetický nabíjecí kabel
- Manuál

Technické specifikace

Verze Bluetooth	5.0
Displej	1.4" IPS barevný displej
Hmotnost těla hodinek	19 g
Hmotnost celého hodinek	34 g
Rozměry těla hodinek	36,5 mm x 40,9 mm x 11 mm
Nabíjení	USB 5 V / 0.5–1 A
Baterie	160 mAh Lithium-ion (výdrž přibližně 5–7 dnů běžného užívání)
Vodotěsnost	Dle normy IP68 až do 1,5 metru na 30 minut
Kompatibilita	Mobilní zařízení s iOS 10+ a Android 5.1+*

*Nadstavby systému Android od některých výrobců mohou způsobovat problémy s propojením Bluetooth zařízení. Aktuální výjimky naleznete na https://www.lamax-electronics.com/bcool-compatibility/.

Nejaktuálnější verzi manuálu naleznete pod tímto odkazem:

https://www.lamax-electronics.com/downloads/lamax-bcool/manual/LAMAX_BCool_manual.pdf

SK

LAMAX BCool

Návod k obsluhe

Nabíjanie hodiniek
Hodinky pred prvým použitím nabite. Napájací kábel v balení zapojte do USB nabíjačky alebo USB portu vo vašom počítači, druhý koniec priložte pinmi k ploškám na spodnej strane hodiniek, pričom napájací kábel sa pomocou magnetov k hodinkám prichytí. Na displeji sa po pripojení nabíjačky zobrazí informácia o stave nabíjania. Celá batéria bude nabitá približne za 2 hodiny.

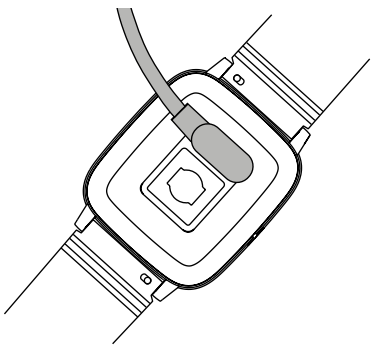

Ovládanie
Hodinky môžete ovládať pohybom zápästia alebo dotykom. Otočením zápästia s hodinkami do vodorovnej polohy aktivujete displej, na ktorom sa zobrazí čas a ďalšie údaje v závislosti na vybranom ciferníku (napr. počet krokov, dátum, stav batérie atď.). Aktiváciu displeja otočením zápästia môžete povoliť alebo zakázať v mobilnej aplikácii.

Stlačením bočného tlačidla alebo dotykom displeja hodiniek môžete ovládať nasledujúce činnosti

Činnosť	Gesto
Zapnutie hodiniek	Dlho stlačte bočné tlačidlo.
Vypnutie hodiniek	Dlho stlačte bočné tlačidlo, alebo na rozsvietenom displeji prejdite prstom doprava do menu hodiniek, kde na tretej stránke vyberte ikonu s popisom „Nastavenia". Potom sa dotknite ikony s popisom „Systém". Následne sa otvorí zoznam, v ktorom sa dotknete ikony s popisom „Vypnúť" a potvrďte výber dotknutím sa zeleného tlačidla.
Rozsvietenie displeja	Stlačte bočné tlačidlo, alebo otočte zápästie do vodorovnej polohy.
Prepínanie položiek	Prechádzajte prstom doprava alebo doľava po displeji. V prípade zoznamov nahor alebo dole.
Stavová lišta a rýchle nastavenia	Pri zobrazenom ciferníku prejdite prstom na displeji od hora dole.
Potvrdenie voľby	Dotknite sa displeja.
Návrat naspäť	Stlačte bočné tlačidlo.

Funkcie hodiniek
- Čas
- Dátum
- Počasie
- Monitor spánku
- Vyhľadanie telefónu
- Krokomer
- Spálené kalórie
- Srdečný tep
- Diaľkové ovládanie fotoaparátu
- Diaľkové ovládanie hudby
- Športové aktivity
- Hry
- Možnosť meniť a nahrať vlastné ciferníky z aplikácie
- Relaxácie (Dychové cvičenie)
- Budík
- Stopky
- Odpočet
- Režim nerušiť
- Upozornenie na pitný režim, dlhé sedenie
- Oznámenie prichádzajúceho hovoru s možnosťou jeho odmietnutia
- Oznámenie prichádzajúcej správy a notifikácií z telefónu

Inštalácia mobilnej aplikácie a spárovanie hodiniek
Hodinky sú kompatibilné s operačnými systémami iOS (10 a vyššie) a Android (5.1 a vyššie). Stiahnite si mobilnú aplikáciu na ovládanie hodiniek na odkaze nižšie:

https://www.lamax-electronics.com/downloads/lamax-bcool/app/

Zapnite na vašom telefóne pripojenie Bluetooth a polohovacie služby. Zapnite vaše hodinky. V aplikácii kliknite na tlačidlo na pripojenie zariadenia, vyberte názov „HLAMAXBCool-xxx" a potom v dialógovom okne výber potvrďte. V mobilných telefónoch s operačným systémom iOS bude takisto potreba potvrdiť párovanie a povoliť zobrazovanie všetkých notifikácií z tohoto telefónu.

Pokiaľ nie sú hodinky spárované, alebo odpojené, bude v stavovej lište zobrazená ikona . Po spárovaní sa ikona zmení na .

Monitorovanie tepovej frekvencie
V základnom nastavení je zapnuté priebežné monitorovanie tepovej frekvencie, ktoré v pravidelných intervaloch meria tepovú frekvenciu. Výsledky a históriu priebežného merania je možné zobraziť v aplikácii, kde ich možno takisto aj vypnúť. V hodinkách môžete takisto využiť funkciu manuálneho merania tepovej frekvencie. Toto meranie je možné aktivovať výberom funkcie „Tepová frekvencia" v menu hodiniek. Po vybraní tejto funkcie je po niekoľkých sekundách zobrazený nameraný výsledok.

Monitorovanie pohybovej aktivity
Kroky sú zaznamenávané automaticky ihneď po zapnutí hodiniek. Na základni získaných dát následne vypočítava ušlú vzdialenosť, dobu strávenú pohybom a spálené kalórie. Tieto údaje je možné súhrnne zobraziť vo funkcii „Denná aktivita" v menu hodiniek. História merania je dostupná v aplikácii.

Monitorovanie spánku
Hodinky samé rozpoznajú začiatok a koniec spánku. V hodinkách možno zobraziť poslednú nameranú hodnotu v menu pod funkciou „Spánok". Históriu týchto meraní je možné zobraziť v aplikácii.

Budík
V aplikácii v nastavení zariadenia prejdite do „Nastavenie budíka". Zvoľte čas budenia a dni, v ktoré má byť budík aktívny. V zvolenom čase sa na hodinkách zobrazí ikona budíka a hodinky začnú vibrovať. Dotknutím sa displeja, či stlačením bočného tlačidla budenie ukončíte.

Výzva k aktivite
V aplikácii v nastavení zariadenia prejdite do „Nastavenie sedenia"/"Upozornenie sedenia" a nastavte začiatok a koniec časového rozpätia, kedy vás majú hodinky vyzývať k aktivite. Pokiaľ v tomto období budete dlhšiu dobu bez pohybu, hodinky zavibrujú a na displeji sa zobrazí upozornenie.

Vyhľadanie mobilného telefónu
V menu hodiniek vyberte funkciu „Nájsť telefón". Pre vyslanie zapnutia funkcie sa dotknite ikony. Telefón zazvoní a zavibruje. Pokiaľ telefón po zapnutí funkcie nereaguje, nepodporuje túto funkciu.

Diaľkové ovládanie fotoaparátu telefónu
V aplikácii v nastavení zariadenia prejdite do „ovládanie fotoaparátu" „Zmena foto". Potvrďte výber a pre zhotovenie fotografie otočte zápästím. Po úspešnom zhotovení fotografie sa o tom na displeji telefónu zobrazí potvrdzujúca hláška.

Zobrazenie informácií o počasí
Po synchronizácii hodiniek s aplikáciou sa pod funkciou „Počasie" zobrazí informácia o počasí k dnešnému dňu.

Zobrazenie upozornenia na prichádzajúce hovory a správy
V aplikácii v nastavení hodiniek prejdite do „Upozornenia". Vyberte, ktoré upozornenia sa vám majú zobrazovať na displeji hodiniek. Tieto upozornenia je možné v hodinkách zobraziť v menu pod funkciou „Správy". Pokiaľ ani po zapnutí nedostávate na hodinky upozornenia, váš telefón túto funkciu nepodporuje.

Zmena ciferníku
Na zobrazenom ciferníku sa dlho dotknite displeja hodiniek pre zobrazenie výberu iných druhov ciferníkov. Ďalšie ciferníky je možné stiahnuť z aplikácie po spárovaní s hodinkami.

Režim nerušiť
Pri zapnutom režime „Nerušiť", hodinky neupozorňujú na oznámenie z telefónu. Tento režim je možné zapnúť zo stavovej lišty (ikona mesiaca) alebo v nastavení hodiniek.

Odolnosť voči vode a prachu
Hodinky sú odolné voči vniknutiu vody a cudzích predmetov podľa stupňa krytia IP68. To znamená, že sú chránené proti ponoreniu do vody na 30 minút do hĺbky 1,5 metra a pred vniknutím cudzích predmetov vrátane prachu.
Upozornenie: Vlhké hodinky nikdy nenabíjajte. Zariadenie nie je určené pre užívanie behom vodných športov, plávania, potápania alebo sprchovania. Nesmie byť vystavené ani natlakované vodou, alebo silnému prúdu vody, ako je napr. prudké ponorenie, či skoky do vody.

Obsah balenia
- Hodinky s viacfarebným remienkom
- Jednofarebný remienok
- Magnetický nabíjací kábel
- Manuál

Technická špecifikácia

Verzia Bluetooth	5.0
Displej	1.4" IPS farebný displej
Hmotnosť tela hodiniek	19 g
Hmotnosť celých hodiniek	34 g
Rozmery tela hodiniek	36.5 mm x 40.9 mm x 11 mm
Nabíjanie	USB 5 V / 0.5–1 A
Batéria	160 mAh Lithium-ion (výdrž približne 5–7 dní bežného užívania)
Vodeodolnosť	Podľa normy IP68 až do 1,5 metra na 30 minút
Kompatibilita	Mobilné zariadenia s iOS 10+ a Android 5.1+*

*Nadstavby systému Android od niektorých výrobcov môžu spôsobovať problémy s prepojením Bluetooth zariadenia. Aktuálne výnimky nájdete na https://www.lamax-electronics.com/bcool-compatibility/.

Najaktuálnejšiu verziu manuálu nájdete pod týmto odkazom:

https://www.lamax-electronics.com/downloads/lamax-bcool/manual/LAMAX_BCool_manual.pdf

Obsah je uzamčen

Dokončete, prosím, proces objednávky.

Následně budete mít přístup k celému dokumentu.

Proč je dokument uzamčen? Nahněvat Vás rozhodně nechceme. Jsou k tomu dva hlavní důvody:

1) Vytvořit a udržovat obsáhlou databázi návodů stojí nejen spoustu úsilí a času, ale i finanční prostředky. Dělali byste to Vy zadarmo? Ne*. Zakoupením této služby obdržíte úplný návod a podpoříte provoz a rozvoj našich stránek. Třeba se Vám to bude ještě někdy hodit.

   **) Možná zpočátku ano. Ale vězte, že dotovat to dlouhodobě nelze. A rozhodně na tom nezbohatneme.*

2) Pak jsou tady „roboti“, kteří se přiživují na naší práci a „vysávají“ výsledky našeho úsilí pro svůj prospěch. Tímto krokem se jim to snažíme překazit.

A pokud nemáte zájem, respektujeme to. Urgujte svého prodejce. A když neuspějete, rádi Vás uvidíme!