Česky

Použití

Tento spotřebič můžete používat ke mletí pražených kávových zrn. Dovnitř proto nevkládejte nic jiného, než kávu. Jakékoliv jiné použití spotřebiče nebylo výrobcem zamýšleno. Výrobce nenese žádnou zodpovědnost za jakékoli poškození způsobené nesprávným použitím. Nesprávné použití proto vede ke zneplatnění záruky a to v jakékoli její formě.

Důležitá ochranná opatření

Přečtěte si tyto instrukce pozorně

- Přečtěte si tyto instrukce pozorně.
- Tento spotřebič je navržen pouze pro soukromé užití a pro průmyslové či komerční užití je proto považován za nevhodný.
- Ponechte si originální balení. Podpora zdarma pro poruchy způsobené špatným zabalením produktu při dopravě do autorizovaného servisu není poskytována.
- Zkontrolujte, zda napětí uvedené na stroji souhlasí s napětím elektrické sítě. Toto udělejte předtím, než zařízení připojíte do elektrické sítě.
- Použití doplňků ke stroji, které nejsou podporovány či dodávány výrobcem může způsobit požár, elektrický šok či zranění osob.
- Tento spotřebič smí být používán osobami se sníženými fyzickými či mentálními schopnostmi anebo osobami bez dostatečných zkušenosetí a znalostí pouze pod dohledem zodpovědné osoby nebo pouze tehdy, pokud dostatečně pochopily instrukce a nebezpečí, která mohou vznikout během používání stroje.
- Přístroj nikdy nepoužívejte venku.
- Tento přístroj slouží pouze pro domácí použití.

Nebezpečí pro děti

- Tento spotřebič nesmí být používán dětmi.
- Udržujte spotřebič a jeho přípojku mimo dosah dětí.
- Děti si nesmí hrát s přístrojem ani jeho součásti.
- Nenechávejte balení se spotřebičem v blízkosti dětí, neboť tím může vzniknout nebezpečí.
- Při likvidaci spotřebiče uřízněte napájecí kabel. Dále zabezpečte součásti spotřebiče, které mohou představovat pro děti nebezpečí

Nebezpečí elektrického proudu

- Použití neschválených rozšíření pro tento spotřebič může vést ke skodě na majetku či zranění..
- Nepoužívejte zařízení, pokud je napájecí kabel či samotný stroj poškozený.
- Pokud je napájecí kabel poškozený, musí být nahrazen výrobcem,jeho službou technické asistence nebo osobou podobně kvalifikovanou, aby se předešlo riziku.
- Neprovádějte žádné modifikaci na napájecím kabelu či stroji samotném
- Součásti, které jsou pod proudem, nesmí přijít do kontaktu s vodou. Tím se zamezí zkratu.
- Na přípojku napájecího kabelu nikdy nelijte tekutiny.
- Nikdy neponořujte napájecí kabel přístroje či jeho zástrčku do vody či jiné tekutiny.
- Stroje, zástrčky napájecího kabelu či napájecího kabelu se nikdy nedotýkejte mokrýma rukama.
- I pokud stroj není v pohotovostním režimu, odpojte jej ze zásuvky, než se rozhodnete skládat či odejímat jednotlivé součásti. To samé udělejte i před jeho čištěním.
- Tento produkt nesmí být napájen externími časovači či samostatnými dálkovými ovládacími systémy.
- Vždy spotřebič připojujte k uzeměné zásuvce
- Spotřebič během používání nesmí být umístěn ve skříňce.

Nebezpečí pocházející z jiných příčin

- Přístroj zapínejte pouze ve vertikální poloze.
- Přístroj musí být umístěn, používán a ponecháván pouze na rovných a stabilních površích.

Varování týkající se zranění

- Mlýnek a jeho přihrádka mají ostré součásti. Manipulujte s nimi opatrně.
- Nikdy se nedotýkejte pohybujících se částí.
- Nespouštějte stroj, pokud je prázdný.
- Do nádoby nevkládejte ruce, pokud je spotřebič připojený k elektrické síti.

Materiální škoda

- Před použitím vždy rozviňte napájecí kabel.
- Abyste vypnuli zařízení, nevytahujte napájecí kabel ze zásuvky.
- Neumisťujte zařízení na a nebo poblíž zdrojů tepla.
- Nenechte napájecí kabel viset přes okraj stolu či pracovní plochy. Taktéž nedovolte, aby se dotýkal horkých povrchů.
- Nevystavujte spotřebič vlivům počasí (slunce, déšť atd.).
- Tento spotřebič je v souladu s regulací EU 1935/2004 a regulací EU 10/2011 o materiálech v kontaktu s jídlem.
- Tento symbol znamená, že tento spotřebič nesmí být likvidován společně s normálním domácím odpadem (2012/19/EU).
- Následujte pravidla své země pro oddělený sběr elektrických a elektronických produktů. Správná likvidace pomáhá předcházet negativním důsledkům pro životní prostředí a lidské zdraví.

Elektromagnetická pole (EMF)

- Tento spotřebič souhlasí se všemi nařízeními a regulacemi týkajících se vystavení elektrickým polím .

Tyto instrukce si vždy ponechte!

S ohledem na tento manuál

Spotřebiče jsou vyráběny v souladu s platnými specifickými Evropskými standardy a jsou ošetřeny v každé ze svých potenciálně nebezpečných součástí. Přečtěte si tato upozornění pozorně a používejte spotřebič pouze k účelu, pro který byly navrženy. Předejdete tak zranění a škodě. Tuto brožurku si nechte po ruce, ať se na ní můžete odkazovat v budoucnu. Pokud byste tento spotřebič darovali jiné osobě, nezapomeňte k němu přibalit i tyto instrukce.

Přehled mlýnku na kávu (fig. 1)

1 Víko nádoby na kávová zrna
2 Nádoba na kávová zrna
3 Víko nádoby na mletou kávu
4 Nádoba na mletou kávu
5 Mlýnek
6 Rukojeť mlýnku
7 Žlábek mlýnku
8 Přihrádka na nádobu na kávová zrna
9 Tělo motoru
10 Základna pro mletí kávy
11 Výpusť pro mletou kávu
12 Knoflík pro volbu délky mletí
13 Start/Stop tlačítko
14 Napájecí kabel a zástrčka
15 Ciferník pro volbu mletí
16 Tlačítko pro uvolnění nádoby s kávovými zrny

První instalace

1. Opatrně rozbalte váš mlýnek na kávu a opatrně odstraňte balící materiály.
2. Place the coffee grinder on a flat surface.
3. Odeberte a omyjte všechny součásti kohoutkovou vodou tak, jak je popsáno v kapitole "Čištění a údržba".
4. Znovu je složte. Postupujte v opačném pořadí.
   - Umístěte mlýnek (fig. 01-5) do své přihrádky. Vyrovnejte drážku s referenční etiketou v nádobě na kávová zrna (fig. 05).
5. Otočte mlýnek po směru hodinových ručiček a zatáhněte rukojeť dolů (fig. 06).
6. Umístěte nádobu na kávová zrna (fig. 01-2) do své přihrádky. Tlačítko pro uvolnění (fig. 01-16) by mělo být v rovině se symbolem "open" na nádobě na kávová zrna (fig. 07) 07).
7. Otáčejte nádobu na kávová zrna po směru hodinových ručiček, dokud není pevně utažená a symbol "closed" není v rovině s tlačítkem pro uvolnění.

Poznámka: Mlýnek na kávu nefunguje, pokud není nádoba na kávová zrna správně umístěna ve své přihrádce.

Používání mlýnku na kávu

1. Odstraňte víko nádoby na kávová zrna (fig. 01-1) a přidejte do ní správné množství kávových zrn. To by nemělo překročit 300g - 313 ml
2. Umístěte víko zpět na nádobu na kávová zrna.
3. Umístěte nádobu na mletou kávu společně s víkem (fig. 01-3) na svoji základnu (fig. 04)
4. Ujistěte se, že je výpusť na mletou kávu (fig. 01-11) v souladu s otevíráním na nádobu na mletou kávu.
5. Otočte knoflíkem pro výběr mletí (fig 01-15) na požadované nastavení (fig.09) od 1 pro velmi jemné po 15 pro hrubé mletí.
6. Připojte stroj k elektrické síti.
7. Otočte knoflík pro výběr doby mletí (fig. 01-12) na požadované nastavení (fig. 10). Zvolený symbol se rozsvítí. Množství mleté kávy závisí na době mletí (viz tabulku níže).

Symboly						
Doba mletí	5′	10″	20″	30″	40″	50″

8. Stiskněte tlačítko start/stop a mlýnek začne mlít kávová zrna. Během celého procesu bude tlačítko start/stop blikat. Proces mletí může být zastaven kdykoliv stisknutím tlačítka start/stop (fig 01-13). Jakmile skončí vybraná doba mletí, přestane mlýnek mlít automaticky.

Poznámka: Když zvolíte symbol Nemelte množství kávy, které přesahuje kapacitu nádoby na kávu (150g).

9. Vytáhněte zástrčku ze zásuvky.
10. Odeberte nádobu na mletou kávu a otočte víčko (fig. 01-3) proti směru hodinových ručiček, abyste ji otevřeli a vyprázdnili ji.

Varování: Po pěti minutách, po které mlýnek běží bez kávy, se zastaví automaticky. Po pěti minutách provozu musí mlýnek na kávu 30 minut odpočívat. Nespouštějte mlýnek na kávu na více jak 90 sekund. Mezi dvěma cykly počkejte 90 sekund. Po 90 sekundách neaktivity se zařízení samo přepne do standy-by módu a všechna světla zhasnou.

Čištění a údržba

Pravidelné čištění prodlužuje životnost vašeho mlýnku na kávu.

Varování: Před prováděním jakéhokoliv čištění vypněte stroj, vytáhněte kabel ze zásuvky a nechte váš mlýnnek na kávu vychladnout. Nikdo Neponořujte do kapalin tělo motoru, zástrčku nebo napájecí kabel. Neplňte nádobu na kávová zrna vodou, pokud je připojená k tělu motoru.

Varování: Mlýnek na kávu obsahuje ostré součásti. Manipulujte s nimi opatrně.

Varování: Pravidelně kontrolujte napájecí kabel vašeho spotřebiče před použitím. Pokud je poškozen, doneste jej do vašeho nejbližšího servisního centra, kde bude vyměněn výhradně specializovaným personálem. Nikdy nepoužívejte čistidla, která mohou poškodit plastové součásti. Nepoužívejte potenciálně žíravé produkty.

1. Odeberte víko nádoby na kávová zrna (fig. 01-1) .
2. Stiskněte tlačítko pro uvolnění (fig. 01-16) a současně otočte nádobu na kávová zrna (fig. 01-2) proti směru hodinových ručiček.
3. Tlačítko pro uvolnění by mělo být v rovině se symbolem "open" (fig. 10).
4. Odeberte nádobu na kávová zrna.
5. Zdvihněte rukojeť mlýnku (fig. 01-6).
6. Otočte mlýnek proti směru hodinových ručiček a odeberte jej (fig. 03).
7. Odeberte nádobu na mletou kávu (fig. 01-4) ze své základny společně s víčkem (fig. 02).
8. Umyjte nádobu na kávová zrna, její víčko a samotný mlýnek (fig. 01-5) pod vodou z kohoutku
9. Důkladně všechny části očistěte
10. Clean the coffee grinder compartment (fig. 01-8) with a wet close and dry it.

Tipy

Jemné mletí je klíčové pro přípravu espressa
Střední hrubost mletí se obceně používá pro parní kávovary (moka konvičky)A
Hrubé mletí se většinou používá pro kávovary na překapávanou kávu.

Abyste zachovali aroma vaší kávy, melte pouze potřebné množství. Předtím, než do nádoby na kávu nasypete nová kávová zrna ji nejdříve zbavte těch starých. Tím poté zabráníte změně chuti mleté kávy.

Po každém použití spotřebič vyčistěte.

Varování: Nemelte led, koření, čokoládu či olejnaté produkty. Mohou váš mlýnek na kávu poškodit.

Italiano

Uso previsto

Potete usare l'apparecchio per macinare il caffè in chicchi tostati. Non inserire alimenti diversi dal caffè. Ogni altro uso dell'apparecchio non è previsto dal Costruttore che si esima da qualsiasi responsabilità per danni di ogni natura, generati da un impiego improprio dell'apparecchio stesso. L'uso improprio determina inoltre l'annullamento di ogni forma di garanzia.

Avvertenze di sicurezza

Leggere attentamente le istruzioni prima dell'uso

- Leggere attentamente le istruzioni prima dell'uso
- L'apparecchio è destinato solo ad uso domestico, e non deve essere adibito ad uso commerciale o industriale.
- Conservare gli imballi originali. L'assistenza gratuita non è prevista per i guasti causati da imballo non adeguato del prodotto al momento della spedizione ad un Centro Assistenza autorizzato.
- Prima di alimentare l'apparecchio, verificate che il voltaggio indicato nella macchina corrisponda al valore della rete locale.
- L'uso di accessori non consigliati o non forniti dal costruttore dell'apparecchio può comportare rischi di incendio, shock elettrico o danni a persone.
- L'apparecchio può essere utilizzato da persone con ridotte capacità fisiche, sensoriali o mentali o con mancanza di esperienza e di conoscenza se sono sorvegliati oppure se hanno ricevuto istruzioni riguardo l'utilizzo in sicurezza dell'apparecchio e se ne hanno capito i pericoli implicati.
- Non usare l'apparecchio all'aperto.
- L'apparecchio è destinato esclusivamente all'uso domestico.

Pericolo per i bambini

- Questo apparecchio non deve essere utilizzato dai bambini.
- Tenere l'apparecchio ed il suo cavo fuori dalla portata dei bambini.
- I bambini non devono giocare con l'apparecchio.
- Gli elementi dell'imballaggio non devono essere lasciati alla portata dei bambini in quanto potenziali fonti di pericolo.
- Per smaltire come rifiuto l'apparecchio, tagliare il cavo di alimentazione. Rendere innocue le parti dell'apparecchio che possono costituire un pericolo per i bambini.

Pericolo dovuto a elettricità

- L'uso di prolunghe elettriche non autorizzate dal fabbricante dell'apparecchio può provocare danni e incidenti.
- Non usare la macchina se la spina di rete, il cavo di alimentazione o se la macchina stessa è danneggiata.
- Se il cavo di alimentazione è danneggiato, esso deve essere sostituito dal costruttore o dal suo servizio Assistenza Tecnica o comunque da una persona con qualifica similare, in modo da prevenire ogni rischio.
- Non modificare mai la macchina o il cavo di alimentazione.
- Non mettere mai le parti sotto tensione a contatto con l'acqua: può generarsi un cortocircuito!
- Non versare liquidi sul connettore del cavo di alimentazione.
- Non immergere l'apparecchio in acqua o altri liquidi.
- Non toccare l'apparecchio, la spina e il cavo di alimentazione con le mani bagnate.
- Anche quando l'apparecchio non è in funzione, staccate la spina dalla presa di corrente elettrica prima di inserire o togliere le singole parti o prima di eseguire la pulizia.
- Il prodotto non deve essere alimentato attraverso timer esterni o con impianti separati comandati a distanza.
- Collegare sempre l'apparecchio ad una presa con messa a terra.
- La macchina non deve essere collocata in un armadio durante l'uso.

Pericolo di danni derivati da altre cause

- Accendere l'apparecchio solo quando è in posizione verticale.
- L'apparecchio deve essere utilizzato e lasciato a riposo su una superficie orizzontale e stabile.

Avvertenza relativa a lesioni

- La macina e la sua sede hanno delle parti taglienti. Maneggiarle con attenzione.
- Non toccare mai le parti in movimento.
- Non fare funzionare l'apparecchio a vuoto.
- Non inserire mai le mani nel recipiente quando l'apparecchio è collegato alla rete elettrica.

Danni materiali

- Svolgere sempre il cavo prima dell'uso.
- Non scollegare la spina dalla presa di corrente tirando il cavo.
- Non mettere l'apparecchio sopra o vicino a fonti di calore.
- Non lasciare che il cavo di alimentazione penda dal bordo di un tavolo o di un piano di lavoro e non lasciare che tocchi superfici calde.
- Non lasciare l'apparecchio esposto ad agenti atmosferici (pioggia, sole, etc).
- L'apparecchio è conforme al regolamento EU 1935/2004 & regolamento EU 10/2011 sui materiali in contatto con alimenti.
- Questo simbolo indica che questo prodotto non deve essere smaltito con i normali rifiuti domestici (2012/19 / UE).
- Segui le regole del tuo paese per la raccolta differenziata di prodotti elettrici ed elettronici. Lo smaltimento corretto aiuta a prevenire conseguenze negative per l'ambiente e la salute umana.

Campi elettromagnetici (EMF)

- Questa macchina è conforme a tutti gli standard e alle norme applicabili relativi all'esposizione a campi elettromagnetici.

Conservare sempre queste istruzioni

A proposito di questo manuale

Gli apparecchi sono stati realizzati in conformità con le specifiche Normative europee vigenti e sono protetti in tutte le parti potenzialmente pericolose. Leggere con attenzione queste avvertenze e usare l'apparecchio solo per l'uso cui è stato destinato per evitare infortuni e danni. Tenere a portata di mano questo libretto per future consultazioni. Qualora vogliate cedere questo apparecchio ad altre persone ricordatevi di includere anche queste istruzioni.

Descrizione del macinacaffè (fig.1)

1 Coperchio del contenitore di caffè in grani
2 Contenitore di caffè in grani
3 Coperchio del contenitore di caffè in polvere
4 Contenitore di caffè in polvere
5 Macina
6 Maniglia della macina
7 Scanalatura della macina
8 Scomparto caffè in grani
9 Corpo motore
10 Base per caffè macinato
11 Uscita caffè macinato
12 Manopola di selezione del tempo di macinatura
13 Pulsante di START/STOP
14 Cavo di alimentazione e spina
15 Manopola di selezione del grado di macinatura
16 Pulsante di rilascio del contenitore caffè in grani

Prima installazione

1. Disimballate con cautela il macinacaffè e rimuovete tutti i materiali d'imballaggio.
2. Posizionate il macinacaffè su un piano.
3. Rimuovete e lavate tutti i componenti con acqua corrente come descritto nel capitolo "Pulizia e manutenzione".

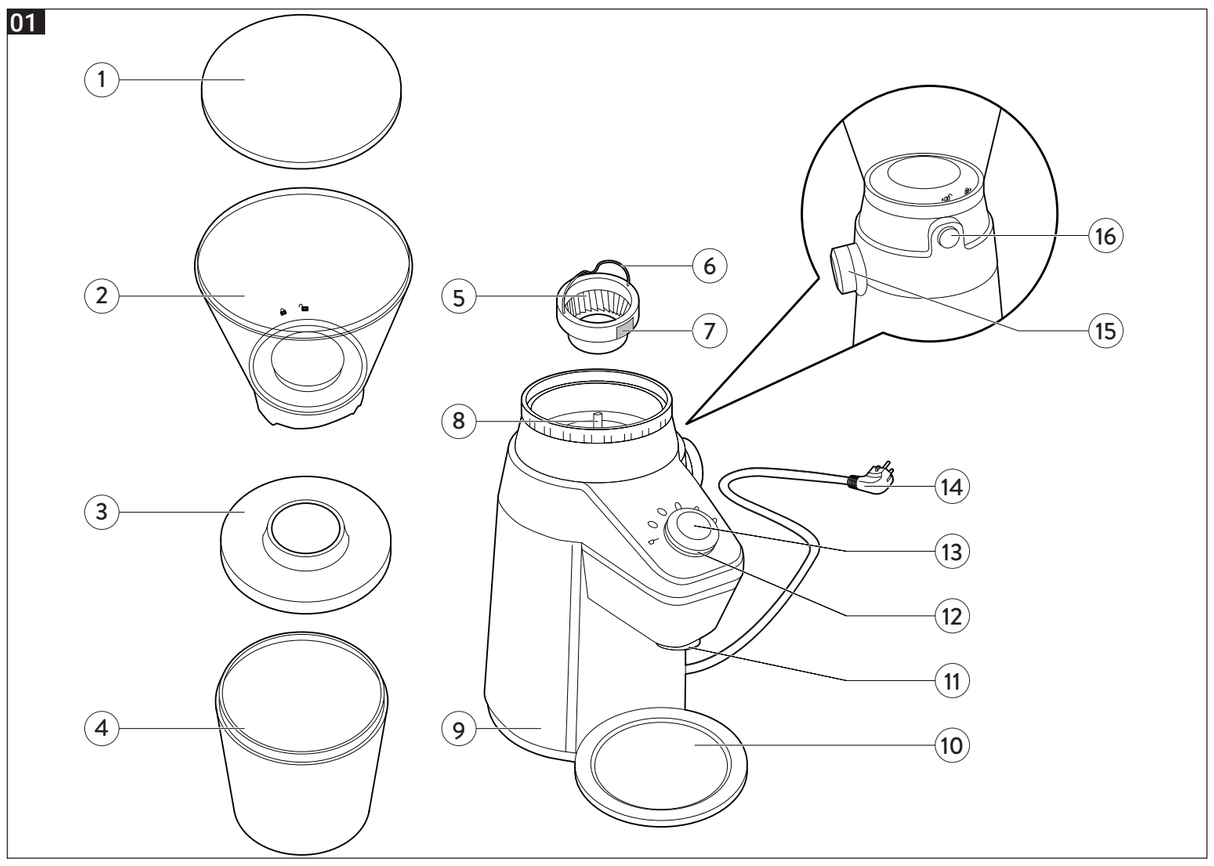

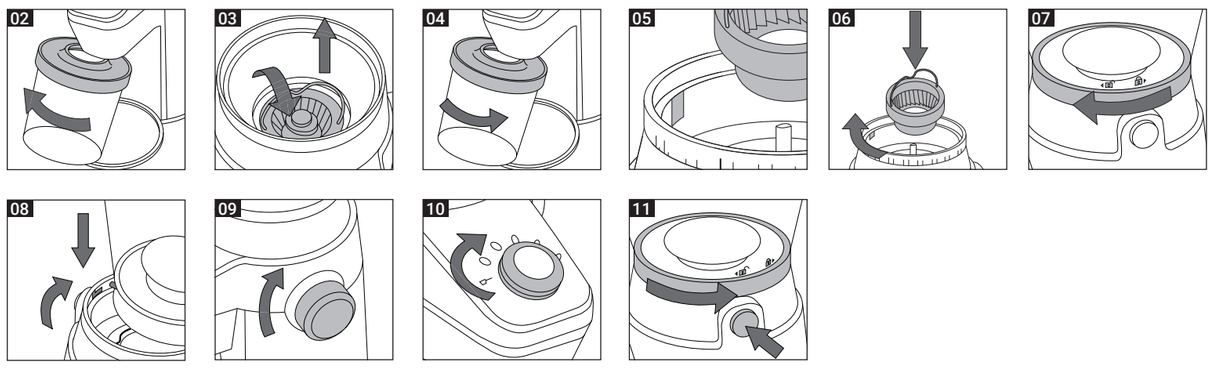

4. Rimontateli nell'odine inverso:
   - Posizionate la macina (fig. 01-5) nel suo vano allineando la scanalatura (fig. 01-7) con l'indicazione di riferimento nello scomparto caffè in grani (fig. 05).
5. Ruotate la macina in senso orario e abbassate la maniglia (fig. 06).
6. Posizionate il contenitore del caffè in grani (fig. 01-2) nel suo scomparto. Il pulsante di rilascio (fig. 01-16) deve essere allineato son il simbolo aperto sul contenitore del caffè in grani (fig. 07).
7. Ruotate il contenitore del caffè in grani in senso orario fino a quando non è ben bloccato e il simbolo chiuso è allineato al pulsante di rilascio.

Nota: Il macinacaffè non funziona se il contenitore del caffè in grani non è inserito correttamente nel suo scompartimento.

Funzionamento

1. Rimuovete il coperchio del contenitore del caffè in grani (fig. 01-1) e aggiungete la giusta quantità di chicchi di caffè, che non deve superare i 300g-10,6oz.
2. Riposizionate il coperchio sul contenitore del caffè in grani.
3. Posizionate il contenitore del caffè macinato con il suo coperchio (fig. 01-3) sulla base (fig. 04).
4. Accertatevi che l'uscita del caffè macinato (fig. 01-11) sia in corrispondenza dell'apertura del contenitore del caffè macinato.
5. Ruotate la manopola di selezione del grado di macinatura (fig. 01-15) sull'impostazione desiderata (fig. 09) da 1 macinatura fine a 15 macinatura grossolana.
6. Collegate la macchina alla rete elettrica.
7. Ruotate la manopola di selezione del tempo di macinatura (fig. 01-12) sull'impostazione desiderata (fig. 10). Il simbolo scelto si illumina. La quantità di caffè macinato dipende dal tempo di macinatura secondo la tabella seguente.

Simboli						
Tempo di macinatura	5′	10″	20″	30″	40″	50″

8. Premete il pulsante START/STOP e il macinacaffè inizierà a macinare il caffè in grani. Il pulsante START/STOP cuntinuerà a lampeggiare durante l'intero processo di macinazione. Il processo di macinazione può essere interrotto in qualsiasi momento, premendo il pulsante START/STOP (fig. 01-13). Al termine del tempo di macinatura selezionato, la macina si arresta automaticamente.

Nota: Quando si seleziona il simbolo "", non macinate una quantità che superi la capacità del contenitore del caffè macinato (150g).

9. Rimuovete la spina dalla presa.
10. Rimuovete il contenitore del caffè macinato e ruotate il coperchio (fig. 01-3) in senso antiorario per aprirlo e svuotarlo.

Attenzione: Dopo 5 min. che il macinacaffè funziona senza caffè, si ferma automaticamente. Dopo 5 min. di funzionamento del macinacaffè, deve riposare per 30 minuti. Non fate funzionare il macinacaffè per più di 90 sec. Attendere 90 sec. tra i due cicli. Dopo 90 sec. di inattività, la macchina entra in modalità stand-by e tutte le spie si spengono.

Pulizia e manutenzione

Una pulizia regolare prolunga la vita del tuo macinacaffè.

Attenzione: Prima di eseguire qualsiasi operazione di pulizia, spegnete la macchina, rimuovete la spina di alimentazione a muro e lasciate raffreddare il macinacaffè. Non immergere mai il corpo del motore, la spina o il cavo di alimentazione in acqua o altri liquidi. Non riempite il contenitore dei caffè in grani con acqua quando è montato sul corpo motore.

Attenzione: Il macinacaffè ha parti affilate, maneggiatelo con cura.

Attenzione: Controllate lo stato del cavo di alimentazione dell'apparecchio regolarmente prima di utilizzarlo e se è danneggiato, portatelo al centro di assistenza più vicino per farlo sostituire solo da personale specializzato. Non utilizzate mai solventi che potrebbero danneggiare le parti in plastica. Non utilizzate prodotti potenzialmente abrasivi.

1. Rimuovete il coperchio del contenitore del caffè in grani (fig. 01-1).
2. Premete il pulsante di rilascio (fig. 01-16) e contemporaneamente ruotate il contenitore del caffè in grani (fig. 01-2) in senso antiorario.
3. Il pulsante di rilascio deve essere allineato al simbolo aperto (fig. 10).
4. Rimuovete il contenitore del caffè in grani.
5. Sollevate la maniglia della macina (fig. 01-6).
6. Ruotate la macina in senso antiorario e rimuovetela (fig. 03).
7. Rimuovete il contenitore del caffè macinato (fig. 01-4) dalla base, insieme al suo coperchio (fig. 02).
8. Lavate il contenitore del caffè in grani, il coperchio e la macina (fig. 01-5) sotto l'acqua corrente.
9. Asciugate accuratamente tutte le parti.
10. Pulite lo scomparto caffè in grani (fig. 01-8) con un panno umido e asciugatelo.

Consigli

Una macinatura fine è essenziale per la preparazione del caffè espresso.
Una macinatura media viene generalmente utilizzata per macchine da caffè a vapore (moka).
Una macinatura grossolana viene generalmente utilizzata per macchine da caffè a filtro.

Per mantenere tutto l'aroma del caffè, macinate solo la quantità necessaria e rimuovete i chicchi di caffè rimasti nel contenitore prima di versare i chicchi freschi, per evitare di influenzare il gusto del caffè macinato in seguito.

Pulite l'apparecchio dopo ogni utilizzo.

Attenzione: Non macinate ghiaccio, spezie, cioccolato o prodotti oleosi. Questi potrebbero danneggiare il macinacaffè.

Deutsch

Vorgesehener Gebrauch

Sie können das Gerät zum Mahlen von geösteten Kaffeebohnen benutzen.
Füllen Sie kein anderes Lebensmittel als Kaffee ein. Jeder andere Gebrauch des Geräts ist vom Hersteller, der jegliche Haftung für durch einen unsachgemäßen Gebrauch des Gerätes verursachte Schäden jeglicher Art ausschließt, nicht vorgesehen. Ein unsachgemäßer Gebrauch führt ebenfalls zum Verlust jeglicher Garantie.

Wichtige Schutzmaßnahmen

Bitte lesen Sie diese Hinweise aufmerksam durch

- Bitte lesen Sie diese Hinweise aufmerksam durch.
- Dieses Gerät ist nur für den privaten Gebrauch bestimmt und daher für gewerbliche oder industrielle Zwecke als ungeeignet zu erachten.
- Bewahren Sie die Originalverpackung auf. Kostenloser Kundendienst wird nicht gewährt für Fehler, die durch eine ungeeignete Verpackung des Produkts für den Versand an einen autorisierten technischen Kundendienst entstehen.
- Prüfen Sie, ob die auf der Maschine angegebene Spannung mit der örtlichen Netzspannung übereinstimmt, bevor Sie das Gerät anschließen.
- Der Gebrauch von nicht vom Gerätehersteller empfohlenem oder gelieferten Zubehör kann zu Brand- und Stromschlaggefahren oder zu Personenschäden führen.
- Personen mit eingeschränkten körperlichen, sensorischen oder geistigen Fähigkeiten oder Personen mit mangelnden Erfahrungen und Kenntnissen dürfen das Gerät nur unter Aufsicht einer verantwortlichen Person benutzen oder wenn sie entsprechende Anweisungen erhalten und die Gefahren in Verbindung mit dem Gebrauch des Geräts verstanden haben.
- Benutzen Sie das Gerät niemals im Freien.
- Dieses Gerät ist nur für den Hausgebrauch bestimmt.

Gefahren für Kinder

- Dieses Gerät darf nicht von Kindern benutzt werden.
- Bewahren Sie das Gerät und sein Kabel außerhalb der Reichweite von Kindern auf.
- Kinder dürfen nicht mit dem Gerät oder seinen Komponenten spielen.
- Halten Sie das Verpackungsmaterial von Kindern fern, da es eine mögliche Gefahr darstellt.
- Trennen Sie das Netzkabel, um das Gerät zu entsorgen. Machen Sie die Geräteteile, die eine Gefahr für Kinder darstellen können, unschädlich.

Gefahren durch elektrischen Strom

- Der Gebrauch von nicht vom Hersteller genehmigten Verlängerungen kann zu Sach- und Personenschäden führen.
- Verwenden Sie die Maschine nicht, wenn der Netzstecker, das Netzkabel oder die Maschine selbst beschädigt ist.
- Wenn das Netzkabel beschädigt ist, muss es vom Hersteller oder von seinem technischen Kundendienst oder einer ähnlich qualifizierten Person ersetzt werden, um jede Gefahr zu vermeiden.
- Nehmen Sie keine Änderungen an der Maschine oder seinem Netzkabel vor.
- Bringen Sie stromführende Teile niemals mit Wasser in Verbindung: Dies kann einen Kurzschluss verursachen!
- Schütten Sie keine Flüssigkeiten auf den Stecker des Netzkabels.
- Tauchen Sie den Netzstecker oder das Netzkabel des Geräts niemals in Wasser oder in andere Flüssigkeiten.
- Berühren Sie das Gerät, den Stecker und das Netzkabel niemals mit feuchten Händen.
- Ziehen Sie den Netzstecker aus der Steckdose, auch wenn das Gerät nicht in Betrieb ist, bevor Sie Einzelteile einbauen oder entfernen oder bevor Sie es reinigen.
- Das Produkt kann nicht mit externen Zeitschaltuhren oder mit separaten Fernsteuerungssystemen betrieben werden.
- Schließen Sie das Gerät immer an eine geerdete Steckdose an.
- Während des Betriebs darf die Maschine nicht in einem Schrank untergebracht werden.

Schadensgefahr aus anderen Gründen

- Schalten Sie das Gerät nur dann ein, wenn es sich in vertikaler Position befindet.
- Das Gerät muss auf einer stabilen und horizontalen Fläche benutzt und stehen gelassen werden.

Warnung vor Verletzungen

- Das Mahlwerk und sein Fach weisen scharfe Teile auf. Gehen Sie vorsichtig damit um.
- Berühren Sie niemals die beweglichen Teile.
- Betreiben Sie das Gerät nicht, wenn es leer ist.
- Stecken Sie Ihre Hände nicht in den Behälter, wenn das Gerät an das Stromnetz angeschlossen ist.

Sachschäden

- Wickeln Sie das Netzkabel vor Gebrauch immer ab.
- Ziehen Sie nicht am Netzkabel, um das Gerät vom Stromnetz zu trennen.
- Stellen Sie das Gerät nicht auf oder in die Nähe von Wärmequellen.
- Lassen Sie das Netzkabel nicht über die Kante eines Tisches oder einer Arbeitsplatte herunterhängen und lassen Sie es nicht mit heißen Oberflächen in Berührung kommen.
- Setzen Sie das Gerät keinen Witterungseinflüssen (Regen, Sonne usw.) aus.
  Das Gerät entspricht der Verordnung (EG) 1935/2004 und der Verordnung (EU) Nr. 10/2011 über Materialien, die mit Lebensmitteln in Berührung kommen.
- Dieses Symbol bedeutet, dass dieses Produkt nicht mit dem normalen Hausmüll entsorgt werden darf (2012/19/EU).
- Befolgen Sie die Vorschriften Ihres Landes für die getrennte Sammlung von Elektro- und Elektronikgeräten. Eine ordnungsgemäße Entsorgung trägt dazu bei, mögliche negative Auswirkungen auf die Umwelt und die Gesundheit der Menschen zu verhindern.

Elektromagnetische Felder

- Diese Maschine erfüllt sämtliche Normen und Vorschriften bezüglich Gefährdung durch elektromagnetischen Felder.

Bitte bewahren Sie diese Hinweise immer auf

Hinweise zu dieser Gebrauchsanleitung

Die Geräte werden in Übereinstimmung mit den geltenden spezifischen europäischen Normen hergestellt und sind in all ihren möglicherweise gefährlichen Teilen geschützt. Lesen Sie diese Warnungen sorgfältig durch und benutzen Sie das Gerät nur für den Zweck, für den es bestimmt ist, um Verletzungen und Schäden zu vermeiden. Bewahren Sie dieses Heft für späteres Nachschlagen griffbereit auf. Falls Sie sich entschließen, dieses Gerät an andere Personen weiterzugeben, denken Sie bitte daran, auch diese Anleitung mitzugeben.

Vollständige Ansicht des Mahlwerks (Abb. 1)

1 Deckel Kaffeebohnenbehälter
2 Kaffeebohnenbehälter
3 Deckel Behälter für gemahlenen Kaffee
4 Behälter für gemahlenen Kaffee
5 Mahlwerk
6 Griff Mahlwerk
7 Nut Mahlwerk
8 Fach des Kaffeebohnenbehälters
9 Motorgehäuse

Obsah je uzamčen

Dokončete, prosím, proces objednávky.

Následně budete mít přístup k celému dokumentu.

Proč je dokument uzamčen? Nahněvat Vás rozhodně nechceme. Jsou k tomu dva hlavní důvody:

1) Vytvořit a udržovat obsáhlou databázi návodů stojí nejen spoustu úsilí a času, ale i finanční prostředky. Dělali byste to Vy zadarmo? Ne*. Zakoupením této služby obdržíte úplný návod a podpoříte provoz a rozvoj našich stránek. Třeba se Vám to bude ještě někdy hodit.

   **) Možná zpočátku ano. Ale vězte, že dotovat to dlouhodobě nelze. A rozhodně na tom nezbohatneme.*

2) Pak jsou tady „roboti“, kteří se přiživují na naší práci a „vysávají“ výsledky našeho úsilí pro svůj prospěch. Tímto krokem se jim to snažíme překazit.

A pokud nemáte zájem, respektujeme to. Urgujte svého prodejce. A když neuspějete, rádi Vás uvidíme!