Register your product and get support at

www.philips.com/welcome

Type HD 8423 / HD 8425 / HD8427

OPERATING INSTRUCTIONS
INSTRUKCJA OBSŁUGI
ИНСТРУКЦИЯ ПО ЭКСПЛУАТАЦИИ
HASZNÁLATI UTASÍTÁS
NÁVOD NA POUŽÍVÁNÍ
NÁVOD NA POUŽITIE

ІНСТРУКЦІЯ З ЕКСПЛУАТАЦІЇ
NAVODILA ZA UPORABO
INSTRUCŢIUNI DE FOLOSIRE
UPUTE ZA KORIŠTENJE
ИНСТРУКЦИИ ЗА УПОТРЕБА
UPUTSTVA ZA UPOTREBU

READ THESE INSTRUCTIONS CAREFULLY BEFORE USING THE MACHINE.
PRZECZYTAĆ UWAŻNIE NINIEJSZĄ INSTRUKCJĘ OBSŁUGI PRZED ROZPOCZĘCIEM UŻYTKOWANIA URZĄDZENIA.
ПЕРЕД ИСПОЛЬЗОВАНИЕМ МАШИНЫ, ВНИМАТЕЛЬНО ПРОЧИТАЙТЕ ЭТУ ИНСТРУКЦИЮ ПО ЭКСПЛУАТАЦИИ.
A GÉP HASZNÁLATA ELŐTT ALAPOSAN OLVASSA EL EZT A HASZNÁLATI UTASÍTÁST.
TYTO POKYNY SI PEČLIVĚ PROČTĚTE, NEŽ ZAČNETE KÁVOVAR POUŽÍVAT.
SKÔR, NEŽ ZAČNETE PRÍSTROJ POUŽÍVAŤ, SI POZORNE PREČÍTAJTE TENTO NÁVOD NA POUŽITIE.
ПЕРШ НІЖ КОРИСТУВАТИСЯ МАШИНОЮ, УВАЖНО ПРОЧИТАЙТЕ ЦЮ ІНСТРУКЦІЮ З ЕКСПЛУАТАЦІЇ.
PRED UPORABO APARATA POZORNO PREBERITE TA NAVODILA ZA UPORABO.
CITIŢI CU ATENŢIE ACESTE INSTRUCŢIUNI DE FOLOSIRE ÎNAINTE DE A UTILIZA APARATUL.
PRIJE NEGO ZAPOČNETE S KORIŠTENJEM APARATA, PAŽLJIVO PROČITAJTE OVE UPUTE ZA KORIŠTENJE.
ПРОЧЕТЕТЕ ВНИМАТЕЛНО ТЕЗИ ИНСТРУКЦИИ ПРЕДИ ДА ЗАПОЧНЕТЕ РАБОТА С МАШИНАТА.
PRE UPOTREBE APARATA, PAŽLJIVO PROČITAJTE OVA UPUTSTVA ZA UPOTREBU.

English
Polski
Русский
Magyar
Čeština
Slovensky
Українська
Slovenščina
Română
Hrvatski
Български
Srpski

Saeco

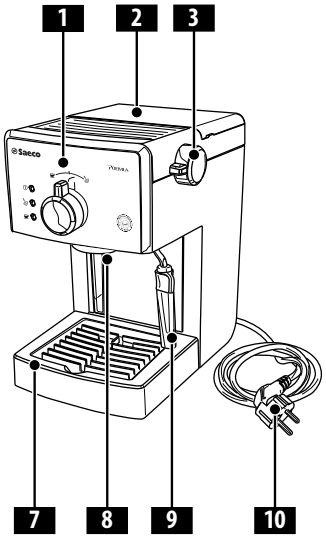

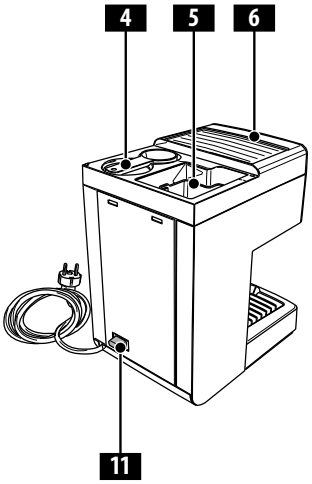

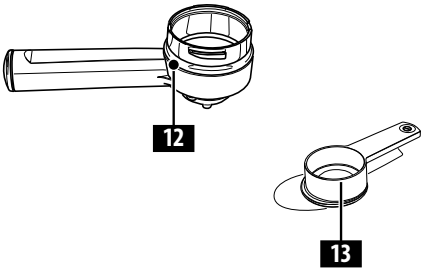

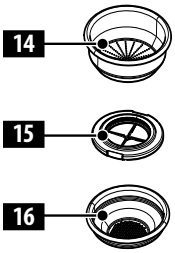

(Focus, Class and Stainless steel model only)

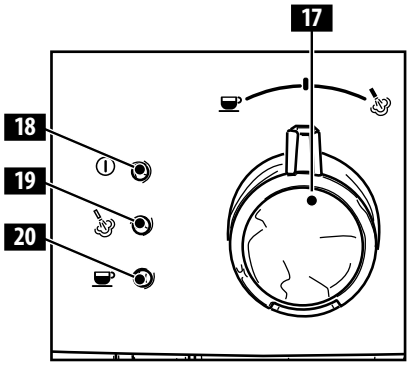

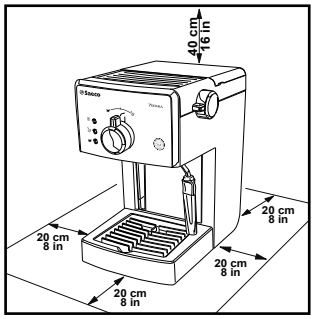

Fig.-Rys.-Obr.-Мал.-Slika-Sl.-Фиг. **(A)**

Fig.-Rys.-Obr.-Мал.-Slika-Sl.-Фиг. **(B)**

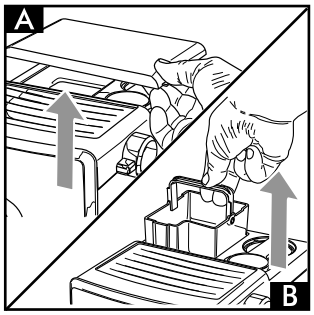

Fig.-Rys.-Obr.-Мал.-Slika-Sl.-Фиг. (1)

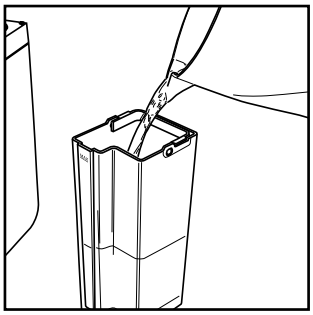

Fig.-Rys.-Obr.-Мал.-Slika-Sl.-Фиг. (2)

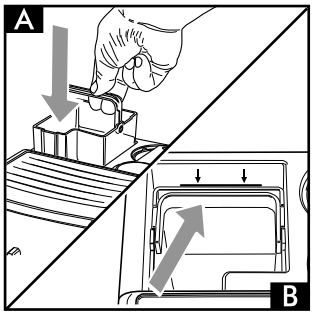

Fig.-Rys.-Obr.-Мал.-Slika-Sl.-Фиг. (3)

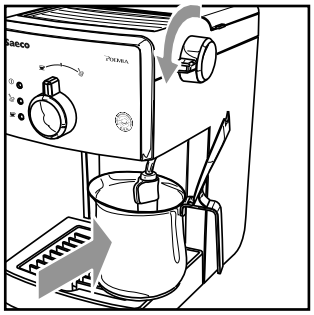

Fig.-Rys.-Obr.-Мал.-Slika-Sl.-Фиг. (4)

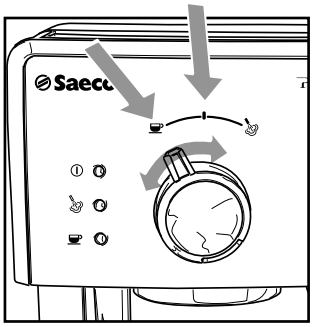

Fig.-Rys.-Obr.-Мал.-Slika-Sl.-Фиг. (5)

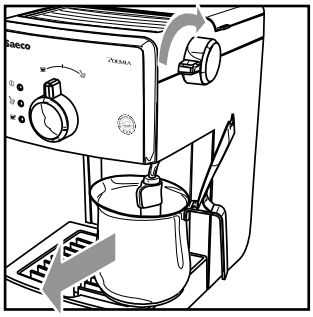

Fig.-Rys.-Obr.-Мал.-Slika-Sl.-Фиг. (6)

Fig.-Rys.-Obr.-Мал.-Slika-Sl.-Фиг. (7)

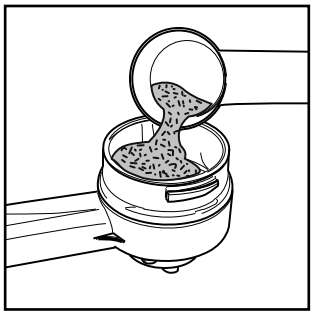

Fig.-Rys.-Obr.-Мал.-Slika-Sl.-Фиг. (8)

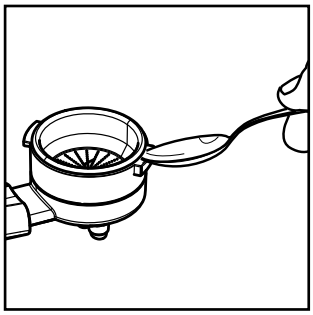

Fig.-Rys.-Obr.-Мал.-Slika-Sl.-Фиг. (9)

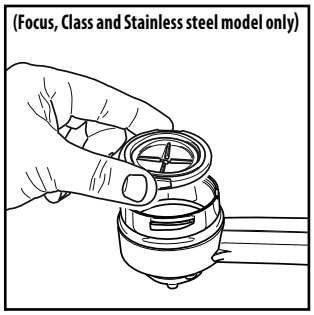

Fig.-Rys.-Obr.-Мал.-Slika-Sl.-Фиг. (10)

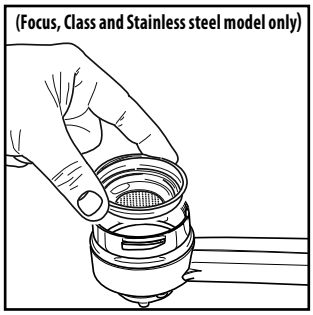

Fig.-Rys.-Obr.-Мал.-Slika-Sl.-Фиг. (11)

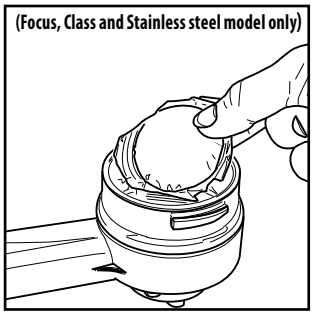

Fig.-Rys.-Obr.-Мал.-Slika-Sl.-Фиг. (12)

Obsah je uzamčen

Dokončete, prosím, proces objednávky.

Následně budete mít přístup k celému dokumentu.

Proč je dokument uzamčen? Nahněvat Vás rozhodně nechceme. Jsou k tomu dva hlavní důvody:

1) Vytvořit a udržovat obsáhlou databázi návodů stojí nejen spoustu úsilí a času, ale i finanční prostředky. Dělali byste to Vy zadarmo? Ne*. Zakoupením této služby obdržíte úplný návod a podpoříte provoz a rozvoj našich stránek. Třeba se Vám to bude ještě někdy hodit.

   **) Možná zpočátku ano. Ale vězte, že dotovat to dlouhodobě nelze. A rozhodně na tom nezbohatneme.*

2) Pak jsou tady „roboti“, kteří se přiživují na naší práci a „vysávají“ výsledky našeho úsilí pro svůj prospěch. Tímto krokem se jim to snažíme překazit.

A pokud nemáte zájem, respektujeme to. Urgujte svého prodejce. A když neuspějete, rádi Vás uvidíme!