FR

Lire attentivement le mode d'emploi ainsi que les consignes de sécurité avant toute utilisation.

1. DESCRIPTION GENERALE

A – Bouton marche/arrêt, position température et vitesses flux d'air
B – Sélecteur sens de rotation des brosses
C – Brosse petit diamètre (*selon modèle)
D – Brosse gros diamètre (*selon modèle)
E – Protections (2) des brosses
F – Bouton de verrouillage/déverrouillage de la brosse

2. CONSEILS DE SECURITE

• Pour votre sécurité, cet appareil est conforme aux normes et réglementations applicables (Directives Basse Tension, Compatibilité Electromagnétique, Environnement…).
• Les accessoires de l'appareil deviennent très chauds pendant l'utilisation. Evitez le contact avec la peau. Assurez-vous que le cordon d'alimentation ne soit jamais en contact avec les parties chaudes de l'appareil.
• Vérifiez que la tension de votre installation électrique correspond à celle de votre appareil. Toute erreur de branchement peut causer des dommages irréversibles non couverts par la garantie.

• Pour une protection supplémentaire, l'installation d'un dispositif à courant résiduel (DCR) ayant un courant de fonctionnement résiduel nominal n'excédant pas 30 mA est conseillée dans le circuit électrique alimentant la salle de bain. Demandez conseil à l'installateur.

-Risque de brûlure. Gardez l'appareil hors de portée des jeunes enfants, en particulier pendant l'utilisation et le refroidissement.
-Lorsque l'appareil est connecté à l'alimentation, ne le laissez jamais sans surveillance.
-Placez toujours l'appareil avec le support, le cas échéant, sur une surface plane, stable et résistante à la chaleur.
• L'installation de l'appareil, et son utilisation doit toutefois être conforme aux normes en vigueur dans votre pays.

• ATTENTION : ne pas utiliser cet appareil près des baignoires, douches, lavabos ou autres récipients contenant de l'eau.

• Lorsque l'appareil est utilisé dans une salle de bain, débranchez-le après usage, car la proximité de l'eau représente un danger, même lorsque l'appareil est éteint.

• Cet appareil peut être utilisé par des enfants âgés de 8 ans et plus et personnes ayant des capacités physiques, sensorielles ou mentales réduites ou un manque d'expérience et de connaissances, s'ils ont reçu un encadrement ou des instructions concernant l'utilisation de l'appareil en toute sécurité et comprennent les risques encourus. Les enfants ne doivent pas jouer avec l'appareil. Les enfants ne doivent ni nettoyer l'appareil ni s'occuper de son entretien sans surveillance.

• Cet appareil n'est pas prévu pour être utilisé par des personnes (y compris les enfants) dont les capacités physiques, sensorielles ou mentales sont réduites, ou des personnes dénuées d'expérience ou de connaissance, sauf si elles ont pu bénéficier, par l'intermédiaire d'une personne responsable de leur sécurité, d'une surveillance ou d'instructions préalables concernant l'utilisation de l'appareil. Il convient de surveiller les enfants pour s'assurer qu'ils ne jouent pas avec l'appareil.

• Si le câble d'alimentation est endommagé, il doit être remplacé par le fabricant, son service après-vente ou une personne de qualification similaire, afin d'éviter un danger.

• N'utilisez pas votre appareil et contactez un Centre Service Agréé si : votre appareil est tombé, s'il ne fonctionne pas normalement.
• L'appareil est équipé d'un système de sécurité thermique. En cas de surchauffe (dû par exemple à l'encrassement de la grille arrière), l'appareil s'arrêtera automatiquement : contactez le SAV.
• L'appareil doit être débranché : avant le nettoyage et l'entretien, en cas d'anomalie de fonctionnement, dès que vous avez terminé de l'utiliser.
• Ne pas utiliser si le cordon est endommagé.
• Ne pas immerger ni passer sous l'eau, même pour le nettoyage.
• Ne pas tenir avec les mains humides.
• Ne pas tenir par le boîtier qui est chaud, mais par la poignée.
• Ne pas débrancher en tirant sur le cordon, mais en tirant par la prise.
• Ne pas utiliser de prolongateur électrique.
• Ne pas nettoyer avec des produits abrasifs ou corrosifs.
• Ne pas utiliser par température inférieure à 0 °C et supérieure à 35 °C.

GARANTIE

Votre appareil est destiné à un usage domestique seulement. Il ne peut être utilisé à des fins professionnelles. La garantie devient nulle et invalide en cas d'utilisation incorrecte.

3. CONSEILS D'UTILISATION

Un temps d'apprentissage (2 à 3 séances) est normalement nécessaire avant d'en maîtriser parfaitement l'utilisation.

PROTECTION DES BROSSES :
Pour conserver l'efficacité des brosses, replacez-les impérativement dans leur protection (E), après chaque utilisation.

MISE EN PLACE ET RETRAIT DES BROSSES DE L'APPAREIL (7) :
RAPPEL : L'accessoire brosse (C/D) devient très chaud pendant l'utilisation. Attention lors de son retrait.

TEMPERATURE / VITESSE D'AIR (A) :
ATTENTION : la position air froid sert à fixer la coiffure en fin de séchage.

SENS DE ROTATION (B) :
Cette fonction vous permet d'enrouler automatiquement la mèche de cheveux autour de la brosse, pour réaliser votre brushing sans effort.
- Pour déclencher la rotation, pousser le sélecteur (B) dans le sens de rotation désiré (droite ou gauche).
- Maintenir la pression pendant le brushing
- Pour stopper la rotation, relâchez la pression.

SECHAGE ET MISE EN FORME SIMULTANES !

PARTICIPONS À LA PROTECTION DE L'ENVIRONNEMENT !

Votre appareil contient de nombreux matériaux valorisables ou recyclables. Confiez celui-ci dans un point de collecte ou à défaut dans un centre service agréé pour que son traitement soit effectué.

Ces instructions sont également disponibles sur notre site Internet www.rowenta.com.

EN

Read the instructions carefully as well as the safety guidelines before use.

1. GENERAL DESCRIPTION

A - ON/OFF button, temperature and blowing speed settings
B - Brush rotation direction control
C - Small diameter hairbrush (*depending on model)
D - Large diameter hairbrush (*depending on model)
E - Brush protectors (2)
F - Brush lock/release button

2. SAFETY INSTRUCTIONS

• For your safety, this appliance complies with the applicable standards and regulations (Low Voltage Directive, Electromagnetic Compatibility, Environmental…).
• The appliance's accessories become very hot during use. Avoid contact with the skin. Make sure that the supply cord never comes into contact with the hot parts of the appliance.
• Check that the voltage of your electricity supply matches the voltage of your appliance.
• Any error when connecting the appliance can cause irreparable harm, not covered by the guarantee.
• For additional protection, the installation of a residual current device (RDC) having a rated residual operating current not exceeding 30 mA is advisable in the electrical circuit supplying the bathroom. Ask for installer for advice.

- Burn hazard. Keep appliance out of reach from young children, particularly during use and cool down.
- When the appliance is connected to the power supply, never leave it unattended.
- Always place the appliance with the stand, if any, on a heat-resistant, stable flat surface.
• The installation of the appliance and its use must however comply with the standards in force in your country.

• WARNING: do not use this appliance near bathtubs, showers, basins or other vessels containing water.

• This appliance is not intended for use by persons (including children) with reduced physical, sensory or mental capabilities, or lack of experience and knowledge, unless they have been given supervision or instruction concerning use of the appliance by a person responsible for their safety. Children should be supervised to ensure that they do not play with the appliance.

• When the appliance is used in a bathroom, unplug it after use since the proximity of water presents a hazard even when the appliance is switched off.

• This appliance can be used by children aged from 8 years and above and persons with reduced physical, sensory or mental capabilities or lack of experience and knowledge if they have been given supervision or instruction concerning use of the appliance in a safe way and understand the hazards involved. Children shall not play with the appliance. Cleaning and user maintenance shall not be made by children without supervision.

• If the supply cord is damaged, it must be replaced by the manufacturer, its service agent or similarly qualified persons in order to avoid a hazard.

- Stop using your appliance and contact an Authorised Service Centre if:
- your appliance has fallen.
- it does not work correctly.
• The appliance is equipped with a heat-sensitive safety device. In the event of overheating (for example if the rear grill is blocked), the dryer will stop automatically: contact the After-Sales Service.
• The appliance must be unplugged:
- before cleaning and maintenance procedures.
- if it is not working correctly.
- as soon as you have finished using it.
- if you leave the room, even momentarily.
• Do not use if the cord is damaged.
• Do not immerse or put under running water, even for cleaning purposes.
• Do not hold with damp hands.
• Do not hold the appliance by the casing, which is hot, but by the handle.
• Do not unplug by pulling on the cord, rather pull out by the plug.
• Do not use an electrical extension lead.
• Do not clean with abrasive or corrosive products.
• Do not use at temperatures below 0°C and above 35°C.

GUARANTEE

Your appliance is designed for use in the home only. It should not be used for professional purposes. The guarantee becomes null and void in the case of improper usage.

3. INSTRUCTIONS FOR USE

It is normally necessary to practise using the appliance 2 or 3 times before being able to master the technique for use perfectly.

PROTECTING THE BRUSHES:
To keep the brushes effective, always return them to their protectors (E) after use.

FITTING THE BRUSHES AND REMOVING THEM FROM THE APPLIANCE (7):
REMINDER: The brush accessory (C/D) is very hot when in use. Be careful when removing it.

AIR TEMPERATURE / SPEED (A):
CAREFUL: The cool position fix the style at the end of the drying session.

DIRECTION OF ROTATION (B):
This function enables you to automatically wind the section of hair around the brush to blow dry your hair effortlessly.
- To start rotation, press the selector switch (B) in the desired direction of rotation (right or left).
- Keep pressing the switch while blow drying.
- To stop rotation, release the switch.

DRYING AND STYLING IN ONE GO!

ENVIRONMENT PROTECTION FIRST!

Your appliance contains valuable materials which can be recovered or recycled.
Leave it at a local civic waste collection point.

These instructions are also available on our website www.rowenta.com.

DE

Lesen Sie die Gebrauchsanleitung sorgfältig vor der ersten Inbetriebnahme Ihres Gerätes durch. Eine unsachgemäße Bedienung entbindet den Hersteller von jeglicher Haftung.

1. ALLGEMEINE BESCHREIBUNG

A – Ein-/Aus-Schalter, Geschwindigkeits- und Temperaturstufen des Luftstroms
B – Wahltaste für die Drehrichtung der Bürsten
C – Bürste mit kleinem Durchmesser (*je nach Modell)
D – Bürste mit großem Durchmesser (*je nach Modell)
E – Borstenschutz (2)
F – Knopf zum Ver- und Entriegeln der Bürste

2. SICHERHEITSHINWEISE

Um Ihre Sicherheit zu gewährleisten, entspricht dieses Gerät den gültigen Normen und Bestimmungen (Niederspannung, elektromagnetische Verträglichkeit, Umwelt…).
• Die Zubehörteile dieses Gerätes werden während des Betriebs sehr heiß. Vermeiden Sie es, sie mit der Haut in Kontakt zu bringen. Versichern Sie sich, dass das Stromkabel nicht mit den heißen Teilen des Geräts in Kontakt gerät.
• Überprüfen Sie, dass die Betriebsspannung Ihres Geräts mit der Spannung Ihrer Elektroinstallation übereinstimmt. Ein fehlerhafter Anschluss kann irreparable Schäden hervorrufen, die nicht von der Garantie abgedeckt sind.

• Zum zusätzlichen Schutz sollte das Gerät an den Stromkreis des Badezimmers mit einer Fehlerstrom-Schutzeinrichtung für Wechselstrom mit 30 mA Nennfehlerstrom angeschlossen werden. Lassen Sie sich von Ihrem Elektroinstallateur beraten.

- Verbrennungsgefahr. Gerät außer Reichweite von kleinen Kindern halten, insbesondere während des Gebrauchs und während das Gerät sich abkühlt.
- Gerät niemals unbeaufsichtigt lassen, wenn es mit der Stromquelle verbunden ist.
- Das Gerät immer mit dem Ständer, sofern vorhanden, auf eine hitzebeständige, feste, ebene Oberfläche stellen.
• Die Installation des Geräts muss den in Ihrem Land gültigen Normen entsprechen.

• WARNHINWEIS: Verwenden Sie dieses Gerät nicht in der Nähe einer Badewanne, einer Dusche, eines Waschbeckens oder eines sonstigen Behälters, der Wasser enthält.

• Wenn das Gerät in einem Badezimmer eingesetzt wird, muss es nach dem Gebrauch ausgesteckt werden, da die Nähe von Wasser selbst bei ausgeschaltetem Gerät eine Gefahrenquelle darstellen kann.

• Dieses Gerät darf nicht von Personen (inbegriffen Kindern) mit eingeschränkten körperlichen, sensorischen oder geistigen Fähigkeiten benutzt werden. Das Gleiche gilt für Personen, die keine Erfahrung mit dem Gerät besitzen oder sich mit ihmnicht auskennen, außer wenn sie von einer für ihre Sicherheit verantwortlichen Person beaufsichtigt werden oder von dieser mit dem Gebrauch des Gerätes vertraut gemacht wurden. Kinder müssen beaufsichtigt werden, damit sie nicht mit dem Gerät spielen.

• Das Gerät darf von Kindern ab 8 Jahren und Personen, deren körperliche oder geistige Unversehrtheit oder deren Wahrnehmungsfähigkeit eingeschränkt ist, oder Personen mit mangelnden Kenntnissen und Erfahrungen benutzt werden, sofern sie beaufsichtigt werden oder eine Einweisung in den sicheren Gebrauch des Geräts erhalten haben und die damit verbundenen Risiken verstehen. Kindern muss das Spielen mit dem Gerät untersagt werden. Kinder dürfen das Gerät ohne Aufsicht nicht reinigen oder warten.

• Wenn das Stromkabel beschädigt ist, darf es, um jede Gefahr zu vermeiden, nur vom Hersteller, dem Kundendienst oder ähnlich qualifizierten Personen ausgetauscht werden.

• Benutzen Sie das Gerät nicht und treten Sie mit einem zugelassenen Kundendienstcenter in Kontakt, wenn: das Gerät zu Boden gefallen ist und nicht richtig funktioniert.
• Das Gerät ist mit einem Überhitzungsschutz ausgestattet. Bei Überhitzung (bei verschmutztem rückwärtigen Rost zum Beispiel) schaltet sich das Gerät automatisch aus. Treten Sie in diesem Fall mit dem Kundendienst in Verbindung. Das Ansauggitter darf nieals abgedeckt werden. Reinigen Sie von Zeit zu Zeit das Ansauggitter um ein überhitzen des Gerätes zu vermeiden.
• Das Gerät muss ausgesteckt werden: vor Reinigung und Wartung, bei Funktionsstörungen und sofort nach dem Gebrauch. Lassen Sie das Kabel niemals herunter hängen, oder in die Nähe von, oder in Berührung mit einer Wärmequelle, sich drehende Teilen oder einer scharfen Kante kommen.
• Wenn das Stromkabel beschädigt ist, darf das Gerät nicht benutzt werden.
• Nicht ins Wasser tauchen und nicht unter fließendes Wasser halten, auch nicht zur Reinigung.
• Fassen Sie das Gerät nicht mit feuchten Händen an oder wenn Sie barfuss sind.
• Stecken Sie das Gerät nicht durch Ziehen am Stromkabel aus, sondern ziehen Sie den Stecker aus der Steckdose.
• Benutzen Sie kein Verlängerungskabel.
• Reinigen Sie das Gerät nicht mit scheuernden oder ätzenden Produkten.
• Betreiben Sie das Gerät nicht bei Temperaturen unter 0 °C oder über 35 °C.
Legen Sie das Gerät nicht ab solange es eingeschaltet ist. Das Ansauggitter darf niemals abgedeckt werden. Reinigen Sie von Zeit zu Zeit das Ansauggitter um ein überhitzen des Gerätes zu vermeiden. Verwenden Sie nur original Zubehör. Das Gerät nie unbeaufsichtigt betreiben.

GARANTIE

Jeder Eingriff, außer der im Haushalt üblichen Reinigung und Pflege durch den Kunden, muss durch den Kundendienst erfolgen. Dieses Gerät ist ausschließlich für den Hausgebrauch bestimmt. Es darf nicht für gewerbliche Zwecke eingesetzt werden. Bei unsachgemäßer Benutzung erlischt die Garantie.

3. ANWENDUNGSHINWEISE

Normalerweise dauert es eine gewisse Zeit (2 bis 3 Sitzungen), bis Sie die perfekte Anwendung des Geräts beherrschen.

SCHUTZ DER BORSTEN:
Um die Borsten in gutem Zustand zu halten, muss unbedingt nach jeder Benutzung der Borstenschutz (E) angelegt werden.

EINSETZEN UND ABNEHMEN DER BÜRSTEN DES GERÄTS (7):
BITTE BEACHTEN: Das Bürsteteil (C/D) wird während des Gebrauchs sehr heiß. Bitte lassen Sie beim Abnehmen Vorsicht walten.

TEMPERATUR / FÖNSTUFE (A):
ACHTUNG, die Kaltluft-Position dient der Fixierung der Frisur zum Abschluss der Trocknung.

DREHRICHTUNG (B):
Mit dieser Funktion werden die Haarsträhnen automatisch um die Bürste gewickelt, was ein müheloses Styling ermöglicht.
- Schieben Sie zum Eindrehen die Wahltaste (B) in die gewünschte Richtung (rechts oder links).
- Führen Sie Ihr Styling aus und drücken Sie dabei weiterhin die Taste.
- Die Bürste hört auf, sich zu drehen, sobald Sie den Finger von der Taste nehmen.

GLEICHZEITIGES TROCKNEN UND IN FORM BRINGEN DER HAARE !

TUN SIE ETWAS FÜR DEN UMWELTSCHUTZ!

Ihr Gerät enthält zahlreiche wieder verwertbare oder recyclebare Materialien. Bringen Sie das Gerät zur Entsorgung zu einer Sammelstelle Ihrer Stadt oder Gemeinde.

Diese Sicherheitshinweise sind auch auf unserer Website www.rowenta.com verfügbar.

NL

Lees voor ieder gebruik de gebruiksaanwijzing en de veiligheidsvoorschriften aandachtig door.

1. ALGEMENE BESCHRIJVING

A – Aan/uit-knop, instellingen voor de luchtsnelheid en temperatuur
B – Keuzeschakelaar draairichting borstels
C – Borstel met kleine diameter (*van het model)
D – Borstel met grote diameter (*van het model)
E – Beschermkappen (2) van de borstels
F – Vergrendelings-/ontgrendelingsknop van de borstel

2. VEILIGHEIDSADVIEZEN

• Voor uw veiligheid beantwoordt dit apparaat aan de toepassselijke normen en regelgevingen (Richtlijnen Laagspanning, Elektromagnetische Compatibiliteit, Milieu…).
• De accessoires van het apparaat worden tijdens het gebruik zeer heet. Vermijd contact met de ogen. Zorg dat het netsnoer nooit in contact komt met de hete delen van het apparaat.
• Controleer of de spanning van uw elektriciteitsinstallatie overeenkomt met die van het apparaat. Een verkeerde aansluiting kan onherstelbare schade veroorzaken die niet door de garantie gedekt wordt.

• Voor extra bescherming wordt aanbevolen om een aardlekschakelaar te installeren met een differentiaalstroom van maximaal 30 mA in het elektrische circuit van de badkamer. Vraag de installateur voor meer advies.

- Houd het apparaat uit de buurt van jonge kinderen, in het bijzonder tijdens de werking en het afkoelen.
- Als het apparaat op de voeding is aangesloten, laat het nooit zonder toezicht achter.
- Plaats het apparaat altijd met de stander, indien aanwezig, op een warmtebestendig, stabiel en vlak oppervlak.
• De installatie van het apparaat en het gebruik moeten echter beantwoorden aan de in uw land geldende normen.

• WAARSCHUWING: gebruik dit apparaat niet in de buurt van badkuipen, douches, wasbakken of andere water bevattende reservoirs.

• Wanneer het apparaat gebruikt wordt in een badkamer, haal dan de stekker na gebruik uit het stopcontact, aangezien de nabijheid van water gevaar oplevert zelfs wanneer het apparaat is uitgeschakeld.
• Dit apparaat is niet bedoeld om zonder hulp of toezicht gebruikt te worden door kinderen of andere personen, indien hun fysieke, zintuiglijke of mentale vermogen hen niet in staat stellen dit apparaat op een veilige wijze te gebruiken, tenzij zij van tevoren instructies hebben ontvangen betreffende het gebruik van dit apparaat door een verantwoordelijke persoon. Er moet toezicht zijn op kinderen zodat zij niet met het apparaat kunnen spelen.

• Dit apparaat mag gebruikt worden door kinderen vanaf 8 jaar, personen met verminderde fysieke, mentale of zintuiglijke capaciteiten en personen die weinig ervaring of kennis hebben op voorwaarde dat ze onder de supervisie staan van een persoon die verantwoordelijk is voor hen of ze genoeg richtlijnen gekregen hebben om het apparaat veilig te kunnen hanteren en de gevaren kennen. Kinderen mogen niet met dit apparaat spelen. Schoonmaak- en onderhoudswerkzaamheden mogen nooit door kinderen zonder toezicht uitgevoerd worden.

• Indien het netsnoer beschadigd is, moet het vervangen worden door de fabrikant, diens servicedienst of een persoon met een gelijkwaardige kwalificatie, om gevaarlijke situaties te voorkomen.

- Gebruik het apparaat niet meer en neem contact op met een erkende Servicedienst indien:
- het apparaat gevallen is
- het niet meer normaal werkt.
• Het apparaat is voorzien van een beveiligingssysteem tegen oververhitting. In geval van oververhitting (bijvoorbeeld omdat het rooster aan de achterzijde vuil is), schakelt het apparaat zich automatisch uit: neem contact op met de consumentenservice.
- De stekker moet uit het stopcontact gehaald worden:
- vóór het reinigen en onderhoud van het apparaat
- bij storingen tijdens het gebruik
- zodra u het apparaat niet meer gebruikt.
• Niet gebruiken wanneer het netsnoer beschadigd is.
• Niet in water onderdompelen of onder de kraan houden, ook niet voor het reinigen.
• Niet vasthouden met vochtige handen.
• Niet bij het kastje vasthouden wanneer dit heet is, maar aan de handgreep.
- De stekker niet uit het stopcontact halen door aan het snoer te trekken, maar alleen via de stekker.
• Geen verlengsnoer gebruiken.
• Niet reinigen met schurende of corrosieve middelen.
• Niet gebruiken bij temperaturen onder 0 °C en boven 35 °C.

GARANTIE

Dit apparaat is alleen bestemd voor huishoudelijk gebruik.
Het kan niet voor bedrijfsmatige doeleinden gebruikt worden.
De garantie is niet geldig in geval van een oneigenlijk gebruik.

3. GEBRUIKSADVIEZEN

Normaliter heeft u even tijd (2 tot 3 sessies) nodig om hiermee te leren omgaan en het gebruik volmaakt te beheersen.

BESCHERMING VAN DE BORSTELS:
Om te zorgen dat de borstels in vorm blijven, dient u ze na ieder gebruik in de beschermkap (E) terug te plaatsen.

PLAATSEN EN VERWIJDEREN VAN DE BORSTELS IN HET APPARAAT (7):
HERINNERING: Tijdens het gebruik wordt de borstel (C/D) zeer heet. Wees voorzichtig bij het verwijderen hiervan.

TEMPERATUUR / LUCHTSNELHEID (A):
OPGELET: de koudeluchtstand dient om het kapsel te fixeren na het drogen.

DRAAIRICHTING (B):
Met deze functie kunt u automatisch een haarlok rond de borstel wikkelen om moeiteloos te föhnen.
- Om met draaien te beginnen drukt u de keuzeschakelaar (B) in de gewenste draairichting (rechts of links).
- Zorg dat de druk tijdens het föhnen gelijk blijft
- Laat om het draaien te stoppen de druk los.

TEGELIJKERTIJD DROGEN EN IN MODEL BRENGEN!

WEES VRIENDELIJK VOOR HET MILIEU!

Uw apparaat bevat veel materialen die hergebruikt of gerecycleerd kunnen worden.
Breng het naar een hiervoor bedoeld verzamelpunt of een erkende servicedienst voor verwerking hiervan.

Deze voorschriften kunt u nalezen op onze website www.rowenta.com

IT

Leggere attentamente le istruzioni d'uso e i consigli di sicurezza prima di utilizzare l'apparecchio.

1. DESCRIZIONE GENERALE

A – Pulsante di avvio / arresto, posizioni velocità e temperatura del flusso d'aria
B – Selettore senso di rotazione delle spazzole
C – Spazzola di piccolo diametro (*secondo il modello)
D – Spazzola di grande diametro (*secondo il modello)
E – Protezioni (2) delle spazzole
F – Manopola di blocco/sblocco della spazzola

2. CONSIGLI DI SICUREZZA

• Per la vostra sicurezza, questo apparecchio è conforme alle norme e normative applicabili (Direttive Bassa Tensione, Compatibilità elettromagnetica, Ambiente,…).
• Gli accessori dell'apparecchio diventano molto caldi durante l'uso. Evitate il contatto con la pelle. Assicuratevi che il cavo d'alimentazione non sia mai a contatto con le parti calde dell'apparecchio.
• Verificate che la tensione del vostro impianto elettrico corrisponda a quella dell'apparecchio. Qualsiasi errore di collegamento all'alimentazione può causare danni irreversibili non coperti dalla garanzia.

• Per una protezione ulteriore, si consiglia l'installazione nella rete del bagno di un dispositivo a corrente residua (RCD) con una corrente residua nominale non eccedente i 30 mA. Contattare un installatore per consigli e chiarimenti.

- Rischio di ustioni. Tenere l'apparecchio fuori dalla portata dei bambini piccoli, in particolare durante l'uso e il raffreddamento.
- Non lasciare l'apparecchio incustodito quando è collegato alla presa di corrente.
- Posizionare l'apparecchio e il suo supporto, se presente, esclusivamente su una superficie piana, stabile e resistente al calore.
• L'installazione dell'apparecchio e il suo utilizzo devono tuttavia essere conformi alle norme in vigore nel vostro paese.

• AVVERTIMENTO: Non utilizzare l'apparecchio vicino a vasche da bagno, docce, lavabi o altri contenitori d'acqua.

• Dopo l'utilizzo in una stanza da bagno, scollegare l'apparecchio dalla presa per evitare danni dal contatto eventuale con acqua o altri liquidi.

• Il presente apparecchio può essere utilizzato da bambini di età superiore a 8 anni e da persone con ridotte capacità fisiche, mentali e sensoriali o non dotate di un livello adeguato di formazione e competenze solo nel caso in cui abbiano ricevuto un'apposita supervisione o istruzioni inerenti all'uso sicuro dell'apparecchio e siano pienamente consapevoli dei pericoli ad esso connessi. I bambini devono astenersi dal giocare con questo apparecchio.

La pulizia dell'apparecchio e le relative operazioni di manutenzione non devono essere eseguite da bambini senza la supervisione di un adulto.

• Questo apparecchio non deve essere utilizzato da persone (compresi i bambini) con capacità fisiche, sensoriali o mentali ridotte o da persone prive di esperienza o di conoscenza, a meno che una persona responsabile della loro sicurezza li sorvegli o li abbia preventivamente informati sull'utilizzo dell'apparecchio. È opportuno sorvegliare i bambini per assicurarsi che non giochino con l'apparecchio.

• Se il cavo d'alimentazione è danneggiato, deve essere sostituito dal fabbricante, dal suo servizio assistenza o da persone con qualifica simile per evitare pericoli.

• Non utilizzate l'apparecchio e contattate un Centro Assistenza autorizzato se: l'apparecchio è caduto, se non funziona normalmente.
• L'apparecchio è dotato di un sistema di sicurezza termica. In caso di surriscaldamento (dovuto per esempio alla griglia posteriore ostruita), l'apparecchio si spegnerà automaticamente: contattate il Servizio Assistenza.
• L'apparecchio deve essere staccato dalla corrente: prima di operazioni di pulizia e manutenzione, in caso di anomalia di funzionamento, non appena avete terminato di utilizzarlo.
• Non utilizzare se il cavo è danneggiato.
• Non immergerlo né passarlo sotto l'acqua, nemmeno per la pulizia.
• Non tenerlo con le mani umide.
• Non tenerlo per la carcassa che è calda, ma usare l'impugnatura.
• Non staccare l'apparecchio dalla corrente tirando il cavo, ma afferrare la spina ed estrarla dalla presa.
• Non usare prolunghe elettriche.
• Non pulire con prodotti abrasivi o corrosivi.
• Non usare con temperatura inferiori a 0 °C e superiori a 35 °C.

GARANZIA

Questo apparecchio è destinato esclusivamente ad un uso domestico.
Non può essere utilizzato a scopi professionali.
La garanzia diventa nulla e non valida in caso di uso non corretto.

3. CONSIGLI PER L'UTILIZZO

Con soli 2 o 3 utilizzi imparerete a usarlo alla perfezione.

PROTEZZIONE DELLE SPAZZOLE:
- Per mantenere l'efficacia delle spazzole, consigliamo di riporle nella loro protezione (E).

POSIZIONAMENTO E RIMOZIONE DELLE SPAZZOLE (7):
Le spazzole (C/D) possono diventare molto calde durante l'uso. Attenzione durante la manipolazione.

VELOCITÀ DELL'ARIA (A):
ATTENZIONE: la posizione aria fredda serve a fissare la messa in piega in fine asciugatura.

SENSO DI ROTAZIONE (B):
Questa funzione abilita la rotazione automatica del capello intorno alla spazzola per asciugare i capelli senza fatica.
- Per avviare la rotazione, premere il pulsante (B) nel senso di rotazione desiderato (destra o sinistra).
- Continuare a premere il pulsante durante l'asciugatura.
- Per fermare la rotazione, rilasciare il pulsante.

ASCIUGATURA E MESSA IN PIEGA ALLO STESSO TEMPO!

CONTRIBUIAMO ALLA PROTEZIONE DELL'AMBIENTE!

L'apparecchio contiene numerosi materiali valorizzabili o riciclabili.
Portatelo in un punto di raccolta, o in una manutenzione assistenza autorizzato affinché venga effettuato il trat-tamento più opportuno.

Le presenti istruzioni d'uso sono anche disponibili sul nostro sito web www.rowenta.com

ES

Lea atentamente el modo de empleo así como los consejos de seguridad antes de utilizar este aparato.

1. DESCRIPCIÓN GENERAL

A – Boton encendido/apagado, ajustes de la velocidad y la temperatura del caudal de aire
B – Selector sentido de rotación de los cepillos
C – Cepillo de pequeño diámetro (*según el modelo)
D – Cepillo de gran diámetro (*según el modelo)
E – Protecciones (2) de los cepillos
F – Botón de bloqueo / desbloqueo del cepillo

2. CONSEJOS DE SEGURIDAD

• Por su seguridad, este aparato cumple las normas y disposiciones aplicables (Directivas de Baja Tensión, Compatibilidad Electromagnética, Medio ambiente…).
• Los accesorios del aparato alcanzan una elevada temperatura durante su uso. Evite el contacto con la piel. Asegúrese de que el cable de alimentación no se encuentre nunca en contacto con las partes calientes del aparato.
• Asegúrese de que la tensión de su instalación eléctrica se corresponde con la de su aparato. Cualquier error de conexión puede causar daños irreversibles que no cubre la garantía.

• Para mayor protección, en el circuito eléctrico que alimenta al baño es recomendable instalar un dispositivo de corriente residual (RCD) con una corriente operativa residual nominal de como máximo 30 mA. Consulte a su instalador para que le asesore.

- Peligro de quemaduras. Mantenga el aparto fuera del alcance de los niños pequeño, especialmente durante su uso y mientras se enfría.
- No deje nunca el aparato desatendido mientras está conectado a la red eléctrica.
- Coloque siempre el aparato con el soporte, si procedo, sobre una superficie plana, estable y termoresistente.
• La instalación del aparato y su uso debe cumplir no obstante las normas en vigor en su país.

• ADVERTENCIA: no utilice el electrodoméstico cerca de bañeras, duchas, lavabos u otros elementos que contengan agua.

•Cuando esté utilizando el electrodoméstico en el baño, desenchúfelo después de su uso, pues su proximidad al agua supone un riesgo incluso estando apagado.

• Este electrodoméstico puede ser usado por niños de 8 años en adelante y por personas con discapacidades físicas, sensoriales o mentales o por falta de conocimientos y experiencia en el manejo de este tipo de aparatos, siempre que cuenten con supervisión o hayan recibido instrucciones sobre el uso seguro del electrodoméstico y entiendan los riesgos que implica. Los niños no deberían jugar con el aparato. La limpieza y el mantenimiento de usuario no deben realizarlas niños sin supervisión.

• Este aparato no está diseñado para ser utilizado por personas (incluidos los niños) cuyas capacidades físicas, sensoriales o mentales sean reducidas, o por personas carentes de experiencia o de conocimiento, salvo si éstas han contado por medio de una persona responsable de su seguridad, con una vigilancia o con instrucciones previas relativas al uso del aparato. Se recomienda vigilar a los niños para asegurarse de que no juegan con el aparato.

• En caso de que el cable de alimentación esté dañado, éste deberá ser sustituido por el fabricante, su servicio postventa o por personas cualificadas con el fin de evitar cualquier peligro.

- No utilice el aparato y contacte con un Centro de Servicio Autorizado si su aparato ha caído al suelo o si no funciona normalmente.
• El aparato está equipado con un sistema de seguridad térmica. En caso de sobrecalentamiento (debida por ejemplo a la suciedad de la rejilla posterior), el aparato se detendrá automáticamente: contacte con el Servicio postventa.
- El aparato debe desconectarse antes de su limpieza y mantenimiento, en caso de anomalías en su funcionamiento, una vez que haya terminado de utilizarlo.
• No lo utilice si el cable está dañado.
• No sumerja ni pase el aparato por el agua, ni siquiera para limpiarlo.
• No lo sujete con las manos húmedas.
• No lo sujete por la carcasa que está caliente, sino por el asa.
• No lo desconecte tirando del cable, sino tirando del enchufe.
• No utilice ningún alargador eléctrico.
• No lo limpie con productos abrasivos o corrosivos.
• No lo utilice con una temperatura inferior a 0°C ni superior a 35°C.

GARANTÍA

Su aparato está destinado únicamente a un uso doméstico.
No puede utilizarse con fines profesionales.
La garantía quedará anulada y dejará de ser válida en caso de un uso incorrecto.

3. CONSEJOS DE UTILIZACIÓN

Normalmente, se necesita un tiempo de aprendizaje (de 2 a 3 sesiones) antes de saber utilizarlo perfectamente.

PROTECCIÓN DE LOS CEPILLOS:
Para conservar la eficacia de los cepillos, colóquelos de nuevo obligatoriamente en su protector (E), después de cada utilización.

PARA COLOCAR Y RETIRAR LOS CEPILLOS DEL APARATO (7):
OBSERVACIÓN: El accesorio cepillo (C/D) está muy caliente mientras se está utilizando. Tome precaución cuando lo vaya a retirar.

TEMPERATURA / VELOCIDADES DE AIRE (A) :
ATENCIÓN: la posición de aire frio sirve para fijar el peinado al final del secado.

SENTIDO DE ROTACIÓN (B):
Esta función le permite enrollar de manera automática el mechón de cabello alrededor del cepillo, para peinarse sin esfuerzo.
- Para activar la rotación, empuje el selector (B) en el sentido de rotación deseado (derecha o izquierda).
- Mantenga la presión durante el peinado.
- Para detener la rotación, disminuya la presión.

¡SECAR Y DAR FORMA A LA VEZ!

COLABOREMOS EN LA PROTECCIÓN DEL MEDIO AMBIENTE!

Su aparato contiene un gran número de materiales valorizables o reciclables.
Llévelo a un punto de recogida o en su defecto a un servicio técnico autorizado para que realice su tratamiento.

Estas instrucciones también están disponibles en nuestra web www.rowenta.com.

PT

Leia atentamente o manual de instruções e siga as instruções de segurança antes da primeira utilização.

1. DESCRIÇÃO GERAL

A – Botão ligar/desligar, posições velocidade e temperatura do fluxo de ar
B – Selector do sentido de rotação das escovas
C – Escova de diâmetro pequeno (*conforme modelo)
D – Escova de diâmetro grande (*conforme modelo)
E – Protecções (2) das escovas
F – Botão de bloqueio/desbloqueio da escova

2. CONSELHOS DE SEGURANÇA

• Para sua segurança, este aparelho está em conformidade com as normas e regulamentos aplicáveis (Directivas Baixa Tensão, Compatibilidade Electromagnética, Meio Ambiente…).
• Os acessórios do aparelho ficam muito quentes no decorrer da sua utilização. Evite o contacto com a pele. Certifique-se que o cabo de alimentação nunca entra em contacto com as partes quentes do aparelho.
• Verifique se a tensão da sua instalação eléctrica é compatível com a do seu aparelho. Qualquer erro de ligação pode causar danos irreversíveis que não estão cobertos pela garantia.

• Para protecção adicional, recomenda-se a instalação de um dispositivo de corrente residual (RCD) com uma corrente nominal de operação residual não superior a 30 mA no circuito eléctrico que fornece energia à casa de banho. Peça conselho ao técnico que efectuar a instalação.

- Risco de queimadura. Mantenha o aparelho fora do alcance das crianças, especialmente durante o período de utilização e arrefecimento.
- Quando o aparelho estiver ligado à corrente, nunca o deixe sem supervisão.
- Coloque sempre o aparelho com o suporte, se existente, numa superfície plana e estável, resistente ao calor.
• A instalação do aparelho bem como a sua utilização devem, no entanto, estar em conformidade com as normas em vigor no seu país.

• ADVERTÊNCIA: Não utilize este aparelho perto de banheiras, chuveiros, lavatórios ou outros recipientes com água.

• Quando o aparelho é utilizado na casa de banho, desligue-o da corrente após cada utilização, uma vez que a proximidade de água representa um perigo mesmo quando o aparelho está desligado.

• Este aparelho pode ser utilizado por crianças a partir dos 8 anos de idade e por pessoas cujas capacidades físicas, sensoriais ou mentais se encontram reduzidas ou por pessoas com falta de experiência ou conhecim

ΦΟΡΑ ΠΕΡΙΣΤΡΟΦΗΣ (B):
Η λειτουργία αυτή χρησιμεύει για να τυλίγετε αυτόματα τις τούφες μαλλιών γύρω από τη βο ύρτσα για να κάνετε το χτένισμα εύκολα χωρίς προσπάθεια .
-Για να ξεκινήσετε την περιστροφή, σπρώξτε το κουμπί επιλογής (B) στη φορά περιστροφής που θέλετε (δεξιά ή αριστερά).
-Συνεχίζετε να το πιέζετε κατά τη διάρκεια του χτενίσματος.
-Για σταματήσετε την περιστροφή αφήνετε το κουμπί.

ΤΑΥΤΟΧΡΟΝΟ ΣΤΕΓΝΩΜΑ ΚΑΙ ΦΟΡΜΑΡΙΣΜΑ!

ΑΣ ΣΥΜΒΑΛΛΟΥΜΕ ΚΙ ΕΜΕΙΣ ΣΤΗΝ ΠΡΟΣΤΑΣΙΑ ΤΟΥ ΠΕΡΙΒΑΛΛΟΝΤΟΣ!
Η συσκευή σας περιέχει πολλά αξιοποιήσιμα ή ανακυκλώσιμα υλικά.
Παραδώστε την παλιά συσκευή σας σε κέντρο διαλογής ή ελλείψει τέτοιου κέντρου σε εξουσιοδοτημένο κέντρο σέρβις το οποίο θα αναλάβει την επεξεργασία της.

Αυτές οι οδηγίες διατίθενται επίσης και από το διαδικτυακό μας τόπο www.rowenta.com.

TR

Her türlü kullanım öncesi kullanım kılavuzunu ve güvenlik talimatlarını dikkatle okuyunuz.

1. GENEL TANIMLAMA
A - Açma / kapama düğmesi, vites konumu & hava sıcaklığı
B - Fırça dönme yönü selektörü
C - Küçük çaplı fırça (*modele göre)
D - Büyük çaplı fırça (*modele göre)
E - Fırçaların korumaları (2)
F - Fırçanın Kilitleme /kilit açma düğmesi

2. GÜVENLIK TASYELERI
• Güvenliğiniz düşünülerek bu cihaz yürürlükteki standartlara ve düzenlemelere (Düşük Gerilim Direktifleri, Elektromanyetik Uyumluluk, Çevre...) uygun olarak üretilmiştir.
• Cihazın aksesuarları kullanım sırasında çok ısınır. Derinizle temasından kaçının. Cihazın elektrik kablosunun ısınan parçalara değmediğinden emin olun.
• Elektrik tesisatınızın voltajının cihazınızın üzerinde belirtilen voltaj ile aynı olduğundan emin olun. Her türlü bağlantı hatası garantinin kapsamayacağı, tamir edilemeyecek hasarlara neden olabilir.
• Ek koruma için, banyo için (RCD) 30 mA geçmeyen bir akım işletimine sahip akım cihazı elektrik devresi tavsiye edilir. Tavsiye için yükleyici isteyin.
- Yanma tehlikesi. Cihazı küçük çocuklardan uzak tutun, özellikle de kullanım ve soğuma esnasında.
- Cihaz elektrik prizine bağlı iken asla gözetimsiz bırakmayın.
- Cihazı eğer mevcutsa her zaman ısıya dayanıklı, sabit düz bir yüzeydeki ayağına koyun.
• Yine de cihazın montajı ve kullanımı ülkenizde uygulanan normlara uygun olarak yapılmalıdır.
• UYARI: Bu cihazı banyo küveti, duş, lavabo veya su içeren diğer kapların yakınlarında kullamayın.
• Cihaz bir banyoda kullanıldığında, civardaki su cihaz kapatıldığında bile tehlike oluşturabileceğinden, kullandıktan sonra fişini elektrik prizinden çıkarın.
• Bu cihazın, fiziksel, duyusal ya da zihinsel kapasite açısından yeterli olmayan kişilerce ya da deneyim veya bilgi sahibi olmayan kişilerce (çocuklar da dahil olmak üzere), güvenliklerinden sorumlu bir kimsenin gözetiminde veya bu kimse tarafından cihazın kullanımı ile ilgili önceden bilgilendirildikleri durumlar dışında, kullanılmaması gerekir. Çocukların cihazla oynamadığından emin olmak için kontrol etmek gerekir.
• Bu cihaz fiziksel, duyusal veya zihinsel engeli olan (erişkin veya çocuk) veya cihaz hakkında hiçbir tecrübe veya bilgisi olmayan şahıslar tarafından, güvenliklerinden sorumlu bir kişinin gözetimi altında olmadıkları veya bu kişi tarafından cihazın kullanımı konusunda eğitilmedikleri takdirde kullanılmamalıdır.
• Elektrik kablosu hasar görürse her türlü tehlikeyi önlemek için üretici, yetkili servis veya aynı yetkiye sahip kişiler tarafından değiştirilmelidir.
• Cihazı kullanmamanız ve Yetkili Servise başvurmanız gereken durumlar: cihazınız düşerse ve normal çalışmazsa.
• Cihazda termik koruma sistemi bulunmaktadır. Aşırı ısınma durumunda (örneğin arka ızgaranın kirlenmesinden dolayı), cihaz otomatik olarak duracaktır: Yetkili Servise başvurun.
• Cihazın fişten çekilmesi gereken durumlar: temizlik ve bakım işlemlerinden önce, çalışma bozukluğu olması, cihazı kullanımınız biter bitmez.
• Kablo hasar görmüşse kullanmayın.
• Temizlemek için bile olsa suya değdirmeyin, batırmayın.
• Nemli ellerle tutmayın.
• Sıcakken gövdeden değil sapından tutun.
• Kabloyu çekerek fişten çıkartmayın, prizi tutarak çekin.
• Elektrik uzatması kullanmayın.
• Parlatıcı ve tahriş edici ürünlerle temizlemeyin.
• 0 °C'nin altında ve 35 °C'nin üstündeki sıcaklıklarda kullanmayın.

GARANTi
Cihazınız sadece evde kullanılmak üzere tasarlanmıştır.
Ticari ve mesleki amaçlarla kullanılmamalıdır.
Hatalı kullanım durumunda garanti kapsamı dışında kalacaktır.
Saçlar, birbirinden ayrılmış, temiz ve KURU olmalıdır (tahriş olmamaları için).

3. KULLANIM TAVSiYELERi
Kullanımını mükemmel şekilde öğrenmeden önce, normal olarak 2 veya 3 seanslık bir alışma dönemi gerekecektir.

FIRÇALARİN KORUNMASI:
Fırçaların etkinliğini sürdürmek için, her kullanım sonrası mutlaka koruyucularına (E) yerleştirin.
CIHAZIN FIRÇALARININ YERINE TAKILMASI VE ÇIKARILMASI (7):
UYARI Fırça aksesuar (C/D) kullanım esnasında çok sıcak olur. Çıkarırken dikkat edin.

ISI 1 HAVA HIZLARI (A):
DİKKAT: Soğuk hava konumu, saçlar kurutulduktan sonra şeklini korumak için kullanılır.

DÖNME YÖNÜ (B):
Bu fonksiyon, fırçalı şekillendiricinizi çaba harcamaksızın gerçekleştirebilmeniz için, saçın tamamını otamatik olarak fırçanın etrafında sarabilmenize imkan verir.
- Brushing esnasında basmayı sürdürün.
- Dönmeyi durdurmak için basmaya son verin.

EŞZAMANLI KURURMA VE ŞEKLE SOKMA!

CEVREYİ KORUMAYA KATKIDA BULUNALIM!
Cihazınız çok sayıda yeniden değerlendirilebilir veya geri dönüşümlü malzeme içermektedir.
Değerlendirilebilmesi için cihazınızı bir toplama merkezine veya Yetkili Servisine teslim edin.

Bu bilgilere www.rowenta.com web sitemizden de ulaşabilirsiniz.

NO

Les instruksjonsheftet og sikkerhetsinstruksjonene nøye før bruk.

1. GENERELL BESKRIVELSE
A – Start/stopp-knapp, innstillinger for hastighet & luftstrømstemperatur
B – Valgbryter for børstenes rotasjonsretning
C – Børste liten diameter (*av modell)
D – Børste stor diameter (*av modell)
E – Børstebeskyttelser (2)
F – Knapp for å låse/åpne børsten

2. SIKKERHET
• Av hensyn til din sikkerhet er dette apparatet i samsvar med gjeldende normer og regler (lavspenningsdirektiver, elektromagnetisk kompatibilitet, miljø …).
• Apparatets tilbehørsdeler blir meget varme under bruk. Unngå kontakt med huden. Sørg for at strømledningen aldri er i kontakt med apparatets varme deler.
• Kontroller at nettspenningen stemmer overens med apparatets spenning. Enhver tilkoblingsfeil kan forårsake varige skader som ikke dekkes av garantien.
• For din egen sikkerhet er installering av en jordfeilbryter med et relé som ikke overstiger 30 mA, anbefalt for den elektriske forsyningen av badet. Be en elektriker om råd.
- Risiko for brannskade. Apparatet skal være utilgjengelig for små barn, spesielt mens det er i bruk og under nedkjøling.
- Aldri la apparatet stå ubevoktet i stikkontakten.
- Alltid plasser apparatets eventuelle stativ på en brannsikker, jevn og flat overflate.
• Installasjon og bruk av apparatet skal imidlertid alltid være i samsvar med gjeldende standarder i ditt land.
• ADVARSEL: ikke bruk dette apparatet i umiddelbar nærhet av badekar, dusj, vask eller andre vannkilder.
• Når apparatet blir brukt på et bad, bør det kobles fra umiddelbart etter bruk. Tilstedeværelsen av vann kan være farlig selv når apparatet er avslått.
• Dette apparatet er ikke ment for personer (inkl. barn) med nedsatte fysiske, sensoriske eller psykiske evner, eller uerfarne personer, med mindre de får tilsyn eller forhåndsinstruksjoner om anvendelsen av apparatet fra en person med ansvar for deres sikkerhet. Barn skal holdes under tilsyn for å sikre at de ikke bruker apparatet til lek.
• Dette apparatet kan brukes av barn fra alderen 8 år og oppover og personer med reduserte fysiske, sensoriske eller mentale evner, eller av personer uten erfaring og kjennskap, hvis de har blitt gitt opplæring i bruken av apparatet eller er under oppsyn og forstår farene som er involvert. Barn skal ikke leke med apparatet. Rengjøring og brukervedlikehold skal ikke utføres av barn uten oppsyn.
• Dersom strømledningen er skadet, skal den erstattes av produsenten, dens kundeservice eller av en person med lignende kvalifikasjoner for å forhindre at det oppstår problemer.
• Ikke bruk apparatet og kontakt et godkjent servicesenter hvis: apparatet har falt eller ikke fungerer normalt.
• Apparatet er utstyrt med et overopphetingsvern. Ved overoppheting (pga. f.eks. tilskitning av bakre rist) stanser apparatet automatisk. Kontakt kundeservice.
• Apparatet må frakobles: før rengjøring og vedlikehold, hvis det ikke fungerer ordentlig, straks du har sluttet å bruke det.
• Skal ikke brukes hvis ledningen er skadet.
• Må ikke dyppes ned i vann eller holdes under rennende vann, selv ved rengjøring.
• Skal ikke holdes med fuktige hender.
• Holdes i håndtaket, ikke i de varme delene.
• Skal ikke frakobles ved å dra i ledningen, med ved å dra i støpselet.
• Bruk ikke skjøteledning.
• Bruk ikke skuremidler eller etsende midler til rengjøring.
• Skal ikke brukes ved temperaturer under 0 °C og over 35 °C.

GARANTI
Apparatet er kun beregnet for bruk i hjemmet. Det bør ikke brukes for profesjonelle formål. Garantien blir ugyldig ved feilaktig bruk.

3. RÅD OM BRUK
En opplæringstid (2-3 økter) er vanligvis nødvendig for å kunne beherske bruken fullstendig.

BESKYTTELSE AV BØRSTENE:
- For at børstene skal beholde sin effektivitet, er det absolutt nødvendig å sette dem tilbake i beskyttelsene (E) hver gang du har brukt dem.

SETTE BØRSTENE PÅ PLASS I APPARATET OG TREKKE DEM UT IGJEN (7):
MERK: Børstetilbehøret (C/D) blir meget varmt under bruk. Vær forsiktig når du tar det ut.

TEMPERATUR / LUFTHASTIGHETER (A):
NB: Kaldluftposisjonen brukes til å "feste" frisyren på slutten av tørkingen.

ROTASJONSRETNING (B):
Denne funksjonen gjør det mulig å rulle hårlokken automatisk rundt børsten for å oppnå føning uten den minste anstrengelse.
- For å aktivere rotasjonen, trykker du valgknappen (B) i ønsket retning (høyre eller venstre).
- Hold knappen nede under føningen
- For å stanse rotasjonen, slipper du knappen.

TØRKING OG FORMING på en gang!

MILJØBESKYTTELSE FØRST!
Apparatet ditt inneholder verdifulle materialer som kan gjenvinnes eller resirkuleres.
Overlat det til et lokalt kommunalt avfallshåndteringspunkt.

Denne bruksanvisningen er også tilgjengelig på www.rowenta.com

SV

Läs noggrant igenom bruksanvisningen och säkerhetsföreskrifterna före det första användningstillfället.

1. ALLMÄN BESKRIVNING
A – På/av-knapp, hastighetslägen och luftflödets temperatur
B – Val av borstarnas rotationsriktning
C – Liten borste Borste (*beroende på modell)
D – Stor borste Borste (*beroende på modell)
E – Skydd (2) till borstarna
F – Knapp för att låsa/låsa upp borsten

2. SÄKERHET
• Apparatens säkerhet uppfyller gällande bestämmelser och standarder (lågspänningsdirektiv, elektromagnetisk kompatibilitet, miljö…).
• Apparatens tillbehör blir mycket varma under användningen. Undvik kontakt med huden. Se till att sladden aldrig kommer i kontakt med apparatens varma delar.
• Kontrollera att nätspänningen överensstämmer med den som anges på apparaten. All felanslutning kan orsaka irreparabla skador och gör att garantin inte gäller.
• För extra skydd vid el i badrum bör en jordfelsbrytare som inte överstiger 30 mA installeras i den krets som förser badrummet med ström. Be en behörig elektriker om råd.
- Risk för brännskador. Håll apparaten utom räckhåll för småbarn, i synnerhet när den används och svalnar.
- Lämna aldrig apparaten oövervakad när den är ansluten till ström.
- Placera alltid apparaten i stället (om sådant finns), på en värmebeständig, stabil och jämn yta.
• Apparatens installation och användning måste emellertid uppfylla de normer som gäller i ditt land.
• VARNING! Använd inte den här apparaten nära badkar, dusch, tvättställ eller andra kärl som innehåller vatten.
• Om apparaten används i badrum måste du dra ur kontakten ur vägguttaget efter användning, eftersom närheten till vatten utgör en risk även när apparaten är avstängd.
• Denna apparat är inte avsedd att användas av personer (inklusive barn) som inte klarar av att hantera elektrisk utrustning, eller av personer utan erfarenhet eller kännedom, förutom om de har erhållit, genom en person ansvarig för deras säkerhet, en övervakning eller på förhand fått anvisningar angående apparatens användning. Barn måste övervakas av en vuxen för att säkerställa att barnen inte leker med apparaten.
• Den här apparaten kan användas av barn från 8 år och uppåt samt av personer med begränsad fysisk, sensorisk eller mental förmåga eller med bristande erfarenheter och kunskaper, om de övervakas eller får instruktioner om hur apparaten ska användas på ett säkert sätt och om de förstår de risker den kan medföra. Barn ska inte leka med apparaten. Rengöring och underhåll får inte göras av barn utan tillsyn.
• Om sladden skadats, ska den bytas ut av tillverkaren, på tillverkarens serviceverkstad eller av behörig fackman, för att undvika fara.
• Använd inte apparaten och kontakta en auktoriserad serviceverkstad om:
- den har fallit,
- den har funktionsstörningar.
• Apparaten är försedd med ett överhettningsskydd. Vid överhettning (orsakad t.ex. av att det bakre gallret blivit smutsigt), stängs apparaten automatiskt av: kontakta en auktoriserad serviceverkstad.
• Koppla ur apparaten: före rengöring och underhåll, vid funktionsstörning, så snart du inte använder den.
• Använd inte om sladden är skadad.
• Doppa inte ner i vatten eller under rinnande vatten, inte ens vid rengöring.
• Håll den inte med fuktiga händer.
• Håll inte i den varma delen, använd endast handtaget.
• Koppla inte ur apparaten genom att dra i sladden, fatta tag i stickkontakten.
• Använd inte en förlängningssladd.
• Rengör inte med skurmedel eller frätande medel.
• Använd inte vid en temperatur lägre än 0 °C och högre än 35 °C.

GARANTI
Apparaten är endast avsedd för hemmabruk.
Den skal inte användas i yrkesmässigt syfte.
Garantin träder ur kraft och gäller inte vid felaktig användning.

3. ANVÄNDNING
En viss inlärningstid (2 - 3 gånger) behövs vanligtvis innan du behärskar användningen perfekt.

SKYDD AV BORSTARNA:
För att borstarna ska förbli effektiva är det viktigt att de läggs tillbaka i sina skydd (E), efter varje användning.

SÄTT FAST OCH TA AV BORSTARNA FRÅN APPARATEN (7) :
VIKTIGT: Tillbehöret med borsten (C/D) blir mycket varmt under användningen. Var försiktig när du tar av den.

TEMPERATUR / HASTIGHET (A):
OBS! Kalluftsläget tjänar till att fixera frisyren efter torkning.

ROTATIONSRIKTNING (B):
Funktionen gör det möjligt att automatiskt rulla upp hårsektionen runt borsten för att göra det lätt att föna.
- För att starta rotationen, för väljaren (B) i önskad rotationsriktning (höger eller vänster)
- Håll väljaren i samma läge medan du fönar
- För att stoppa rotationen, släpp väljaren.

TORKA OCH STYLA HÅRET SAMTIDIGT!

VAR RÄDD OM MILJÖN!
Din apparat innehåller olika material som kan återanvändas eller återvinnas.
Lämna den på en återvinningsstation eller på en auktoriserad serviceverkstad för omhändertagande och behandling.

De här instruktionerna finns också tillgängliga på vår hemsida www.rowenta.com

DA

Læs brugsanvisningen samt sikkerhedsanvisningerne omhyggeligt igennem før enhver brug.

1. GENEREL BESKRIVELSE
A – Start-/stop-knap, indstillinger for luftstrømmens hastighed og temperatur
B – Valg af børsternes rotationsretning
C – Børste med lille diameter (*Afhængigt af model)
D – Børste med stor diameter (*Afhængigt af model)
E – Beskyttelser (2) til børsterne
F – Knap til spærring/oplukning af børste

2. SIKKERHED:
• Af hensyn til brugerens sikkerhed er dette apparat i overensstemmelse med gældende standarder og bestemmelser (Lavspændingsdirektiv, Elektromagnetisk Kompatibilitet, Miljøbeskyttelse…).
• Apparatets tilbehørsdele bliver meget varme under brug. Undgå kontakt med huden. Sørg for at el-ledningen aldrig kommer i kontakt med apparatets varme dele.
• Kontroller at el-installationens spænding svarer til apparatets. Tilslutning til en forkert spænding kan forårsage uoprettelige beskadigelser, som ikke er dækket af garantien.
• For yderligere beskyttelse tilrådes det at installere en fejlstrømsafbryder (RCD) med en nominel restdriftsstrøm, der ikke overstiger 30 mA, i det kredsløb, der forsyner badeværelset. Spørg en installatør til råds.
- Forbrændingsfare. Hold apparatet utilgængeligt for børn, især under brug og afkøling.
- Når apparatet er tilsluttet strømforsyningen, må det aldrig efterlades uden opsyn.
- Placer altid apparatet med stativet, hvis muligt, på en varmebestandig, stabil og flad overflade.
• Apparatets installation og anvendelse skal dog være i overensstemmelse med gældende standarder i dit land.
• ADVARSEL: brug ikke dette apparat i nærheden af badekar, brusenicher, vaskekummer eller andre beholdere med vand.
• Når apparatet benyttes i et badeværelse, skal det tages ud af stikket efter brug, da nærheden af vand udgør en fare, også selv om apparatet er slukket.
• Dette apparat er ikke beregnet til at blive brugt af personer (herunder børn), hvis fysiske, sensoriske eller mentale evner er svækkede eller personer blottet for erfaring eller kendskab, med mindre de er under opsyn eller har modtaget forudgående instruktioner om brugen af dette apparat af en person, der er ansvarlig for deres sikkerhed. Børn skal være under opsyn for at sikre, at de ikke leger med apparatet.
• Dette apparat kan benyttes af børn fra 8 år og opefter, og af personer med nedsatte fysiske, sensoriske eller mentale evner eller manglende erfaring og viden, hvis de overvåges eller har fået instruktion i sikker brug af apparatet, og forstår de dermed forbundne farer. Lad ikke børn lege med apparatet. Rengøring og brugervedligeholdelse må ikke udføres af børn uden overvågning.
• Hvis el-ledningen er beskadiget, skal den udskiftes af fabrikanten, dennes servicerepræsentant eller en person med lignende kvalifikation for at undgå enhver fare.
• Brug ikke apparatet og kontakt et autoriseret serviceværksted, hvis:
- apparatet er faldet ned,
- apparatet ikke fungerer korrekt.
• Apparatet er udstyret med en varmefølsom sikkerhedsanordning. I tilfælde af overopvarmning (f.eks. hvis gitteret bagpå er tilstoppet) vil apparatet standse automatisk: kontakt kundeserviceafdelingen.
• Apparatets stik skal tages ud:
- før rengøring og vedligeholdelse,
- hvis det ikke fungerer korrekt,
- så snart det ikke bruges mere,
- hvis du forlader rummet, selv et øjeblik.
• Må ikke bruges, hvis el-ledningen er beskadiget.
• Må ikke dyppes ned i vand, selv under rengøring.
• Tag ikke fat med våde hænder.
• Tag ikke fat om huset, der er varmt, men tag fat om håndtaget.
• Tag ikke stikket ud ved at trække i ledningen, men tag fat om selve stikket.
• Brug ikke forlængerledning.
• Må ikke rengøres med skurende eller ætsende midler.
• Må ikke bruges ved en temperatur på under 0 °C og over 35 °C.

OPSTART
For at undgå forbrændinger bør du kun påsætte tilbehør, når apparatet er koldt.
Lad tilbehøret køle af, inden det lægges i etuiet.

3. GODE RÅD OM BRUG
Man har normalt brug for at øve sig 2 til 3 gange, før man helt behersker brugen.

BØRSTERNES BESKYTTELSE
- Det er nødvendigt at lægge børsterne ind i deres beskyttelse (E) igen efter hver brug for at bevare deres effektivitet.

PÅSÆTNING OG FJERNELSE AF APPARATETS BØRSTER (7):
HUSK: Børsten (C/D) bliver meget varm under brug. Vær forsigtig, når du tager den ud.

TEMPERATUR / LUFTHASTIGHED (A):
OBS. Positionen kold luft anvendes til at sætte frisuren, når håret er tørret.

ROTATIONSRETNING (B):
Med denne funktion kan man automatisk rulle en hårlok omkring børsten og således let føntørre håret.
- For at starte rotationen skal man skubbe rotationsvælgeren (B) i den ønskede rotationsretning (højre eller venstre).
- Hold knappen trykket ind under føntørringen.
- Slip knappen for at standse rotationen.

VI SKAL ALLE VÆRE MED TIL AT BESKYTTE MILJØET!
Apparatet indeholder mange materialer, der kan genvindes eller genbruges.
Aflever det på en genbrugsstation eller på et autoriseret serviceværksted, når det ikke skal bruges mere.

Disse instruktioner er også tilgængelige på www.rowenta.com

FI

Lue käyttöohje ja turvaohjeet huolella aina ennen käyttöä.

1. YLEISKUVAUS
A – Käynnistys-/sammutuspainikkeet, nopeuden ja ilmavirran lämpötilan asetukset
B – Harjojen kiertosuunnan valitsin
C – Harja, pieni läpimitta (*mallista riippuen)
D – Harja, suuri läpimitta (*mallista riippuen)
E – Harjojen (2) suojukset
F – Harjan lukitus/irrotusnäppäin

2. TURVALLISUUS
• Turvallisuutesi vuoksi tämä laite täyttää siihen soveltuvat normit ja määräykset (pienjännite- sähkömagneettinen yhteensopivuus, ympäristödirektiivi…).
• Laitteen lisälaitteet kuumenevat käytössä. Vältä ihokosketusta niiden kanssa. Varmista, että sähköjohto ei koskaan joudu kosketuksiin laitteen kuumien osien kanssa.
• Tarkista, että laitteen arvokilvessä ilmoitettu syöttöjännite vastaa sähköverkon jännitettä. Jos kytkentä on virheellinen, laite voi saada korvaamattomia vaurioita, joita takuu ei kata.
• Lisäsuojan tarjoamiseksi on suositeltavaa asentaa kylpyhuoneen sähkövirtapiiriin vikavirtasuojakytkin (RCD tai vvsk), jonka nimellistoimintavirta on enintään 30 mA. Kysy neuvoa sähköasentajaltasi.
- Palovammojen vaara. Pidä laite poissa pienten lasten ulottuvilta, etenkin käytön ja jäähtymisen aikana.
- Älä jätä laitetta ilman valvontaa, kun se on yhdistetty virtalähteeseen.
- Aseta laite aina telineessä, jos olemassa, lämpöä kestävälle, vakaalle ja tasaiselle pinnalle.
• Laitteen ja sen käytön tulee kuitenkin täyttää omassa maassasi voimassa olevat normit.
• VAROITUS: älä käytä tätä laitetta kylpyammeiden, suihkujen, lavuaarien tai muiden vettä sisältävien astioiden tai säiliöiden lähettyvillä.
• Kun laitetta käytetään kylpyhuoneessa, kytke se irti pistorasiasta heti käytön jälkeen. Veden läheisyys voi aiheuttaa vaaratilanteita, vaikka laite olisikin kytketty pois päältä.
• Tätä laitetta ei ole tarkoitettu sellaisten henkilöiden käytettäväksi (mukaan luettuina lapset), joiden fyysiset, aistimelliset tai henkiset kyvyt ovat heikentyneet eikä myöskään sellaisten henkilöiden käytettäväksi, joilla ei ole tietoa tai tuntemusta käyttää laitetta, elleivät he ole heidän turvallisuudestaan vastaavan henkilön valvonnassa tai he saavat ohjeita laitteen käytöstä. Lapsia on pidettävä silmällä, jotta he eivät leiki tällä laitteella.
• Tätä laitetta voivat käyttää vähintään 8-vuotiaat lapset ja aikuiset, joiden fyysiset, aisteihin liittyvät tai henkiset kyvyt ovat rajoittuneet tai joilla ei ole riittävästi tietoa ja kokemusta, mikäli he ovat saaneet tietoa ja opastusta laitteen turvallisesta käytöstä ja jos he ymmärtävät laitteen käyttöön liittyvät riskit ja vaarat. Älä anna lasten leikkiä laitteella. Lapset eivät saa puhdistaa tai huoltaa laitetta ilman valvontaa.
• Jos sähköjohto on vahingoittunut, se on annettava valmistajan, tämän huoltoedustajan tai vastaavan pätevyyden omaavan henkilön vaihdettavaksi vaarojen välttämiseksi.
• Älä käytä laitetta ja ota yhteys valtuutettuun huoltokeskukseen, jos: laite on pudonnut tai se ei toimi normaalilla tavalla.
• Laite on varustettu lämpöturvajärjestelmällä. Jos laite ylikuumenee (esimerkiksi takaritilän tukkeutumisen takia) laite sammuu automaattisesti: ota yhteys jälkimyyntipalveluun.
• Laite tulee irrottaa sähköverkosta: ennen puhdistusta ja hoitoa, jos se ei toimi kunnolla, heti kun olet lopettanut sen käytön, jos poistut huoneesta edes hetkeksi.
• Älä käytä laitetta, jos sähköjohto on vahingoittunut.
• Älä upota laitetta veteen tai laita sitä juoksevan veden alle edes puhdistusta varten.
• Älä pidä laitteesta kiinni märin käsin.
• Älä pidä kiinni rasiasta, sillä se kuumenee, käytä kädensijaa.
• Älä irrota laitetta sähköverkosta vetämällä sähköjohdosta, vedä pistokkeesta.
• Älä käytä jatkojohtoa.
• Älä käytä puhdistuksessa hankaavia tai syövyttäviä tuotteita.
• Älä käytä laitetta alle 0 °C ja yli 35 ° lämmössä.

TAKUU
Laite on tarkoitettu vain kotikäyttöön.
Sitä ei saa käyttää ammattikäytössä.
Takuu ei olevoimassa eikä päde, jos laitetta käytetään virheellisesti.

3. KÄYTTÖOHJEET
On normaalia, että laitteen käytön täydellinen hallitseminen vaatii oppimisajan (2 - 3 käyttökertaa).

HARJOJEN SUOJAUS:
- Harjojen tehokkuuden takaamiseksi ne tulee ehdottomasti laittaa suojuksiinsa (E) aina käytön jälkeen.

LAITTEEN HARJOJEN KIINNITYS JA IRROTTAMINEN (7):
MUISTA: Harjalisälaite (C/D) kuumenee voimakkaasti käytön aikana. Varo, kun otat sen pois.

LÄMPÖTILA/ ILMAN VIRTAUSNOPEUS (A):
HUOMIO: Kylmäilma-asetus on tarkoitettu kampauksen viimeistelyyn kuivaamisen lopuksi.

KIERTOSUUNTA (B):
Tämän toiminnon avulla voit kiertää hiussuortuvan automaattisesti harjan ympärille ja suorittaa harjauksen ponnistelematta.
- Pyörimisen aloittamiseksi tulee painaa valitsinta (B) haluttuun kiertosuuntaa (oikealle tai vasemmalle)
- Pidä painettuna harjauksen ajan
- Pyörimisen lopettamiseksi sinun tulee päästää valitsin vapaaksi.

KUIVAUS JA MUOTOILU SAMALLA KERTAA!

EDISTÄKÄÄMME YMPÄRISTÖNSUOJELUA!
Laitteessa on paljon arvokkaita ja kierrätyskelpoisia materiaaleja.
Toimita se keräyspisteeseen tai sellaisen puuttuessa valtuutettuun huoltokeskukseen, jotta se käsiteltäisiin asianmukaisesti.

Nämä ohjeet löytyvät myös nettisivultamme www.rowenta.com

AR

يُرجى قراءة إرشادات السلامة قبل الاستعمال.

1. وصف عام
A- زر لضبط: التشغيل/الإيقاف، درجة الحرارة والسرعة
B- زر التحكم باتجاه دوران الفرشاة
C- فرشاة صغيرة القطر (*حسب الموديل)
D- فرشاة كبيرة القطر (*حسب الموديل)
E- غطاء للحماية (2) للفرشاة
F- زر قفل/تحرير الفرشاة

إرشادات من أجل السلامة
• من أجل سلامتك، يخضع هذا المنتج للقوانين والمعايير السارية المفعول: (قانون التيار المنخفض، قانون التوافقية الإلكترومغناطيسية، قانون البيئة...).
• قد تصبح ملحقات الجهاز ساخنة جدًا أثناء التشغيل ولذلك تفادى ملامستها. تأكد أن السلك الكهربائي لا يلامس أبدًا أجزاء الجهاز الساخنة.
• تأكد أن قوة تيار الشبكة الكهربائية عندك يتوافق مع القوة التي يتطلبها المنتج. أي خطأ في التوصيل بالتيار ينتج عنه أضرار في المنتج، لن تشملها الضمانة.
• لضمان حماية إضافية، يُنصح بإنشاء نظام للتيار التفاضلي المتخلف في الدائرة الكهربائية للحمّام لا يتجاوز 30 ميللي آمبير. استشر الكهربائي.
- خطر التعرض لحروق. احتفظ بالجهاز بعيدًا عن متناول أيدي الأطفال، خاصة أثناء الاستعمال وعند ترك الجهاز يبرد.
- عند اتصال الجهاز بمصدر الطاقة، لا تتركه أبدًا دون مراقبة.
- ضع الجهاز دائمًا باستخدام حامله، إن وجد، على سطح مستوٍ ثابت مقاوم للحرارة.
• يجب أن يخضع تركيب الجهاز واستعماله لجميع القوانين السارية المفعول في بلدك.
• تحذير: لا تستعمل هذا الجهاز بالقرب من حوض الاستحمام، الرشراش، حوض الغسيل أو أية حاوية أخرى تحتوي على الماء.
• عند استعمال الجهاز في الحمّام، افصله عن التيار بمجرد الانتهاء من استعماله لأن تركه قريبًا من الماء قد يشكل خطرًا عليك حتى ولو كان الجهاز مطفأ.
• يُمكن للأطفال من سن الثامنة وما فوق، وكذلك الأشخاص الذين لا يتمتعون بالقدرة الجسدية أو بالإمكانات العقلية الكافية، أو الذين يعانون من القصور أو النقص في الخبرة أو المعرفة، من استعمال هذا المنتج شرط أن يكونوا تحت المراقبة، وأن يتدربوا على استعمال المنتج بطريقة آمنة، وأن يتعرفوا على الأخطار المحتملة من سوء الاستعمال. يجب أن يُمنع الأطفال من اللعب بالمنتج. لا يُسمح للأطفال القيام بتنظيف وصيانة المنتج دون وجود رقابة على هذا العمل.
• يُمكن للأطفال من سن الثامنة وما فوق، وكذلك الأشخاص الذين لا يتمتعون بالقدرة الجسدية أو بالإمكانات العقلية الكافية، أو الذين يعانون من القصور أو النقص في الخبرة أو المعرفة، من استعمال هذا المنتج شرط أن يكونوا تحت المراقبة، وأن يتدربوا على استعمال المنتج بطريقة آمنة، وأن يتعرفوا على الأخطار المحتملة من سوء الاستعمال. يجب أن يُمنع الأطفال من اللعب بالمنتج. لا يُسمح للأطفال القيام بتنظيف وصيانة المنتج دون وجود رقابة على هذا العمل.
• إذا تعرض السلك الكهربائي للتلف، يجب استبداله من قبل المصنّع أو بواسطة مركز خدمة ما بعد البيع أو بواسطة شخص مؤهل ولديه الخبرة للقيام بهذا العمل، وذلك لتفادي أي خطر.
• لا تستعمل الجهاز واتصل بمركز خدمة معتمد:
- إذا سقط الجهاز على الأرض
- إذا لم يعد يعمل بكفاءة.
• الجهاز مزود بجهاز أمان حراري. في حال الارتفاع الزائد للحرارة (على سبيل المثال، إذا تعرضت الشبكة الخلفية للانسداد)، سيتوقف المجفف تلقائيًا: تواصل مع قسم خدمة ما بعد البيع.
• يجب فصل الجهاز عن التيار: قبل التنظيف والصيانة، في حال وجود خلل في التشغيل، بمجرد الانتهاء من استعماله، إذا تركت الغرفة ولو للحظات.
• لا تستعمل الجهاز إذا تعرض السلك الكهربائي للتلف.
• لا تغمر الجهاز في الماء ولا تضعه تحت ماء جارية ولو لتنظيفه.
• لا تمسك الجهاز بيدين رطبتين.
• لا تمسك الجهاز من هيكله الساخن بل أمسكه من المقبض.
• لا تفصل الجهاز عن التيار بشد السلك الكهربائي بل انزع القابس من مأخذ التيار.
• لا تستعمل وصلة كهربائية.
• لا تنظف الجهاز بمواد كاشطة أو حارقة.
• لا تستعمل الجهاز في درجة حرارة تقل عن «صفر» مئوية أو تزيد عن 35 مئوية.

الضمانة
جهازك مصمم للاستعمال المنزلي فقط ولا يمكن استعماله لأغراض مهنية. تسقط الضمانة عن المنتج إذا استعمل بشكل خاطئ.

3. نصائح الاستخدام
إن التعود عليه يحتاج إلى بعض الوقت (2 أو 3 مرات) للتمكن من استعماله على أحسن وجه.

حماية الفرشاة:
للمحافظة على فعالية الفرشاة، يجب وضعها داخل غطاء الحماية (E) بعد كل استخدام.

تركيب الفرشاة وسحبها من المنتج (7):
تذكر: بأن ملحقات الفرشاة (D/C) تكون ساخنة جدًا أثناء الاستعمال. يرجى توخي الحذر أثناء نزعها.

درجة الحرارة/سرعة الهواء (A):
تنبيه: وضع الهواء البارد يفيد في تثبيت التسريحة في نهاية التجفيف.

جهة الدوران (B):
هذه الخاصية تسمح لك بالتدوير الأوتوماتيكي لخصلات الشعر حول الفرشاة، لتسريح الشعر دون جهد.
- لتشغيل خاصية الدوران، اضغطي على الزر (B) لاختيار جهة الدوران (نحو اليمين أو الشمال).
- اضغطي بيديك أثناء القيام بالتسريح.
- تخلي عن الضغط لتوقيف الدوران.
تجفيف وتحضير منشط للشعر!

حماية البيئة أولا!
يحتوي هذا المنتج على مواد قيّمة صناعيًا ويمكن إعادة تصنيعها.
أودعها في مراكز تجميع المهملات المُختصة.

هذه التعليمات والإرشادات متوفرة على موقعنا على الشبكة: www.rowenta.com

FA

قبل استفاده، دستورالعمل و توصیه های ایمنی را به دقت بخوانید

1. شرح کلی
A - تنظیم دکمه روشن/خاموش، درجه حرارت و سرعت دمیدن
B - کنترل جهت چرخش برس
C - برس با قطر کوچک برس موی طبیعی زبر (*بر حسب مدل)
D - برس با قطر بزرگ برس موی طبیعی زبر (*بر حسب مدل)
E - محافظت‌کننده‌های برس (2)
F - دکمه آزاد کردن/بستن برس

توصیه‌های ایمنی
• برای ایمنی شما این دستگاه منطبق با ضوابط و مقررات جاری است (دستورات مربوط به فشار ضعیف، انطباق الکترومغناطیسی، محیط زیست...).
• موقع کار کردن دستگاه، وسایل جانبی آن خیلی داغ می‌شوند. مطمئن شوید که سیم دستگاه هرگز در تماس با بخش‌های داغ دستگاه نباشد.
• مطمئن شوید که فشار برق خانه منطبق با فشار برق مورد نیاز دستگاه باشد. هرگونه اشتباه در برق‌رسانی ممکن است باعث صدمات جبران‌ناپذیر شود که مورد پوشش ضمانت دستگاه نباشد.
• برای محافظت بیشتر، نصب و راه‌اندازی یک دستگاه باقیمانده (RCD) با داشتن عملکرد فعلی که از 30 میلی‌متر آمپر در مدار الکتریکی حمام فراتر نمی‌رود بهتر خواهد بود. مشاوره درخواست کنید.
- خطر سوختگی. دستگاه را دور از دسترس کودکان خردسال نگه دارید، مخصوصا» در هنگام استفاده و خنک کردن.
- هنگامی که دستگاه به منبع تغذیه متصل است، هرگز آن را بدون مراقبت رها نکنید.
- همیشه دستگاه را با پایه، اگر داشته باشد، در سطح مقاوم در برابر حرارت، سطح صاف پایدار قرار دهید.
• استقرار و استفاده از دستگاه باید منطبق با ضوابط جاری در کشور شما باشد.
• هشدار: دستگاه در نزدیکی دوش حمام، دستشویی یا سایر ظروف حاوی آب خودداری کنید.
• هنگامی که دستگاه در اتاق استفاده می‌شود پس از استفاده خاموش کنید، چون در نزدیکی آب امکان بروز خطر وجود دارد حتی زمانی که دستگاه خاموش است.
• این دستگاه برای استفاده افراد (و نیز کودکانی) که دارای نارسایی‌های جسمی، فکری و روانی می‌باشند و نیز اشخاص بدون تجربه و آگاهی ساخته نشده است، مگر تحت نظارت فردی که مسئول ایمنی و مراقبت آن‌ها بوده و دستورات لازم برای استفاده از دستگاه را به آن‌ها داده باشد. باید مراقب کودکان بود تا با این دستگاه بازی نکنند.
• در صورت آموزش و نظارت بر کاربرد دستگاه به صورت ایمن و آگاه از خطر، این دستگاه قابل استفاده برای کودکان 8 سال و بالاتر و افراد فاقد تجربه و دانش یا توانایی جسمی، حسی یا روانی خواهد بود. از بازی کردن کودکان با دستگاه خودداری کنید. از تمیز کردن و نگهداری وسیله توسط کودکان بدون نظارت اجتناب کنید.
• در صورت صدمه دیدن سیم دستگاه، برای تأمین ایمنی باید آن را توسط سازنده، خدمات پس از فروش آن و یا شخص دارای تخصص مشابه تعویض نمود.
• در شرایط زیر از دستگاه استفاده نکرده و به یک مرکز خدمات مجاز مراجعه کنید:
- اگر دستگاه زمین افتاده باشد.
- اگر دستگاه به طور عادی کار نکند.
• این دستگاه مجهز به قابلیت ایمنی ضدحرارت است. در صورت گرم شدن بیش از حد (مثلاً اگر توری پشتی مسدود باشد، سشوار به طور خودکار متوقف می‌شود: با مرکز خدمات پس از فروش تماس بگیرید.
• در این مواقع، دستگاه باید از برق کشیده شود: قبل از تمیز کردن و نگهداری دستگاه، اگر دستگاه به خوبی کار نمی‌کند، به محض اینکه استفاده شما از آن تمام شد یا در صورت خروج از اتاق حتی برای مدت کوتاه.
• در صورت صدمه دیدن سیم از دستگاه استفاده نکنید.
• دستگاه را حتی برای تمیز کردن، در آب فرو نبرده و زیر آب نگیرید.
• با دست‌های خیس دستگاه را در دست نگیرید.
• دستگاه را از جعبه آن که داغ است نگیرید بلکه از دستگیره آن استفاده کنید.
• برای بیرون آوردن دستگاه از برق، سیم آن را نکشید بلکه پریز آن را بکشید.
• از استفاده از سیم رابط پرهیز کنید.
• برای تمیز کردن دستگاه از مواد ساینده استفاده نکنید.
• در حرارت‌های کمتر از صفر درجه یا بیش از 35 درجه سانتی‌گراد از دستگاه استفاده نکنید.

ضمانت
این دستگاه صرفاً برای استفاده خانگی ساخته شده است. نباید از ان مصرف حرفه‌ای کرد. در صورت استفاده نادرست، ضمانت آن باطل می‌شود.

3. دستورالعمل‌های استفاده
به طور طبیعی لازم است که برای تسلط فنی و استفاده صحیح از این محصول، کار کردن با آن را 2-3 بار تمرین کنید.

حفاظت از برس‌ها:
برای اینکه برس‌ها را در شرایط مناسب حفظ کنید، بعد از استفاده همیشه آن‌ها را در محافظ‌های خود (E) قرار دهید.

سوار کردن برس‌ها و برداشتن آن‌ها از دستگاه (7):
یادآوری: اهرم جانبی برس (D/C) در زمان استفاده بسیار داغ است. هنگام برداشتن آن مراقب باشید.

حرارت / سرعت (A):
توجه: حالت هوای سرد برای ثابت نگه داشتن آرایش در پایان خشک کردن است.

جهت‌های چرخش (B):
این عمل شما را قادر می‌سازد تا به صورت خودکار بخشی از موهای اطراف برس را دور آن بپیچید تا عمل خشک کردن موهایتان به سادگی انجام پذیرد.
- برای آغاز چرخش، دکمه انتخابگر (B) را در جهت چرخش دلخواه خود (راست یا چپ) فشار دهید.
- در هنگام خشک کردن موهایتان به فشردن دکمه ادامه دهید.
- برای توقف چرخش، دستتان را از روی دکمه بردارید.
خشک کردن و حالت دادن در یک حرکت!

حفاظت از محیط زیست در اولویت است!
دستگاه شما حاوی مواد باارزشی است که قابل ترمیم یا بازیافت می‌باشند.
آن را در محل مخصوص جمع‌آوری زباله در شهر قرار دهید.

دستورالعمل‌ها در وب‌سایت ما به نشانی www.rowenta.com موجود می‌باشد.

RU

Перед использованием прибора внимательно прочтите инструкции и перечень необходимых мер безопасности.

1. ОПИСАНИЕ
A – Кнопка включения/выключения, положения скорости и температуры потока воздуха
B – Переключатель направления вращения щеток
C – Щетка малого диаметра (*в зависимости от модели)
D – Щетка большого диаметра(*в зависимости от модели)
E – Футляры (2) для защиты щеток
F – Кнопка блокировки/разблокировки щетки

2. МЕРЫ БЕЗОПАСНОСТИ
• В целях Вашей безопасности данный прибор соответствует существующим нормам и правилам (нормативные акты, касающиеся низкого напряжения, электромагнитной совместимости, охраны окружающей среды и т.д.).
• Детали прибора сильно нагреваются во время работы. Будьте осторожны, не допускайте соприкосновения поверхности прибора с кожей. Следите за тем, чтобы шнур питания не касался горячих поверхностей прибора.
• Убедитесь, что рабочее напряжение Вашей электросети соответствует напряжению, указанному на заводской табличке прибора. Любая ошибка при подключении прибора может привести к необратимым повреждениям, которые не покрываются гарантией.
• Для дополнительной защиты рекомендуется подключение устройства защитного отключения (УЗО) с номинальным дифференциальным рабочим током не выше 30мА к электрической цепи ванной комнаты. Проконсультируйтесь с вашим установщиком.
- Опасность ожога. Устройство должно быть недоступно для маленьких детей, особенно в процессе использования и остывания.
- Не оставляйте устройство без присмотра, если оно подключено к источнику питания.
- Всегда кладите устройство на подставку (при наличии) либо на термостойкую прочную ровную поверхность.
• Установка прибора и его использование должно соответствовать действующим в стране пользователя нормативам.
• ВНИМАНИЕ: не используйте это устройство вблизи ванн, душевых, бассейнов или других емкостей с водой. близости от емкостей, в которых находится вода (ванна, душевая кабина, умывальник и т.п.).
• Устройство не предназначено для использования людьми с ограниченными физическими и умственными способностями (включая детей), а также людьми, не имеющими соответствующего опыта или необходимых знаний. Указанные лица могут использовать данное устройство только под наблюдением или после получения инструкций по его эксплуатации от лиц, отвечающих за их безопасность. Следите за тем, чтобы дети не играли с устройством.
• При использовании устройства в ванной комнате, отключайте его от сети после использования, поскольку близость воды представляет опасность, даже когда устройство отключено.
• Допускается использование прибора детьми 8 лет и старше, а также лицами с ограниченными физическими, сенсорными или умственными способностями, лицами, не имеющими опыта и знания, необходимых при обращении с такими изделиями, при условии, что за ними осуществляется соответствующий надзор или они ознакомлены с инструкциями, касающимися безопасного использования прибора и объясняющими риски, возникающие в ходе его использования. Не разрешайте детям играть с прибором. Очистка и техническое обслуживание не должно выполняться детьми без надзора взрослых.
• Если шнур питания поврежден, в целях безопасности его замена должна выполняться производителем, в уполномоченном сервисном центре или квалифицированным специалистом.
• Не пользуйтесь прибором и обращайтесь в уполномоченный сервисный центр в следующих случаях: при падении или сбоях в работе прибора.
• Прибор оборудован првдохранитвльной термической системой. В случае перегрева (например, по причине загрязнения задней решетки) прибор автоматически отключается. В таком случае обращайтесь в Специализированный сервисный центр.
• Прибор следует отключать от сети в следующих случаях: прежде чем приступить к чистке или текущему уходу за прибором, в случае неправильной работы при бора, после его использования, а также в том случае, если Вы оставляете прибор без присмотра, даже на короткое время.
• Запрещается пользоваться прибором, если шнур питания поврежден.
• Запрещается погружать прибор в воду, даже для того, чтобы его вымыть.
• Не прикасайтесь к прибору влажными руками.
• Не прикасайтесь к корпусу прибора, т.к. он нагревается, держите прибор за ручку.
• Чтобы отключить прибор от сети, тяните не за шнур питания, а за вилку.
• Запрещается использовать электрический удлинитель.
• Запрещается чистить прибор порошками, содержащими абразивные или корразивныв вещества.
• Запрещается использование прибора при температуре ниже 0°С и выше 35°С.

ГАРАНТИЯ
Данный прибор предназначен исключительнодля быгового использования. Запрещается его использование в профессиональных целях.
Неправильное использование прибора отменяет действие гарантии на прибор.

3. ПРАКТИЧЕСКИЕ СОВЕТЫ
Вы очень быстро (обычно за 2-3 раза) научитесь профессионально пользоваться ею.

ЗАЩИТА ЩЕТОК:
- Чтобы щетки не теряли эффективности, обязательно помещайте их в защитные футляры (E) после каждого использования.

УСТАНОВКА И УДАЛЕНИЕ ЩЕТОК (7):
НАПОМИНАНИЕ: Насадка-щетка (C/D) сильно нагревается во время использования. Соблюдайте меры предосторожности, снимая щетку с прибора.

ТЕМПЕРАТУРА / СКОРОСТЬ ПОДАЧИ ВОЗДУХА (A):
ВНИМАНИЕ: положение "холодный воздух" предназначено для фиксации прически после сушки.

НАПРАВЛЕНИЕ ВРАЩЕНИЯ (B):
Эта функция служит для автоматического наматывания пряди на щетку, что значительно упрощает укладку.
- Чтобы включить вращение, переведите переключатель (B) в положение, соответствующее нужному направлению вращения (вправо или влево).
- Удерживайте первключатель нажатым во время укладки
- Чтобы остановить вращение, отпустите переключатель

СУШКА И УКЛАДКА ВОЛОС ВЫПОЛНЯЮТСЯ ОДНОВРЕМЕННО !

Участвуйте в охране окружающей среды!
Данный прибор содержит многочисленные комплектующие, изготовленные из ценных или повторно используемых материалов.
По окончании срока службы прибора сдайте его в пункт приема или, в случае отсутствия - такового, в уполномоченный сервисный центр для его поседующей переработки.

Эти инструкции также доступны на веб-сайте нашей компании по адресу www.rowenta.ru

UK

Перед початком використання уважно прочитайте цю інструкцію і поради з техніки безпеки.

1. ЗАГАЛЬНИЙ ОПИС
A – Кнопка ввімкнення/вимкнення, положення швидкості та температури потоку повітря
B – Перемикач напрямку обертання щіток
C – Щітка маленького діаметра (*щетини залежно від моделі)
D – Щітка великого діаметра (*щетини залежно від моделі)
E – Захисні чохли (2) для щіток
F – Перемикач блокування / розблокування кріплення щітки

2. РЕКОМЕНДАЦІЇ З ТЕХНІКИ БЕЗПЕКИ
• Ваша безпека гарантується відповідністю цього приладу чинним стандартам і нормам (директиві стосовно низьковольтного обладнання, електромагнітної сумісності, захисту довкілля та ін.).
• Під час використання приладдя цього приладу нагрівається до високої температури. Стежте за тим, щоб електрошнур не торкався гарячих частин приладу.
• Перевірте, щоб напруга у використовуваній вами електромережі відповідала напрузі, вказаній на приладі.
• Будь-яке неправильне підключення до електромережі може призвести до непоправних пошкоджень приладу, на які гарантія не поширюється.
• Для додаткового захисту рекомендується підключення пристрою захисного відключення (ПЗВ) з номінальним диференціальним робочим струмом до 30мА до електричного ланцюга ванної кімнати. Проконсультуйсь зі своїм монтажником.
- Небезпека опіків. Зберігайте прилад у недоступному для дітей місці, особливо під час використання та охолодження.
- Коли прилад підключений до джерела живлення, не залишайте його без нагляду.
- Завжди ставте прилад із підставкою, якщо така є, на жароміцну, стійку, рівну поверхню.
• У будь-якому випадку способи установлення і використання приладу повинні відповідати вимогам нормативних документів, чинних у вашій країні.
• УВАГА: не користуйтеся цим пристроєм поблизу ванн, душових, басейнів чи інших ємностей з водою.
• Цей прилад не повинен використовуватись особами (в тому числі дітьми), які мають обмежені фізичні, чуттєві чи розумові можливості або не мають потрібного досвіду чи знань, якщо особа, відповідальна за їхню безпеку, не здійснює за ними нагляду або попередньо не дала вказівок щодо використання приладу. Слід наглядати за дітьми, щоб вони не гралися з приладом.
• При користуванні пристроєм у ванній кімнаті, вимикайте його від мережі після використання, оскільки близькість води становить небезпеку, навіть коли пристрій вимкнено.
• Цей пристрій може використовуватись дітьми віком від 8 років і старше та особами з обмеженими фізичними, сенсорними або розумовими можливостями, особами, які не мають достатнього досвіду та знань, необхідних для поводження с такими пристроями , за умови, якщо за ними проводиться відповідний нагляд або вони ознайомлені з інструкціями щодо безпечного використання пристрою і усвідомлюють потенційну небезпеку, пов'язану з його використанням. Не дозволяйте дітям грати з пристроєм. Очищення та обслуговування приладу не повинні виконуватися дітьми.
• Щоб уникнути небезпеки, у разі пошкодження електрошнура його слід замінити на підприємстві виробника, ни ка, в авторизованому сервісному центрі або звернувшись до спеціаліста відповідної кваліфікаціI.
• Не користуйтесь вашим приладом і зверніться до авторизованого сервісного центру, якщо прилад падав на підлогу або не працює як слід.
• Прилад обладнаний системою теплового захисту. У випадку перегрівання (наприклад, внаслідок забруднення задньої решітки) прилад автоматично вимикається; в цьому випадку необхідно звернутися до авторизованого сервісного центру.
• Прилад потрібно відключати від електромережі: перед виконанням операцій очищення або догляду, якщо він не працює як слід, одразу після закінчення використання.
• Не використовуйте прилад, якщо його електрошнур пошкоджений.
• Не занурюйте прилад у воду і не підставляйте його під струмінь води, навіть під час очищення.
• Не торкайтесь приладу, якщо у вас вологі руки.
• Беріть прилад не за корпус, поки він ще гарячий, а за ручку.
• Відключаючи прилад від електромережі, тягніть не за електрошнур, а за вилку.
• Не користуйтесь електроподовжувачем.
• Не використовуйте для чищення абразивні чи корозійні миючі засоби.
• Не користуйтесь приладом при температурах нижче 0°C і вище 35°C.

ГАРАНТІЯ:
Ваш прилад призначений тільки для побутового використання. Його не можна використовувати для професійної діяльності. Неправильне використання приладу тягне за собою анулювання гарантії.

3. ПОРАДИ З ВИКОРИСТАННЯ
Для досконалого оволодіння технікою використання, як правило, необхідний деякий час (2-3 сеанси).

ЗАХИСТ ЩІТОК:
- Для зберігання високої якості щіток, кожного разу після користування ними, необхідно обов'язково покласти їх до захисних чохлів (E).

FR RU
EN UK
DE ET
NL LT
IT LV
ES PL
PT CS
EL SK
TR HU
NO BG
SV RO
DA SL
FI SR
AR HR
FA BS

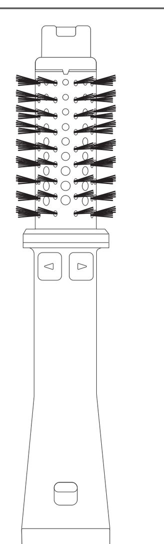

ROTATING BRUSH

www.rowenta.com 1820008130

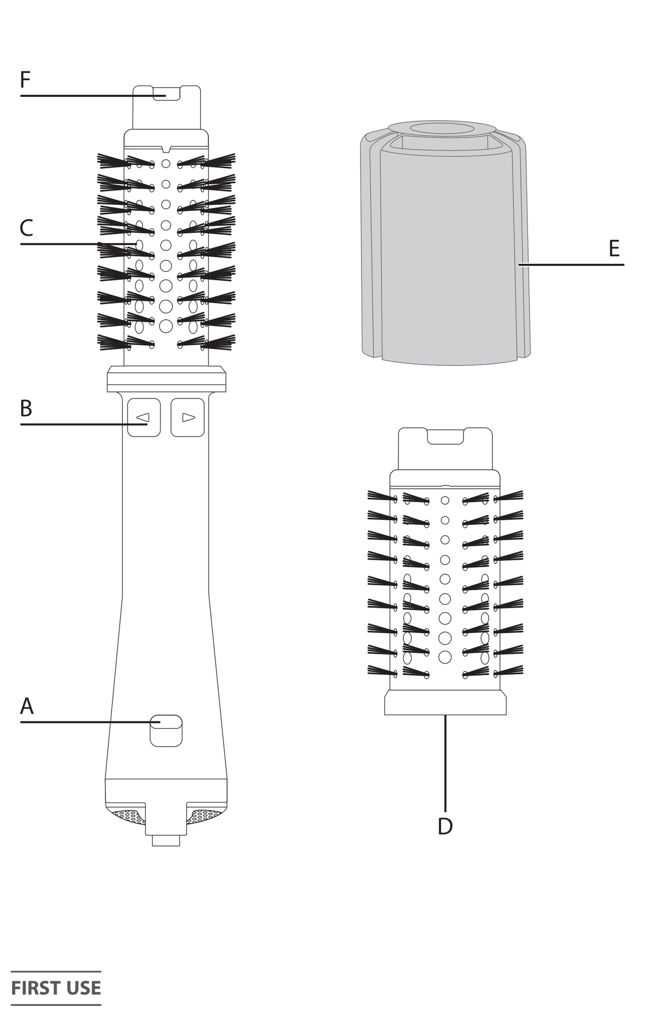

FIRST USE

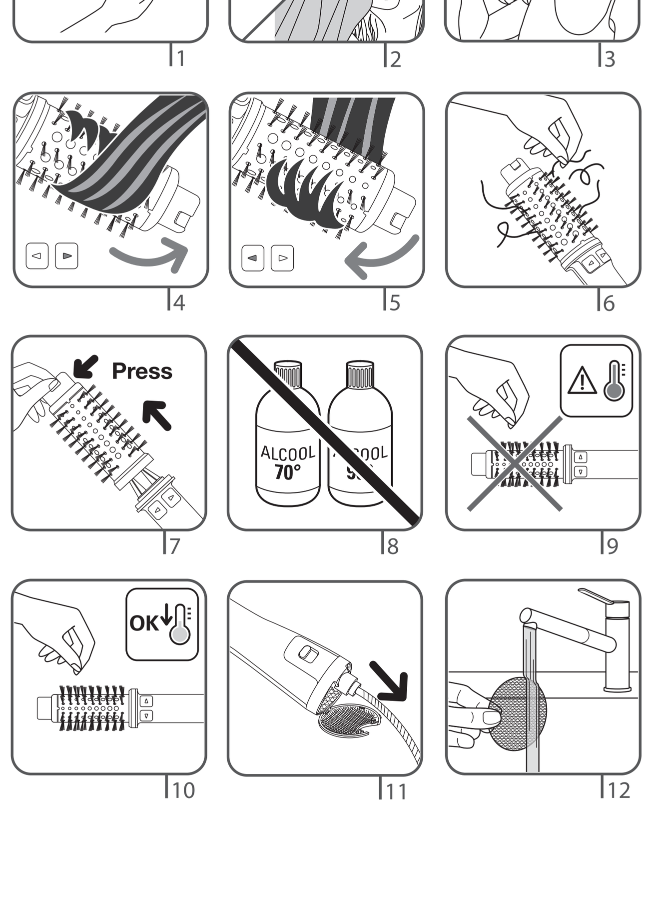

ВСТАНОВЛЕННЯ ТА ЗНІМАННЯ ЩІТОК З ПРИСТРОЮ (7):
НАГАДУВАННЯ: під час роботи насадка (C/D) дуже сильно нагрівається. Знімаючи її, будьте обережні.

ТЕМПЕРАТУРНІ РЕЖИМИ/ ШВИДКІСТЬ ТЕМПЕРАТУРНОГО ПОТОКУ (A):
УВАГА: режим «Холодне повітря» використовують, щоб зафіксувати зачіску наприкінці сушіння.

НАПРЯМ ОБЕРТАННЯ (B):
Ця функція дозволяє автоматично намотати пасмо волосся навколо щітки-для укладання без зусиль.
-Щоб ввімкнути обертання, посуньте перемикач (B) у потрібному напрямку обертання (вправо або вліво).
- Під час укладання тримайте перемикач натиснутим.
- Для зупинки обертання відпустіть перемикач.

ОДНОЧАСНЕ СУШІННЯ І НАДАННЯ ФОРМИ!

ДБАЙМО ПРО ЗАХИСТ ДОВКІЛЛЯ!
ⓘ Ваш прилад містить багато матеріалів, які можуть бути перероблені або повторно використані.
➲ Після закінчення терміну служби приладу здайте його до пункту збору побутових приладів, а за відсутності такого-до авторизованого сервісного центру для його подальшої обробки.

Ці інструкції також доступні на нашому сайті www.rowenta.com.

ET

Lugege enne kasutamist tähelepanelikult läbi nii kasutusjuhend kui ka turvanõuded.

1. KIRJELDUS

A – Sisse- ja väljalülitusnupp, õhuvoolu kiiruse- ning temperatuurisätted
B – Valikulüliti harjade pöörlemissuuna valikuks
C – Peenike hari Looduslike (*sõltuvalt mudelist)
D – Jäme hari Looduslike (*sõltuvalt mudelist)
E – Harjade kaitsekatted (2)
F – Harja lukustus/vallandamisnupp

2. TURVALISUSE NÕUANDED

• Teie turvalisuse tagamiseks vastab seade sellele kohaldatavatele normatiivide le ja seadustele (Madalpingeseadmete, Elektromagnetilise Ühilduvuse ja Keskkonnakaitse kohta käivad direktiivid)
• Seadme tarvikud kuumenevad kasutamise käigus. Vältige nende puutumist naha vastu. Jälgige alati, et seadme toitejuhe ei puutuks mine kunagi selle kuumenevare osadega kokku.
• Kontrollige, et kasutatav võrgupinge vastaks seadme juures nõutavale.
• Valesti vooluvõrku ühendamine võib seadme rikkuda ning sellised vigastused ei käi garantii alla.

• Täiendava kaitse tagamiseks on soovitatav paigaldada vannituba varustavasse vooluahelasse rikkevooluseade, mille nominaalne rikkevool ei ületa 30 mA. Küsige nõu paigaldajalt.

- Põletuste oht. Hoidke seade lastele kättesaamatus kohas, eriti selle kasutamise ja mahajahtumise ajal.
- Ärge kunagi jätke vooluvõrku ühendatud seadet järelevalveta.
- Asetage seade alati koos alusega (kui see on olemas) kuumuskindlale, stabiilsele ja tasasele pinnale.
• Igal juhul tuleb seade paigaldada ja seda kasutada kooskõlas kasutamisriigis kehtiva seadusandlusega.

• HOIATUS! Ärge kasutage seadet vannide, duššide, kraanikausside või muude vett sisaldavate anumate lähedal.

• Seadet ei tohi kasutada isikud (s.h. lapsed), kelle füüsilised ja vaimsed võimed ning meeled on piiratud või isikud, kes seda ei oska või ei tea, kuidas seade toimib, välja arvatud juhul, kui nende turvalisuse eest vastutav isik kas nende järele valvab või on neile eelnevalt seadme tööpõhimõtteid ja kasutamist selgitanud. Ka tuleb valvata selle järele, et lapsed seadmega ei mängiks.

• Kui seadet kasutatakse vannitoas, eemaldage see pärast kasutamist vooluvõrgust, sest vesi võib põhjustada ohtliku olukorra isegi siis, kui seade on välja lülitatud.

• Seadet võivad kasutada lapsed alates 8. eluaastast või vähenenud füüsiliste, sensoorsete või mentaalsete võimetega isikud, samuti isikud kellel puuduvad kogemused ja teadmised, juhul kui neid on seadme ohutu kasutamise osas eelnevalt juhendatud või koolitatud ning nad mõistavad sellest tulenevaid ohte. Lapsed ei tohi seadmega mängida. Lapsed ei tohi seadet järelvalveta puhastada ega hooldada.

• Kui toitejuhe on katki, tuleb ohuolukordade ärahoidmiseks lasta see tootjal, tema müügijärgsel teenindusel või vastavat kvalifikatsiooni omaval isikul välja vahetada.

• Ärge kasutage seadet ning võtke ühendust Volitatud Teeninduskeskusega juhul, kui seade on maha kukkunud või ei tööta korralikult.
• Seade on varustatud kaitse süsteemiga ülekuumenemise vastu. Kui temperatuur tõuseb liiga kõrgele (kuna näiteks tagarest on ummistunud), jääb seade automaatselt seisma: võtke ühendust müügijärgse teenindusega.
• Seade peab olema vooluvõrgust välja võetud: selle puhastamiseks ja hooldu seks, rikke korral, kohe, kui olete selle kasutamise lõpetanud.
• Ärge kasutage seadet, kui toitejuhe on katki.
• Ärge kastke seadet vene ega pange seda voolava vee alla isegi mitte selle puhastamiseks.
• Ärge katsuge seadet niiskete kätega.
• Ärge hoidke seadet korpusest - see on tuline -,vaid käepidemest.
• Seadet ste ps list välja tõmmates ei tohi kinni hoida mitte juhtmest, vaid pistikust.
• Ärge kasutage pikendusjuhet.
• Ärge kasutage seadme puhastamiseks vahendeid, mis võivad selle pinda kriimustada või söövitada.
• Ärge kasutage temperatuuril alla 0°C ja üle 35°C.

GARANTII:

Antud seade on ette nähtud ainult koduseks kasutuseks.
Seda ei tohi tarvitada töövahendina.
Ebaõige kasutamise korral kaotab garantii kehtivuse.

3. SOOVITUSED KASUTAMISEKS

Selleks, et õppida kõiki selle võimalusi täielikult ära kasutama, on vajalikud 2-3 kasutuskorda.

HARIADE KAITSEKATE:
- Harjade tõhususe säilitamiseks pange need pärast iga kasutamist alati kaitsekatte (E) sisse tagasi.

HARIADE SEADME (7) KÜLGE KINNITAMINE IA ÄRAVÕTMINE:
PEA MEELES: Harjad (C/D) kuumenevad kasutamise käigus. Ettevaatust nende äravõtmise!.

TEMPERATUUR/ÕHUVOO KIIRUS (A):
TÄHELEPANU! Külma õhuvoo asendi kasutamine aitab fikseerida soengu juuste kuivatamise lõpul.

PÖÖRLEMISSUUND (B):
Funktsioon võimaldab juuksesalgu automaat selt harja ümber keerata ja lIhtsustab seega soengutegemist. Harja pöörlemapanekuks lükake lülitit (B) soovitud pöörlemise suunas (paremale või vasakule).
- Hoidke lülitit harja kasutamise kestel paigal.
- Pöörlemise peatamiseks laske lüliti lahti.

ÜHEAEGNE KUIVATAMINE JA SOENCiUSSESEADMINE!

AITAME HOIDA LOODUSKESKKONDA!
ⓘ Teie seadmejuures on kasutatud väga mitmeid ümbertöötlemist või kogumist võimalda vaid materjale.
➲ Viige seade kogumispunkti või viimase puudumisel volitatud teeninduskeskusesse, et oleks võimalik selle ümbertöötlemine.

Need juhendid on saadaval meie kodulehel aadressil www.rowenta.com

---

LT

Prieš naudodamiesi aparatu atidžiai perskaitykite naudojimo instrukcijas ir patarimus

1. BENDRAS APRAŠYMAS

A – Įjungimo ir išjungimo mygtukas, oro srauto greičio ir temperatūros padėtys
B – Jepečlų sukimosi krypčių keitiklis
C – mažo skersmens šepetys (*pagal modelį)
D – didelio skersmens Jepetys (*pagal modelį)
E – šepečių apsauginis dėklas (2)
F – šepečio pritvirtinimo / nuėmimo mygtukas

2. SAUGOS NURODYMAI

• Siekiant užtikrinti Jūsų saugumą, šis aparatas pagamintas laikantis taikomų standartų ir teisės aktų (Žemos įtampos, Elektromagnetinio suderinamumo, Aplinkos apsaugos direktyvų...).
• Naudojant aparatą jo dalys labai į kaista. Nesilieskite prie jų. Niekada ne leiskite maitinimo laidui liestis su įkaitusiomis aparato dalimis.
• Patikrinkite, ar Jūsų elektros tinklo įtampa sutampa su nurodytąja ant aparato.
• Bet kokia jungimo klaida gali padaryti nepataisomos žalos, kuriai netaikoma garantija.

• Siekiant papildomos apsaugos, rekomenduojama į vonios elektros grandinę įtraukti liekamosios srovės įtaisą (RCD) su normine liekamąja darbine srove, kuri neviršija 30 mA. Patarimo kreipkitės į asmenį, diegiantį įrangą.

- Nudegimo pavojus. Prietaisą laikykite mažamečiams vaikams nepasiekiamoje vietoje, ypač naudojimo metu ir kai prietaisas paliekamas atvėsti.
- Kai prietaisas yra prijungtas prie elektros maitinimo tinklo, niekada jo nepalikite be priežiūros.
- Visada prietaisą dėkite ant stovo, o jei jo nėra, dėkite ant karščiui atsparaus ir stabilaus, bei lygaus paviršiaus.
• Tačiau aparatas turi būti instaliuotas ir naudojamas laikantis jūsų šalyje galiojančių standartų.

• ĮSPĖJIMAS: negalima naudoti įrenginio šalia vonios, dušo, prausyklės ar kitų indų, kuriuose yra vandens.

• Šis aparatas nėra skirtas naudoti asmenims (taip pat vaikams), kurių fizinės, jutiminės arba protinės galimybės yra ribotos, taip pat asmenims, neturintiems atitinkamos patirties arba žinių, išskyrus tuos atvejus, kai už jų saugumą atsakingi asmenys užtikrina tinkamą priežiūrą arba jie iš anksto gauna instrukcijas dėl šio aparato naudojimo. Vaikai turi būti prižiūrimi, užtikrinant, kad jie nežaistų su aparatu.

• Prietaisą naudojant vonioje, po naudojimo būtina iš elektros lizdo ištraukti prietaiso kištuką, nes buvimas arti vandens kelia pavojų net išjungus prietaisą.

• Šį prietaisą gali naudoti 8 metų bei vyresnio amžiaus vaikai ir sutrikusių fizinių, jutimo ar protinių gebėjimų arba neturintys patirties ir žinių asmenys, jei jie prižiūrimi arba jiems paaiškinama, kaip saugiai naudotis prietaisu, ir jie supranta susijusius pavojus. Vaikams žaisti su prietaisu negalima. Vaikai negali be priežiūros valyti prietaiso arba atlikti jo techninę priežiūrą.

• Jei maitinimo laidas pažeistas, gamintojas, centras, kuris yra įgaliotas atlikti priežiūrą po pardavimo, arba panašios kvalifikacijos asmenys jį turi pakeisti, kad nebūtų pavojaus.

• Ne naudokite aparato ir kreipkitės į centrą, įgaliotą atlikti priežiūrą po pardavimo, jeigu aparatas nukrito ir neveikia kaip paprastai.
• Aparate yra instaliuota karščiui jautri apsaugos sistema. Aparatui perkaitus (pavyzdžiui, dėl užsikimšusių galinių grotelių), aparatas automatiškai išsijungia: kreipkitės į centrą, įgaliotą atlikti priežiūrą po pardavimo.
• Aparatas turi būti išjungtas iš tinklo: prieš jį valant ir atliekant priežiūros darbus, sutrikus veikimui, baigus jį naudoti.
• Ne naudokite aparato, jei laidas pažeistas.
• Nenardinkite jo į vandenį ir neplaukite net valydami.
• Nelaikykite drėgnomis rankomis.
• Nelaikykite už įkaitusio korpuso, bet už rankenos.
• Neišjunkite traukdami už laido, bet ištraukite kištuką iš lizdo.
• Nenaudokite elektrinio ilgiklio.
• Nevalykite su šveiti mui skirtomis ar koroziją sukeliančiomis priemonėmis.
• Nenaudokite esant žemesnei nei 0°C ir aukštesnei nei 35°C temperatūrai.

GARANTIJA:

Jūsų aparatas skirtas tik naudojimui namuose.
Jo negalima naudoti profesiniams tikslams.
Neteisingai naudojant, garantija nebėra taikoma ir tampa negaliojanti.

3. NAUDOJIMO PATARIMAI

Kad išmokumėte idealiai juo naudotis, paprastai reikia laiko (2-3 bandymų).

ŠEPEČIŲ APSAUGINIS DĖKLAS:
-Norėdami išsaugoti .šepečių veiksmingumą. kaskart ba igę naudotis būtinai idėkitejuos į apsauginį dėklą (E).

APARATO ŠEPEČIŲ UŽDĖJIMAS IR NUĖMIMAS (7):
PRIMINIMAS: naudojant aparatą. šepečio priedas (C/D) labai ikaista. Nuimdami ji būkite atsargūs.

TEMPERATŪRA I ORO GREITIS (A):
DĖMESIO: šalto oro kryptimi suformuojama šukuosena baigus džiovinti.

SUKIMO KRYPTIS (B):
Ši funkcija leidžia automatiškai apvynioti pl aukų sruogą apie šepetį, kad galėtumėte suslšukuoti be pastangų.
- Norėdami Uungti sukimo funkciją, pastumkite reguliatorių (B) norima sukimo kryptimi (į kairę arba į dešinę).
- Šukuodamiesi laikykite paspaudę mygtuką.
- Norėdami sustabdyti sukimo funkciją, atleiskite mygtuką

PLAUKŲ DŽIOVINIMAS IR FORMAVIMAS VIENU METU !

PRISIDĖKIME PRIE APLINKOS APSAUGOS!
ⓘ Jūsų aparate yra daug medžiagų, kurias galima pakeisti į pirmines žaliavas arba perdirbti.
➲ Nuneškite jį į surinkimo punktą arba, jei jo nėra, į centrą, kuris yra įgaliotas atlikti priežiūrą, kad aparatas būtų perdirbtas.

Šias instrukcijas taip pat galima rasti ir mūsų svetainėje www.rowenta.com.

LV

Pirms izmantošanas uzmanīgi izlasiet lietošanas instrukciju un arī drošības norādījumus.

1. APRAKSTS

A – Ieslēgšanas/izslēgšanas poga, ātruma un gaisa plūsmas temperatūras režīmi
B – Sukas rotācijas virziena izvēlnes pogas
C – Maza diametra suka (*atkarībā no modeļa)
D – Liela diametra suka (*atkarībā no modeļa)
E – Suku aizsargapvalks (2)
F – Sukas bloķēšanas/atbloķēšanas poga

2. DROŠĪBAS NORĀDĪJUMI

• Jūsu drošībai, šis aparāts atbilst noteiktajām normām un noteikumiem (zemsprieguma direktīva, elektromagnētiskā saderība, apkārtējā vide ...).
• Izmantošanas laikā aparāta piederumi kļūst ļoti karsti. Izvairieties no to saskares ar ādu. Pārliecinieties, lai barošanas kabelis nekad neatrastos kontaktā ar karstām aparāta daļām.
• Pārliecinieties, ka elektroinstalāciju spriegums atbilst jūsu aparāta parametriem.
• jebkura nepareiza pieslēgšana var izraisīt neatgriezeniskus bojājumus, kurus garantija nesedz.

• Papildu aizsardzībai elektriskajā ķēdē, kas apgādā vannas istabu, ieteicams uzstādīt paliekošās strāvas ierīci (RCD), kuras paliekošās darbības strāva nepārsniedz 30 mA. Palūdziet uzstādītāja padomu.

- Apdedzināšanās draudi. Uzglabāt ierīci bērniem nepieejamā vietā, jo īpaši tās lietošanas un atdzesēšanas laikā.
- Nekad neatstāt ierīci bez uzraudzības, kad tā pievienota barošanas avotam.
- Vienmēr novietot ierīci uz karstumizturīgas, stabilas un līdzenas virsmas kopā ar paliktni, ja tāds ir iekļauts komplektācijā.
• Ierīces uzstādīšana un izmantošana jāveic saskaņā ar jūsu valstī spēkā esošajiem standartiem.

• BRĪDINĀJUMS: neizmantojiet šo ierīci vannas, dušas, baseinu vai citu tvertņu, kas satur ūdeni, tuvumā.

• šo aparātu nav paredzēts izmantot personām (ieskaitot bērnus), kuru fiziskās, sensorās vai garīgās spējas ir ierobežotas, vai personām, kurām trūkst pieredzes vai zināšanu, izņemot gadījumus, kad par viņu drošību atbildīga persona ierīces izmantošanas laikā šīs personas uzrauga vai ir sniegusi informāciju par ierīces izmantošanu. Pieskatiet bērnus un pārliecinieties, ka tie nespēlējas ar aparātu.

• Ja ierīce tiek izmantota vannas istabā, pēc lietošanas atvienojiet to no strāvas, jo ūdens tuvums rada briesmas pat, ja ierīce ir izslēgta.

• Šo ierīci var lietot bērni no 8 gadu vecuma un cilvēki ar ierobežotām fiziskām, sensorām vai garīgām spējām, kā arī tādi, kam trūkst pieredzes un zināšanu, ja vien viņi darbojas kādas citas, par viņu drošību atbildīgas personas uzraudzībā vai ir saņēmuši norādījumus attiecībā uz to, kā šo ierīci droši lietot, un apzinās ar to saistītos riskus. Bērni ar šo ierīci nedrīkst spēlēties, kā arī bez uzraudzības veikt tās tīrīšanu un apkopi.

• Ja barošanas vads ir bojāts, tas jāaizvieto ražotājam, garantijas apkalpošanas servisam vai personai ar lidzīgu kvallfikāciju, lai izvairītos no iespējamām briesmām.

• Neizmantojiet aparātu un sazinieties ar autorizēto servisu, ja jūsu ierīce ir nokritusis zemē un/vai tā darbojas ar traucējumiem.
• Aparāts ir aprīkots ar termiskās drošības sistēmu. Pārkaršanas gadījumā (kas notikusi, piemēram, aizmugures režģa aizsērēšanas dēļ) sazinieties ar tehniskās apkopes centru.
• Aparāts jāizslēdz: pirms tīrīšanas un apkopes, nepareizas funkcionēšanas gadījumā, tiklīdz Jūs esat beidzis to lietot.
• Nelietojiet, ja bojāts strāvas vads.
• Nemērciet ūdenī vai ne lieciet zem tekoša ūdens pat tīrīšanas nolūkā.
• Neturiet to mitrās rokās.
• Neturiet aiz korpusa, kas ir karsts, bet aiz roktura.
• Neatvienojiet no strāvas, raujot aiz vada, bet gan velkot aiz kontaktdakšas
• Neizmantojiet elektrisko pagarinātāju.
• Netīriet ierīci ar abrazīviem vai korozīviem līdzekliem.
• Nelietojiet to pie temperatūras, kas zemāka par 0°C un augstāka par 35°C.

GARANTIJA:

Šis aparāts ir paredzēts lietošanai tikai mājas apstākļos. To nedrīkst izmantot profesionālos nolūkos. Nepareizas izmantošanas gadījumā garantija kļūst par nederīgu un spēkā neesošu.

3. IZMANTOŠANAS PADOMI

Lai iemācītos izmantot ierīci, ir nepieciešama apmācība (2-3 seansi).

SUKU AIZSARGAPVALKS:
- Lai saglabātu suku efektivitāti, pēc katras lietošanas obligāti novietojiet tās aizsargierīcē (E).
IERĪCES SUKU (J) UZSTĀDĪŠANA UN NOŅEMŠANA (7):
ATGĀDINĀJUMS: lietošanas laikā uzgalis (C/D) ļoti uzkarst. Esiet uzmanīgi noņemot to.

TEMPERATŪRA / GAISA PLŪSMAS ĀTRUMS (A):
UZMANĪBU: aukstā gaisa režīms paredzēts frizūras nostiprināšanai žāvēšanas beigās.

ROTĒŠANAS VIRZIENS (B):
Šī funkcija ļauj Jums automātiski aptīt matu šķipsnas ap ķemmi, lai veiktu matu ieveidošanu bez piepūles.
- Lai sāktu ķemmes rotēšanos, nospiediet rotēšanas pogu (B) vēlamā rotēšanas virzienā (pa labi vai pa kreisi).
- Turiet rotēšanas pogu matu ieveidošanas laikā.
- Lai apturētu rotēšanu, atlaidiet rotēšanas pogu.

ŽĀVĒŠANA UN FRIZŪRAS VEIDOŠANA VIENLAICĪGI !

PIEDALĪSIMIES VIDES AIZSARDZĪBĀ
ⓘ Ierīces ražošanā izmantoti vairāki materiāli, kas ir lietojami atkārtoti vai otreiz pārstrādājami.
➲ Nododiet ierīci elektroierīču savākšanas punktā vai autorizētā servisa centrā, lai nodrošinātu tās pārstrādi.

Šīs instrukcijas ir pieejamas arī mūsu mājas lapā www.rowenta.com.

PL

Należy przeczytać uważnie instrukcje obsługi oraz zalecenia bezpieczeństwa przed pierwszym użyciem.

1. OPIS OGÓLNY

A – Przycisk start / stop, regulacja prędkości & temperatury przepływu powietrza
B – Przełęcznik kierunku obrotów szczotki
C – Szczotka o małej średnicy (*zależnie od modelu)
D – Szczotka o dużej średnicy (*zależnie od modelu)
E – Zabezpieczenia (2) szczotek
F – Przycisk blokowania/odblokowywania szczotki

2. ZALECENIA BEZPIECZEŃSTWA

• Dla Twojego bezpieczeństwa, urządzenie to spełnia wymogi obowiązujących norm i przepisów (Dyrektywy Niskonapięciowe, przepisy z zakresu kompatybilności elektromagnetycznej, normy środowiskowe ...).
• W czasie używania urządzenia, jego akcesoria bardzo się nagrzewają. Unikaj kontaktu ze skórą.
Dopilnuj, aby kabel zasilający nigdy nie dotykał nagrzanych części urządzenia.
• Sprawdź, czy napięcie Twojej instalacji elektrycznej odpowiada napięciu urządzenia.
• Każde nieprawidłowe podłączenie może spowodować nieodwracalne szkody, które nie są pokryte gwarancją.

• Wskazane jest dodatkowe zabezpieczenie instalacji elektrycznej w łazience za pomocą wyłącznika różnicowoprądowego o czułości nie większej niż 30 mA. O dokładne wskazówki należy zwrócić się do elektryka.

- Ryzyko poparzeń. Przechowuj urządzenie poza zasięgiem małych dzieci, szczególnie podczas używania i chłodzenia.
- Gdy urządzenie jest podłączone do zasilania, nigdy nie pozostawiaj go bez nadzoru.
- Zawsze umieszczaj urządzenie na podstawie, jeśli taka jest, znajdującej się na stabilnej, płaskiej, żaroodpornej powierzchni.
• Instalacja urządzenia i jego użycie muszą być zgodne z normami obowiązującymi w Twoim kraju.

• OSTRZEŻENIE: nie należy używać urządzenia w pobliżu wanny, prysznica, basenu i innych zbiorników wodnych.

• Urządzenie to nie powinno być używane przez osoby (w tym przez dzieci), których zdolności fizyczne, sensoryczne lub umysłowe są ograniczone, ani przez osoby nie posiadające odpowiedniego doświadczenia lub wiedzy, chyba że osoba odpowiedzialna za ich bezpieczeństwo nadzoruje ich czynności związane z używaniem urządzenia lub udzieliła im wcześniej wskazówek dotyczących jego obsługi. Należy dopilnować, aby dzieci nie wykorzystywały urządzenia do zabawy.

• Jeżeli korzystasz z urządzenia w łazience, po każdym użyciu pamiętaj o odłączeniu go od źródła zasilania. Ze względu na bliskość wody, istnieje ryzyko porażenia prądem, nawet jeżeli urządzenie jest wyłączone.

• Urządzenie może być używane przez dzieci powyżej 8 roku życia oraz osoby o ograniczonych zdolnościach fizycznych, czuciowych i umysłowych oraz osoby nieposiadające stosownego doświadczenia lub wiedzy wyłącznie pod nadzorem albo po otrzymaniu instrukcji dotyczących bezpiecznego korzystania z urządzenia. Dzieci nie powinny wykorzystywać urządzenia do zabawy. Czysz-czenia oraz czynności konserwacyjne nie powinny być przeprowadzane przez dzieci bez nadzoru dorosłych.

• W razie uszkodzenia przewodu zasilającego, powinien on być wymieniony u producenta, w punkcie serwisowym lub przez osoby o równoważnych kwalifikacjach, w celu uniknięcia zagrożenia.

• Nie używaj urządzenia i skontaktuj się z Autoryzowanym Punktem Serwisowym, gdy: urządzenie upadło lub nie funkcjonuje prawidłowo.
• Urządzenie jest wyposażone w zabezpieczenie termiczne. W razie przegrzania (spowodowanego, na przykład, zabrudzeniem tylnej kratki) urządzenie wyłączy się automatycznie. Zgłoś się do centrum obsługi serwisowej.
• Urządzenie powinno być odłączane od źródła zasilania: przed myciem i konserwacją, w przypadku nieprawidłowego działania, zaraz po zakończeniu jego używania.
• Nie używaj urządzenia jeśli kabel jest uszkodzony
• Nie zanurzaj urządzenia w wodzie ani nie wkładaj go pod bieżącą wodę, nawet w celu jego umycia.
• Nie trzymaj urządzenia mokrymi rękoma.
• Nie trzymaj urządzenia za gorącą obudowę, ale za uchwyt.
• Aby wyłączyć urządzenie z sieci, nie pociągaj za kabel, ale za wtyczkę.
• Nie stosuj przedłużaczy elektrycznych.
• Do mycia nie używaj produktów szorujących lub powodujących korozję.
• Nie używaj w temperaturze poniżej 0°C i powyżej 35°C.

GWARANCJA:

Twoje urządzenie przeznaczone jest wyłącznie do użytku domowego. Nie może być stosowane do celów profesjonalnych. Gwarancja traci ważność w przypadku niewłaściwego użytkowania urządzenia.

3. ZALECENIA UZYTKOWANIA

Zazwyczaj potrzebne jest użycie urządzenia 2 lub 3 razy, zanim zacznie się posługiwać urządzeniem perfekcyjnie.

ZABEZPIECZENIE SZCZOTEK:
- Aby zachować skuteczność działania szczotek, należy je obowiązkowo umieszczać w osłonach (E), po każdym użyciu.

MONTAŻ I ZDEJMOWANIE SZCZOTEK Z URZĄDZENIA (7):
UWAGA: Szczotka(C/D)nagrzewa się podczas użytkowania. Przy jej ściąganiu należy zachować uwagę.

TEMPERATURA L PRĘDKOŚC POWIETRZA (A):
UWAGA: pozycja „zimne powietrze" służy do utrwalania fryzury pod koniec suszenia.

KIERUNEK OBROTÓW (B):
Funkcja umożliwia automatyczne nawijanie kosmyka włosów dookoła szczotki, umożliwiając łatwe szczotkowanie.
- Aby włączyć obroty, należy nacisnąć przełącznik (B) w wybranym kierunku obrotów (prawo lub lewo).
-Przytrzymać przycisk w czasie szczotkowania
-Aby zatrzymać obroty, należy zwolnić przycisk.

RÓWNOCZESNE SUSZENIE I UKŁADANIE.

BIERZMY CZYNNY UDZIAŁ W OCHRONIE ŚRODOWISKA.
ⓘ Twoje urządzenie jest zbudowane z materiałów, które mogą być poddane ponownemu przetwarzaniu lub recyklingowi.
➲ W tym celu należy je dostarczyć do wyznaczonego punktu zbiórki. Nie należy go umieszczać z innymi odpadami komunalnymi.

Instrukcja dostępna jest także na stronie internetowej: www.rowenta.com.

CS

Přečtěte si pozorně návod k použití a bezpečnostní instrukce před tím, než přístroj poprvé použijete.

1. OBECNÝ POPIS

A – Tlačítko zapnout / vypnout, nastavení rychlosti a teploty proudu vzduchu
B – Volič směru otáčení kartáče
C – Kartáč o průměru 3 cm (*podle modelu)
D – Kartáč o průměru 5 cm (*podle modelu)
E – Ochranný kryt pro oba výměnné kartáče
F – Tačítko pro nasazení a vyjmutí kartáče

2. BEZPEČNOSTNÍ RADY

• V zájmu vaší bezpečnosti je tento přístroj ve shodě s použitelnými normami a předpisy (směrnice o nízkém napětí, elektromagnetické kompatibilitě, životním prostředí...).
• Během používání je příslušenství přístroje velice horké. Vyvarujte se jeho styku s pokožkou. Dbejte, aby se elektrické napájení a šňůra nikdy nedotýkaly horkých částí přístroje.
• Přesvědčte se, zda napětí ve vaší elektrické zásuvce odpovídá napětí vašeho přístroje.
• Při jakémkoli chybném připojení k síti může dojít k nevratnému poškození přístroje, na které se nevztahuje záruka.

• V zájmu ochrany dále doporučujeme instalovat do elektrického obvodu k napájení koupelny zařízení pro zbytkový proud s nominálním zbytkovým provozním proudem nižším než 30 mA. Instalaci konzultujte s elektroinstalatérem.

- Riziko popálení. Přístroj udržujte mimo dosah malých dětí, zejména během používání a ochlazování.
- Nikdy nenechávejte přístroj bez dozoru, pokud je připojen k přívodu energie.
- Přístroj spolu s případným stojanem pokládejte na tepelně odolný, stabilní a rovný povrch.
• Instalace vašeho přístroje musí splňovat podmínky norem platných ve vaší zemi.

• VÝSTRAHA: Nepoužívejte tento spotřebič v blízkosti van, sprch, umyvadel nebo jiných nádob s vodou.

• Tento přístroj není určen k tomu, aby ho používaly osoby (včetně dětí) jejichž fyzické, smyslové nebo duševní schopnosti jsou snížené, nebo osoby bez patřičných zkušeností nebo znalostí, pokud na ně nedohlíží osoba odpovědná za jejich bezpečnost. Na děti je třeba dohlížet, aby si s přístrojem nehrály.

• Používáte-li spotřebič v koupelně, po použití jej neprodleně vypojte ze zásuvky, protože blízkost vody představuje nebezpečí i v případě, že je spotřebič vypnutý.

• Tento spotřebič smí být používán dětmi ve věku od 8 let, stejně jako osobami se sníženými fyzickými, smyslovými nebo duševními schopnostmi nebo bez zkušeností a znalostí, pokud jsou pod dohledem nebo byly instruovány o bezpečném použití spotřebiče a chápou rizika, k nimž může dojít. Děti si se spotřebičem nesmějí hrát. Čištění a uživatelskou údržbu nesmí provádět děti bez dozoru.

• V případě, že je napájecí šňůra poškozená, nechte ji z bezpečnostních důvodů vyměnit u výrobce, v autorizované záruční a pozáruční opravně, případně opravu svěřte osobě s odpovídající kvalifikací.

• Přístroj nepoužívejte a obraťte se na autorizované servisní středisko, pokud:
- přístroj spadl na zem
- přístroj řádně nefunguje
• Tento přístroj je vybaven tepelnou pojistkou. V případě přehřátí (způsobeného např. zanesením výstupové mřížky) se přístroj automaticky vypne: obraťte se na autorizovanou záruční a pozáruční opravnu.
• Přístroj musí být odpojen:
- před jeho čištěním a údržbou,
- v případě jeho nesprávného fungování,
- a jakmile jste jej přestali používat.
• Přístroj nepoužívejte, je-li poškozený elektrický napájecí kabel
• Přístroj neponořujte do vody (ani při jeho čištění)
• Přístroj nedržte vlhkýma rukama.
• Přístroj držte pouze za rukojeť, tělo přístroje může být horké.
• Při odpojování ze sítě netahejte za přívodní šňůru, ale za zástrčku
• Nepoužívejte elektrický prodlužovací kabel.
• K čištění nepoužívejte brusné prostředky nebo prostředky, které mohou způsobit korozi.
• Přístroj nepoužívejte při teplotách nižších než 0°C a vyšších než 35°C.

ZÁRUKA:

Tento přístroj je určen výhradně pro použití v domácnosti. Přístroj není určen k používání v komerčních provozech. V případě nesprávného použití přístroje zaniká záruka.

3. RADY OHLEDNĚ POUŽÍVÁNÍ

Je normální, že budete tento přístroj bezchybně ovládat po 2 až 3 pokusech.

OCHRANNÝ KRYT PRO OBA KARTÁČE:
- Kartáče ukládejte do ochranného krytu (E) po každém použití.

NASAZENÍ A SNÍMÁNÍ KARTÁČŮ PŘÍSTROJE (7):
PŘIPOMENUTÍ: Při používání je kartáč (C/D) velmi horký. Při jeho vyjmutí dávejte pozor.

TEPLOTA / RYCHLOSTI VZDUCHU (A):
POZOR: poloha studeného vzduchu slouží k zafixování účesu na konci sušení.

SMĚR OTÁČENÍ (B):
Tato funkce vám umožňuje natočit automaticky pramen vlasů na kartáč tak, abyste mohli provádět vyčesávání bez námahy.
- Pro spuštění otáčení stiskněte volič (B) v požadovaném směru otáčení (vpravo nebo vlevo).
- Během vyčesávání držte volič stisknutý
- Uvolněte stisk, chcete-li otáčení zastavit.

SOUČASNÉ SUŠENÍ A TVAROVÁNÍ

5. PODÍLEJME SE NA OCHRANĚ ŽIVOTNÍHO PROSTŘEDÍ!
ⓘ Vás přístroj obsahuje četné materiály, které lze zhodnocovat nebo recyklovat.
➲ Svěřte jej sběrnému místu nebo, neexistuje-li, smluvnímu servisnímu středisku, kde s ním bude naloženo odpovídajícím způsobem.

Tyto instrukce jsou k nahlédnutí také na našich stránkách www.rowenta.com

---

SK

Prečítajte si pozorne návod na použitie pred tým, než prístroj prvýkrát použijete.

1. OBECNÝ POPIS

A – Tlačidlo Zapnúť/Vypnúť, rýchlostné a teplotné polohy pre prúd vzduchu
B – Volič regulácie rýchlosti otáčania kief
C – Kefa s malým priemerom (*v závislosti od modelu)
D – Kefa s veľ'kým priemerom (*v závislosti od modelu)
E – Ochranný kryt kefy
F – Ovládač zaistenia/odistenia kefy

2. BEZPEČNOSTNÉ POKYNY

• Aby bola zabezpečená vaša bezpečnosť, tento prístroj zodpovedá platným normám a predpisom (smerniciam o nízkom napätí, o elektromagnetickej kompatibilite, o životnom prostredí. ..)
• Pri používaní sa príslušenstvo prístroja veltni zohrieva. Dbajte na to, aby sa nedostalo do kontaktu s pokožkou. Ubezpečte sa, aby sa napájací kábel nikdy nedotýka teplých častí prístroja.
• Skontrolujte, či napätie vašej elektrickej inštalácie zodpovedá napätiu vášho prístroja.
• Akékolvek nesprávne zapojenie môže spôsobiť nenávratné škody, na ktoré sa záruka nevzťahuje.

• Ako dodatočnú ochranu vám odporúčame inštalovať do elektrickej siete napájajúcej kúpeľňu zvyškové prúdové zariadenie (RCD), ktoré znižuje zvyškový prevádzkový prúd na maximálne 30 mA. Požiadajte o radu svojho elektrikára.

- Nebezpečenstvo popálenia. Spotrebič držte mimo dosah malých detí, najmä počas používania a chladnutia.
- Keď je spotrebič pripojený k zdroju napájania, nikdy ho nenechávajte bez dozoru.
- Spotrebič umiestnite vždy na stojan, ak nie je k dispozícii, na tepelne odolný a stabilný rovný povrch.
• Inštalácia prístroja a jeho používanie musia byť v súlade s normami platnými vo vašom štáte.

• VAROVANIE: nepoužívajte toto zariadenie v blízkosti vaní, spŕch, umývadiel či iných nádob obsahujúcich vodu.

• Tento prístroj nesmú používať osoby (vrátane deti), ktoré majú zníženú fyzickú, senzorickú alebo mentálnu schopnosť, alebo osoby, ktoré nemajú na to skúsenosti alebo vedomosti, okrem pripadov, keď im pri tom pomáha osoba zodpovedná za ich bezpečnosť, dozor alebo osoba, ktorá ich vopred pouči o používaní tohto prístroja. Je vhodné dohliadať na deti, aby ste si boli istí, že sa s týmto prístrojom nehrajú.

• Keď zariadenie používate v kúpeľni, po použití ho odpojte z elektrickej siete, keďže blízkosť vody predstavuje riziko aj vtedy, keď je zariadenie vypnuté s týmto prístrojom nehrajú.

• Toto zariadenie môže byť používané deťmi od veku 8 rokov a osobami so zníženými fyzickými, zmyslovými alebo mentálnymi schopnosťami, alebo osobami s nedostatkom skúseností a vedomostí, ak sú pod dohľadom alebo boli oboznámené s bezpečným použitím tohto zariadenia a rozumejú možným rizikám. Deti si so spotrebičom nesmú hrať. Čistenie a používateľskú údržbu nesmú vykonávať deti bez dozoru.

• Ak je napájací kábel poškodený, je potrebné, aby ho vymenil výrobca, jeho zákaznícky servis alebo osoby s podobnou kvalifikáciou, aby sa predišlo nebezpečenstvu.

• Prístroj nepoužívajte a obráťte sa na autorizované servisné stredisko, ak : prístroj spadol, ak normálne nefunguje.
• Tento prístroj je vybavený tepelným bezpečnostným systémom. V prípade prehriatie (spôsobeného, napríklad znečistením zadnej mriežky) sa prístroj automaticky vypne: obráťte sa na zákaznícky servis.
• Prístroj je potrebné odpojiť z elektrickej siete: pred čistením a údržbou, v prípade, že dôjde k prevádzkovým poruchám a keď ste ho prestali používať.
• Prístroj nepoužívajte, ak je poškodený napájací kábel.
• Neponárajte ho do vody, ani ak by ste ho chceli očistiť.
• Nechytajte ho vlhkými rukami.
• Prístroj nechytajte za teplú časť, ale za rukoväť.
• Pri odpájaní z elektrickej siete neťahajte za napájací kábel, ale za zástrčku.
• Nepoužívajte elektrickú predlžovaciu šnúru.
• Nečistite ho drsnými ani korózným prostriedkami.
• Nepoužívajte ho v prípade, že teplota v interiéri klesla pod 0°C alebo vystúpila nad 35°C.

ZÁRUKA:

Tento prístroj je určený na bežné domáce použitie.
Nemôže sa používať na profesionálne účely.
V prípade, že sa prístroj nesprávne používať, záruka stráca platnosť.

3. RADY TÝKAJÚCE SA POUŽÍVANIA

Je normálne, že tento výrobok budete bezchybne ovládať až po 2-3 použitiach.

OCHRANA KIEF:
- Aby si kefy zachovali svoju účinnosť, vracajte ich zásadne vždy do puzdra (E) po každom použití.

NASADENIE A SNÍMANIE KIEF PRÍSTROJA (7):
UPOZORNENIE: Príslušenstvo kefy (C/D) sa počas používania zohrieva. Dávajte preto pozor pri jeho skladaní.

RÝCHLOSTI OTÁČANIA (A):
UPOZORNENIE: poloha „studený vzduch" slúži na zafixovanie účesu po vysušení vlasov.

SMER OTÁČANIA (B):
Táto funkcia Vám umožňuje nakrútiť automaticky prameň vlasov na kefu tak, aby ste mohli vykonávať vyčesávanie bez námahy.
- Pre spustenie otáčania stlačte volič (B) v požadovanom smere otáčania (vpravo alebo vľavo).
-Počas vyčesávania držte volič stlačený.
- uvolnite stlačenie, ak chcete otáčanie zastaviť.

SÚČASNÉ SUŠENIE A TVAROVANIE!

PRISPEJME K OCHRANE ŽIVOTNÉHO PROSTREDIA!
ⓘ Tento prístroj obsahuje veľa zhodnotiteľných alebo recyklovateľných materiálov.
➲ Odovzdajte ho na zberné miesto, alebo ak takéto miesto chýba, tak autorizovanému servisnému stredisku, ktoré zabezpečí jeho likvidáciu.

Tieto inštrukcie sú dostupné aj na našich webstránkach www.rowenta.com.

HU

Használat előtt olvassa el figyelmesen a használati útmutatót és a biztonsági előírásokat.

1. ÁLTALÁNOS LEÍRÁS

A – Indító/leállító gomb, sebességfokozatok & az áramló levegő hőmérséklete
B – Kefeforgás irányválasztója
C – Kis átmérőjű kefe (*modelltől függően)
D – Nagy átmérójű kefe (*modelltől függően)
E – Kefevédő tok
F – Kefe záró / kioldó gomb

2. BIZTONSÁGI TANÁCSOK

• Az Ön biztonsága érdekében ez a készülék megfelel a hatályos szabványoknak és szabályozásoknak (kisfeszültségre, elektromágneses kompatibilitásra, környezetvédelemre stb. vonatkozó irányelvek).
• Használat során a készülék tartozékai felforrósodnak. Kerülje a bőrrel való érintkezést. Mindig bizonyosodjon meg arról, hogy a tápkábel nem érintkezik a készülék meleg részeivel.
• Ellenőrizze, hogy elektromos hálózatának feszültsége megegyezik a készülék tápfeszültségével.
• Minden csatlakoztatási hiba javíthatatlan károkat okozhat, amelyeket a garancia nem fed.

• A fokozott biztonság érdekében javasoljuk, hogy szereltessen be fürdőszobájába 30 mA-t meg nem haladó RCD áramkört. További információért forduljon szerelőhöz.

- Égésveszély. A készüléket tartsa távol kisgyermekektől, elsősorban használat és lehűlés közben.
- Miután a készüléket az áramellátáshoz csatlakoztatta, soha ne hagyja felügyelet nélkül.
- A készüléket, ha van, mindig az állványra helyezze, és hőálló, stabil felületre.
• Ugyanakkor a készülék beszerelése és használata eleget kell tegyen az országában hatályos szabványoknak.

• FIGYELEM: ne használja a készüléket fürdőkád, zuhanyzók, mosdók és egyéb, vizet tartalmazó edények közelében!

• Tilos a készülék használata olyan személyeknek (beleértve a gyerekeket is), akiknek fizikai, érzékelési
vagy szellemi képességeik korlátozottak, valamint olyan személyeknek, akik nem rendelkeznek a készülék használatára vonatkozó gyakorlattal vagy ismeretekkel. Kivételt képeznek azok a személyek,
akire egy, a bitonságukért felelős személy felügyel, vagy akikkel ez a személy előzetesen ismertette a készülék használatára vonatkozó utasításokat. A gyerekek ne játsszanak a ké-szülékkel.

• Ha a készüléket fürdőszobában használja, használat után húzza ki, mivel a víz közelsége még akkor is veszélyt jelent, ha a készülék ki van kapcsolva.

• A készüléket 8 év feletti gyermekek és csökkentett fizikai, érzékszervi vagy mentális képességekkel rendelkező, illetve gyakorlat és tudás nélküli személyek csak felügyelet mellett, illetve akkor használhatják, ha útmutatást kaptak a készülék biztonságos használatáról és megismerték a velük járó veszélyeket. A gyerekek soha ne játsszanak a készülékkel A gyerekek felügyelet nélkül soha ne végezzenek tisztítást vagy karbantartást a készüléken!

• Abban az esetben, ha a tápkábel megsérül, ezt a gyártónak, az ügyfélszolgálat alkalmazottjának, vagy egy hasonló képzettségű szakembernek kell kicserélnie, a balesetek elkerülése érdekében.

• A következő esetekben ne használja a készüléket, és vegye fel a kapcsolatot egy hivatalos szervizközponttal: ha a készülék leesett és hibásan müködik.
• A készülék hővédelmi rendszerrel van ellátva. Túlmelegedés esetén (például a hátsó rács eldugulása következtében) a készülék automatikusan kikapcsol: forduljon a szervizközponthoz.
• Húzza ki a készülék csatlakozódugaszát a következő esetekben: tisztítás és karbantartás előtt, működési rendellenesség esetén, amint befejezte használatát
• Ne használja a készüléket, ha a tápkábel megsérült.
• Ne merítse vízbe és ne tartsa víz alá, még tisztítás esetén sem.
• Ne fogja meg nedves kézzel.
• Ne a borításánál (amely felmelegedhet), hanem a fogantyújánál fogva nyúljon a készülékhez.
• Áramtalanításkor ne a kábelnél fogva, hanem a dugasznál fogva húzza ki a készüléket.
• Ne használjon elektromos hosszabbítót.
• Ne tisztítsa súroló vagy maró hatású termékekkel.
• Ne használja 0°C alatti vagy 35°C feletti hőmérsékleteken.

GARANCIA:

A készülék kizárólag otthoni használatra alkalmas. Nem használható professzionális célokra. A garancia érvényét veszti nem megfelelő használat esetén.

3. HASZNÁLATI TANÁCSOK

Egy kis idő (2-3 alkalom) szükséges ahhoz, hogy tökéletesen elsajátítsa az alkalmazását.

KEFE VÉDŐK:
- A kefék hatékonyságának megőrzése végett tegye minden egyes használat után feltétlenül vissza őket a védőjükbe (E).

A KEFÉK BEHELYEZÉSE ÉS KIEMELÉSE A KÉSZÜLÉKBÓL (7):
FIGYELEM: A kefe (C/D) a használat során nagyon felmelegszik. Eltávolításakor járjon el körültekintően.

HÓMÉRSÉKLET/A LÉGÁRAM SEBESSÉGE (A):
FIGYELEM: a hideg levegő állás a frizurának a szárítás végén történő rögzítésére szolgál.

FORGÁSIRÁNY (B):
Ez a funkció lehetővé teszi a hajtincs automatikus felcsavarását a kefére, hogy a hajformázást a legkisebb fáradság nélkül elvégezhesse.
- A forgás beindításához nyomja a (B) gombot a kívánt forgásirányba (jobbra vagy balra).
-A beszárítás alatt tartsa lenyomva.
-A forgás leállításához engedje el a gombot.

EGYIDEJŰ SZÁRÍTÁS ÉS HAJFORMÁZÁS.

VEGYÜNK RÉSZT A KÖRNYEZETVÉDELEMBEN!
ⓘ Az Ön készüléke számos értékesíthető vagy újrahasznosítható anyagot tartalmaz.
➲ A megfelelő kezelés végett, készülékét adja le egy gyűjtőhelyen vagy, ennek hiányában, egy hivatalos szervizközpontban.

Ezen útmutatások weboldalunkon is elérhetők: www.rowenta.com.

BG

Преди употреба прочетете внимтелно инструкцията 3а пол3ване, както и ука3анията 3а бе3опасносг.

1. ОПИСАНИЕ

A – Бутон старт/стоп, положения за скорост & температура на въздушния поток
B – Бутон за регулиране скоростта на въртене на четките
C – Малка четка (*в зависимост от модела)
D – Голяма четка (*в зависимост от модела)
E – защитно капаче на четката
F – Бутон за блокиране / освобождаване

2. ПРЕПОРЪКИ 3д БЕЗОПАСНОСТ

• За вашата безопасност този уред съответства на стандартите и на действащата нормативна уредба (Нисковолтова директива, Директива за електромагнитна съвместимост, Директива за опазване на околната среда и др.).
• Приставките на уреда се нагряват силно по време на работа. Избягвайте контакт с кожата. Уверете се, че захранващият кабел не се допира до горещите части на уреда.
• Проверете дали захранването на уреда отговоря на електрическата ви мрежа. Неправилното захранване може да причини необратими повреди, които не се покриват от гаранцията.

• За допълнителна защита, монтирането на устройство за диференциална защита (УДЗ), което има номинален остатъчен ток, ненадвишаващ 30 mA, се препоръчва при електрозахранване на банята. онсултирайте се техник.

- Опасност от изгаряне. Дръжте уреда далеч от деца, особено по време на употреба и докато се охлади.
- Никога не оставяйте уреда без надзор когато е включен в електрозахранването.
- Винаги поставяйте уреда със стойката (ако има такава) върху огнеупорна, стабилна и равна повърхност.
• И нсталирането на уреда и използването му трябва да отговарят на действащите стандарти във вашата държава.

• ПРЕДУПРЕЖДЕНИЕ: не използвайте този уред близо до вани, душове, басейни или други съдове, съдържащи вода.

• Уредът не е предвиден да бъде използван от лица (включително от деца), чиито физически, сетивни или умствени способности са ограничени, или лица без опит и знания освен ако отговорно за тяхната безопасност лице наблюдава и дава предварителни указания относно ползването на уреда. Наглеждайте децата, за да се уверите, че не играят с уреда.

• Когато уредът се използва в баня, изключете го от контакта на електрическата мрежа след употреба, тъй като близостта с вода представлява риск, дори ако самият уред е изключен от бутона.

• Този уред може да се използва от деца над 8 години и лица с ограничени физически, сетивни или умствени способности, или лица без опит и знания, ако са поставени под наблюдение или бъдат инструктирани за безопасната му употреба, и разбират опасностите. С уреда не трябва да си играят деца. Да не се извършва почистване и поддръжка от деца, оставени без надзор.

• Ако захранващият кабел е повреден, зада избегнете всякакви рискове, той трябвада бъде сменен от производителя, от сервиза за гаранционно обслужване или от лица със сходна квалификация.

• Не използвайте уреда и се свържете с одобрен сервизен център, в случай че уредът е падал или не работи нормално.
• Уредът притежава система за защита от прегряване. В случай на прегряване, дължащо се например на замърсяване на задната решетка, уредът автоматично се изключва: обърнете се към сервиз за гаранционно обслужване.
• Уредът трябва да бъде изключен от захранването: преди почистване и всякаквипоправки/поддръжка, при неправилна работа, веднага след като приключите работа с него.
• Не използвайте уреда, ако кабелът е повреден
• Не потапяйте и не мийте с вода дори при почистване.
• Не хващайте с мокри ръце.
• Не хващайте за корпуса, който се нагрява, а за дръжката.
• Не дърпайте захранващия кабел, а щепсела, за да го изключите от мрежата.
• Не използвайте удължител.
• Не използвайте абразивни или корозивни препарати за почистване.
• Не използвайте при температура по-ниска от 0°C и по-висока от 35°C.

ГАРАНЦИЯ:

Този уред е предназначен само за дамашна употреба. Не е предназначен за професионални цели. Гаранцията се обезсилва при неправилна употреба.

3. СЪВЕТИ ЗД ПОЛЗВАНЕ

Обикновено е необходимо известно време (2 до 3 пъти), преди да овладеете напълно боравенето с него.

ПРЕДПАЗВАНЕ Нд ЧЕТКИТЕ:
-За да запазите ефикасността на четките, прибирайте ги задължително в предпазните приспособления (E) след всяко ползване.

ПОСТАВЯНЕ И СВАЛЯНЕ НД ЧЕТКИТЕ ОТ УРЕДА (7):
НАПОМНЯНЕ: По време на употреба четката(C/D)се нагрява силно. Бъдете внимателни при нейното изваждане.

ТЕМПЕРАТУРА / СИЛА НА ВЪЗДУШНАТА СТРУЯ (A):
ВНИМАНИЕ: позицията със студен въздух служи за фиксиране на косата след изсушаване.

ПОСОКА НА ВЪРТЕНЕ (B):
Тази функция позволява автоматичнотонавиване на кичур коса около четката за лесно оформяне на прическата.
- За да включите функцията въртене, натиснете селектора (B) в желаната посока на въртене (наляво или надясно)
- Задръжте селектора натиснат по време на оформяне на прическата
- За да спрете въртенето отпуснете бутона.

ЕДНОВРЕМЕННО СУШЕНЕ И ОФОРМЯНЕ !

ДА УЧАСТВАМЕ В ОПАЗВАНЕТО НА ОКОЛНАТА СРЕДА!
ⓘ Уредът е изработен от различни материали, които могат да се предадат на вторични суровини или да се рециклират.
➲ Предайте го в специален център или, ако няма такъв, в одобрен сервиз, за да бъде преработен.

Тези инструкции могат да бъдат намерени също и на нашия уебсайт www.rowenta.com

---

RO

Înainte de folosire, dtiţi cu atenţie atât modul de utilizare cât şi recomandările de securitate.

1. PREZENTARE GENERALĂ

A – Buton pornire/oprire, poziţii pentru viteză şi temperatura debitului de aer
B – Selector sens de rotaţie perii
C – Perie de diametru mic (*în funcţie de model)
D – Perie de diametru mare (*în funcţie de model)
E – Protecţii pentru perie
F – Buton de blocare/deblocare a periei

2. INSTRUCŢIUNI DE SIGURANŢĂ

• Pentru siguranta dumneavoastră, acest aparat este conform normelor şi reglementărilor aplicabile (directivele privind echipamentele de joasă tensiune, compatibilitatea electromagnetică, mediul înconjurător, etc.).
• Accesoriile aparatului se încălzesc foarte tare în timpul utilizării. Evitaţi contactul cu pielea. Cablul de alimentare nu trebuie să intre în contact cu părţile calde ale aparatului.
• Verificaţi ca tensiunea instalatiei dumneavoastră electrice să corespundă cu cea a aparatului dumneavoastră.
• Conectarea la o tensiune necorespunzătoare poate provoca daune permanente care nu sunt acoperite prin garanţie.

Rowenta

FR RU EN UK DE ET NL LT IT LV ES PL PT CS EL SK TR HU NO BG SV RO DA SL FI SR AR HR FA BS

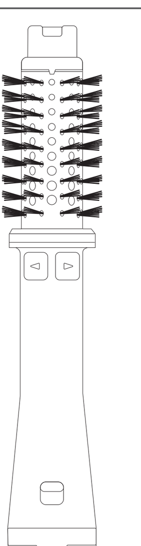

ROTATING BRUSH

www.rowenta.com 1820008130

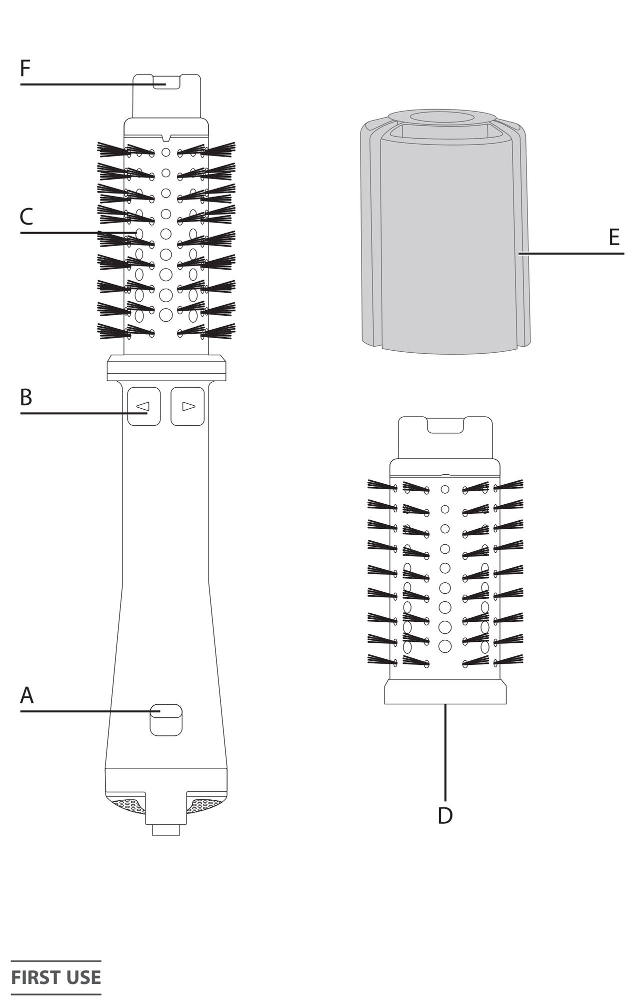

FIRST USE

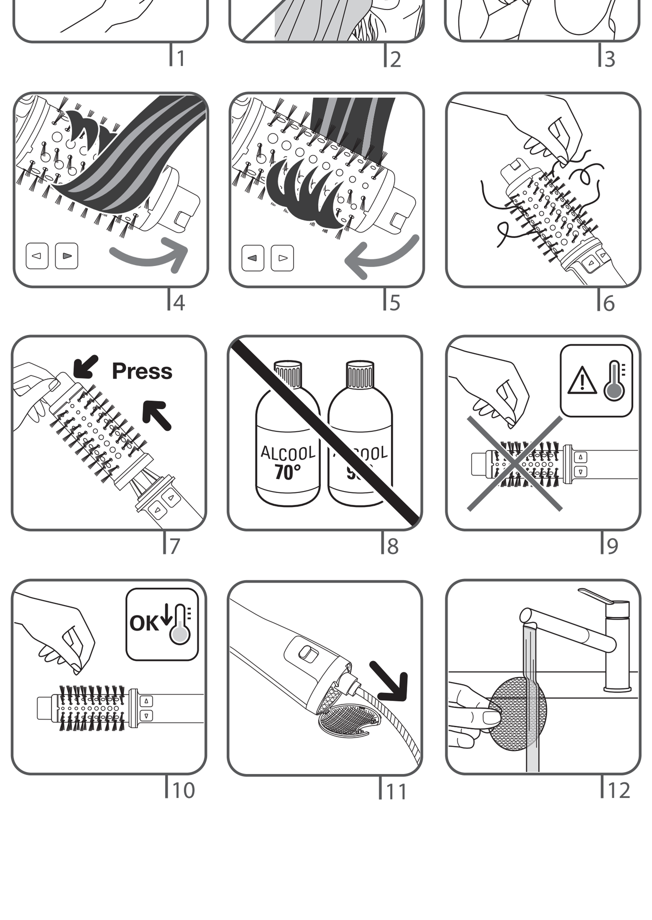

Obsah je uzamčen

Dokončete, prosím, proces objednávky.

Následně budete mít přístup k celému dokumentu.

Proč je dokument uzamčen? Nahněvat Vás rozhodně nechceme. Jsou k tomu dva hlavní důvody:

1) Vytvořit a udržovat obsáhlou databázi návodů stojí nejen spoustu úsilí a času, ale i finanční prostředky. Dělali byste to Vy zadarmo? Ne*. Zakoupením této služby obdržíte úplný návod a podpoříte provoz a rozvoj našich stránek. Třeba se Vám to bude ještě někdy hodit.

   **) Možná zpočátku ano. Ale vězte, že dotovat to dlouhodobě nelze. A rozhodně na tom nezbohatneme.*

2) Pak jsou tady „roboti“, kteří se přiživují na naší práci a „vysávají“ výsledky našeho úsilí pro svůj prospěch. Tímto krokem se jim to snažíme překazit.

A pokud nemáte zájem, respektujeme to. Urgujte svého prodejce. A když neuspějete, rádi Vás uvidíme!