JVC

POCKET RADIO

RA-E311B

INTRODUCTION

Thank you for buying our product. Please read through these operating instructions, so you will know how to operate your equipment properly. After you finished reading the instructions manual, put it away in a safe place for future reference.

SAFETY INSTRUCTIONS

- Do not expose the battery or the installed battery to excessive heat.
- The radio should be away from heat sources such as radiators, heat registers, stoves, or other Never put the radio in direct sunlight in an unventilated area or behind glass like a car's interior. appliances that produce heat.
- If the radio is left unattended and unused for long periods of time, remove the batteries. The batteries may leak and damage furniture or your radio.
- The user should not attempt to service the appliance beyond that described in the operating instructions. All other servicing should be referred to qualified service personnel.
- Do not dispose of batteries in a fire as the batteries may explode.

GENERAL INFORMATION

- The product shall not be exposed to dripping or splashing and no objects filled with liquids, such as vases, shall be placed over the product. Dry location use only.
- No naked flames sources, such as candles, should be placed over or near the product.
- Take care when using the radio outdoors, especially when crossing the street.
- Listen at a moderate volume. Do not listen to music at very high volumes using the earphones as this can permanently damage your hearing.
- Keep the radio clean and never store it next to a heat source or in dirty, humid or wet places. Keep it out of direct sunlight.
- Do not put the radio in high temperature places (over 40ºC), especially not in a car with the windows closed in summer.
- Do not subject the product to harsh impacts. Do not drop the appliance. This may result in damage to the product.
- Do not attempt to dismantle or repair this unit yourself. Repairs should only be performed by qualified personnel.
- Do not allow your radio to be submerged in water. Do not expose headphone socket or the radio to water, as water entering the set may cause major damage.
- Active mobile phones in the vicinity may cause interference.
- Take off the battery when cleaning.
- Use a slightly dampened lint-free cloth to clean this appliance. Do not dismantle the radio or use alcohol, thinners or benzene to clean the surface of the radio.
- This product is not intended for commercial use. It is for household use only.

PRODUCT OVERVIEW

1. FM antenna
2. Phone jack
3. Tuning knob
4. Band selector
5. Volume control – ON/OFF knob
6. Battery compartment

INSTALLING THE BATTERIES

- Lift off the battery compartment cover from the rear of the unit.
- Insert 2 x AAA size alkaline batteries in accordance with the diagram in the battery compartment.
- Take care to observe the correct polarity (+/ -).
- Refit the battery compartment cover.

LISTENING TO THE RADIO

- Turn the ON/OFF knob anticlockwise to switch the radio on.
- Select the waveband by sliding the Band selector.
- Turn the Tuning control to select the frequency and station of choice.
- Adjust the volume by rotating the Volume knob.
- To turn off the radio, turn the ON/OFF knob clockwise until a click is heard.

Note: Extend or move the antenna for better FM reception. For AM reception, you may need to rotate the radio until the reception is best.

USING EARPHONES

Turn the volume to the lowest setting. Plugin the earphones into the radio and adjust the volume up to your chosen level.

Note: The speaker will not operate when headphones are fitted. Headphones are not included.

TECHNICAL SPECIFICATIONS

Power Supply	3V
Battery Operation	1,5V/ AAA size (not included)
Radio Frequency band	FM: 88 - 108 MHz AM: 530 - 1600 KHz
Dimensions	60 x 23 x 110 mm
Weight	80 g
Power Output	1 x 0,25 Watts RMS

We reserve the right to change technical specifications.

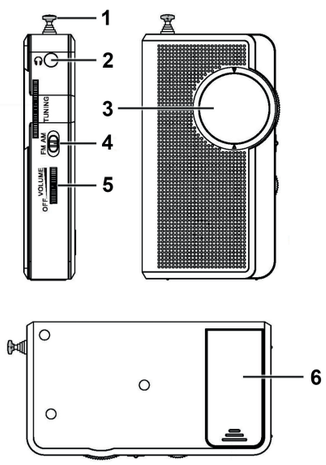

TO AVOID DANGER OF SUFFOCATION, KEEP THE PLASTIC BAG AWAY FROM BABIES AND CHILDREN. DO NOT USE THIS BAG IN CRIBS, BEDS, CARRIAGES OR PLAYPENS. THIS BAG IS NOT A TOY.

Disposal of old Electrical & Electronic Equipment (Applicable in the European Union and other European countries with separate collection systems)

This symbol on the product or on its packaging indicates that this product shall not be treated as household waste. Instead it shall be handed over to the applicable collection point for the recycling of electrical and electronic equipment. By ensuring this product is disposed of correctly, you will help prevent potential negative consequences for the environment and human health, which could otherwise be caused by inappropriate waste handling of this product. The recycling of materials will help to conserve natural resources. For more detailed information about recycling of this product, please contact your local Civic Office, your household waste disposal service or the shop where you purchased the product.

Hereby, ETA a.s. declares that the radio equipment type RA-E311B is in compliance with Directive 2014/53/EU. The full text of the EU declaration of conformity is available at the following internet address: www.JVCAUDIO.cz/doc

This product is manufactured and distributed exclusively by **ETA a.s.**, serviced and warranted by its designated partner. **"JVC"** is the trademark of **JVCKENWOOD Corporation**, used by such company under license.

JVC

ÚVOD

Děkujeme vám za zakoupení tohoto výrobku. Přečtěte si prosím tento návod k použití, abyste se dozvěděli, jak správně s přístrojem zacházet. Po přečtení návodu k použití jej uložte na bezpečné místo k možnému pozdějšímu využití.

BEZPEČNOSTNÍ POKYNY

- Nevystavujte baterie ani instalované baterie nadměrnému teplu.
- Rádio by nemělo být v blízkosti zdrojů tepla, jako jsou radiátory, tepelné výměníky, kamna a podobně. Nikdy nestavte rádio na přímé sluneční světlo v nevětraném prostoru nebo za sklo, například do interiéru automobilu nebo na spotřebiče produkující teplo.
- Pokud rádio ponecháte bez dozoru a nebudete jej delší dobu používat, vyjměte baterie. Baterie mohou vytéct a poškodit nábytek nebo rádio samotné.
- Uživatel by se neměl pokoušet provádět servis spotřebiče nad rámec toho, co je popsáno v návodu k použití. Veškerý ostatní servis by měl být svěřen kvalifikovaným zaměstnancům servisu.
- Nevhazujte baterie do ohně, protože by mohly explodovat.

VŠEOBECNÉ INFORMACE

- Výrobek nesmí být vystaven kapající ani tekoucí vodě a nesmí na něj být pokládány předměty naplněné tekutinami, například vázy. Výrobek používejte pouze na suchém místě.
- Nad výrobkem nebo v jeho blízkosti by neměly být umístěny žádné zdroje otevřeného ohně, například svíčky.
- Při používání rádia venku buďte opatrní, zejména při přecházení ulice.
- Poslouchejte při přiměřené hlasitosti. Neposlouchejte hudbu se sluchátky při velmi vysoké hlasitosti, protože může dojít k trvalému poškození sluchu.
- Udržujte rádio v čistotě a neskladujte jej u zdrojů tepla nebo na znečištěných, vlhkých nebo mokrých místech. Chraňte jej před přímým slunečním svitem.
- Neumísťujte rádio na místa s vysokou teplotou (nad 40 ºC), zejména do auta se zavřenými okny v létě.
- Nevystavujte rádio silným nárazům. Dbejte, aby nedošlo k pádu, který by mohl způsobit poškození výrobku.
- Nepokoušejte se rádio sami rozebírat ani opravovat. Opravy by měl provádět pouze kvalifikovaný technik.
- Dbejte, aby nedošlo k ponoření rádia do vody. Nevystavujte konektor sluchátek ani rádio vodě, protože její vniknutí do přístroje může způsobit vážné poškození.
- Zapnuté mobilní telefony v blízkosti rádia mohou způsobovat rušení.
- Při čištění rádia vyjměte baterii.
- K čištění rádia používejte mírně navlhčený hadřík, který nepouští vlákna. Rádio nerozebírejte a k čištění jeho povrchu nepoužívejte alkohol, ředidla ani benzen.
- Tento výrobek není určen pro komerční použití, pouze pro použití v domácnosti.

VYOBRAZENÍ VÝROBKU

1. Anténa FM
2. Konektor sluchátek
3. Knoflík ladění
4. Volič pásem
5. Ovládání hlasitosti – knoflík ON/OFF (Zap./Vyp.)
6. Prostor pro baterie

INSTALACE BATERIÍ

- Sejměte kryt prostoru pro baterie v zadní části jednotky.
- Vložte 2 alkalické baterie velikosti AAA podle schématu v prostoru pro baterie.
- Dbejte na správnou polaritu (+ / -).
- Nasaďte zpět kryt prostoru pro baterie.

POSLECH RÁDIA

- Rádio zapnete otočením knoflíku ON/OFF proti směru hodinových ručiček.
- Vyberte vlnové pásmo posunutím voliče pásma.
- Otáčením ovladače ladění vyberte frekvenci a požadovanou stanici.
- Nastavte hlasitost otáčením knoflíku hlasitosti.
- Chcete-li rádio vypnout, otáčejte knoflíkem ON/OFF ve směru hodinových ručiček, dokud neuslyšíte cvaknutí.

Poznámka: Pro lepší příjem v pásmu FM vytáhněte anténu nebo změňte její polohu. Pro příjem v pásmu AM bude možná nutné rádiem otáčet, dokud se příjem nezlepší.

POUŽÍVÁNÍ SLUCHÁTEK

Nastavte hlasitost na nejnižší hodnotu. Zapojte sluchátka do rádia a nastavte hlasitost na úroveň, kterou si přejete

Poznámka: Pokud jsou zapojena sluchátka, nebude fungovat reproduktor. Sluchátka nejsou součástí balení.

TECHNICKÉ SPECIFIKACE

Napájení	3V
Provoz na baterie	1,5V/ velikost AAA (nejsou přiloženy)
Frekvence rádia	FM: 88 - 108 MHz AM: 530 - 1600 KHz
Rozměry	60 x 23 x 110 mm
Hmotnost	80 g
Výstupní výkon	1 x 0,25 W RMS

Změna technické specifikace výrobku vyhrazena výrobcem.

NEBEZPEČÍ UDUŠENÍ. PE SÁČEK ODKLÁDEJTE MIMO DOSAH DĚTÍ. SÁČEK NENÍ NA HRANÍ. NEPOUŽÍVEJTE TENTO SÁČEK V KOLÉBKÁCH, POSTÝLKÁCH, KOČÁRCÍCH NEBO DĚTSKÝCH OHRÁDKÁCH.

Likvidace starých elektrických a elektronických zařízení (Vztahuje se na Evropskou unii a evropské země se systémy odděleného sběru)

Tento symbol umístěný na výrobku nebo jeho balení upozorňuje, že by s výrobkem po ukončení jeho životnosti nemělo být nakládáno jako s běžným odpadem z domácnosti. Je nutné ho odvézt do sběrného místa pro recyklaci elektrického a elektronického zařízení. Zajištěním správné likvidace tohoto výrobku pomůžete zabránit případným negativním dopadům na životní prostředí a lidské zdraví, které by jinak byly způsobeny nevhodnou likvidací výrobku. Recyklováním materiálů, z nichž je vyroben, pomůžete ochránit přírodní zdroje. Podrobnější informace o recyklaci tohoto výrobku zjistíte u příslušného místního obecního úřadu, podniku pro likvidaci domovních odpadů nebo v obchodě, kde jste výrobek zakoupili.

Tímto ETA a.s. prohlašuje, že typ rádiového zařízení RA-E311B je v souladu se směrnicí 2014/53/EU. Úplné znění EU prohlášení o shodě je k dispozici na této internetové adrese: www.JVCAUDIO.cz/doc

WPROWADZENIE

Dziękujemy za zakup naszego produktu. Prosimy o przeczytanie niniejszej instrukcji obsługi, aby dowiedzieć się, jak prawidłowo obsługiwać sprzęt. Po przeczytaniu instrukcji obsługi odłóż ją w bezpieczne miejsce, aby móc z niej skorzystać w przyszłości.

INSTRUKCJE BEZPIECZEŃSTWA

- Nie narażaj baterii lub zainstalowanej baterii na nadmierne ciepło.
- Radio powinno znajdować się z dala od źródeł ciepła, takich jak kaloryfery, grzejniki, piece itp. Nigdy nie wystawiaj radia na bezpośrednie działanie promieni słonecznych, nie umieszczaj w niewentylowanym miejscu lub za szybą, np. we wnętrzu samochodu.
- Jeżeli radio jest pozostawione bez nadzoru i nieużywane przez dłuższy czas, należy wyjąć z niego baterie. Baterie mogą wyciekać i uszkodzić meble lub radio.
- Użytkownik nie powinien podejmować prób serwisowania urządzenia poza czynnościami opisanymi w instrukcji obsługi. Wszelkie inne czynności serwisowe powinny być zlecane wykwalifikowanemu personelowi serwisowemu.
- Nie wrzucaj baterii do ognia, ponieważ mogą eksplodować.

INFORMACJE OGÓLNE

- Produkt nie może być narażony na kapanie lub rozpryskiwanie, nie należy też umieszczać nad nim przedmiotów wypełnionych płynami, takich jak wazony. Tylko do użytku w suchych lokalizacjach.
- Nad produktem lub w jego pobliżu nie należy umieszczać żadnych źródeł otwartego ognia, takich jak świece.
- Zachowaj ostrożność podczas korzystania z radia na zewnątrz, szczególnie podczas przechodzenia przez ulicę.
- Słuchaj z umiarkowaną głośnością. Nie słuchaj muzyki z bardzo dużą głośnością za pomocą słuchawek, ponieważ może to trwale uszkodzić słuch.
- Utrzymuj radio w czystości i nigdy nie przechowuj go obok źródła ciepła lub w miejscach brudnych, wilgotnych lub mokrych. Trzymaj go z dala od bezpośredniego światła słonecznego.
- Nie umieszczaj radia w miejscach o wysokiej temperaturze (powyżej 40 ºC), a w szczególności nie w samochodzie z zamkniętymi oknami w lecie.
- Nie narażaj produktu na silne uderzenia. Nie upuszczaj urządzenia. Może to spowodować uszkodzenie produktu.
- Nie próbuj demontować ani naprawiać urządzenia samodzielnie. Naprawy powinny być wykonywane wyłącznie przez wykwalifikowany personel.
- Nie dopuszczaj do zanurzenia radia w wodzie. Nie wystawiaj gniazda słuchawkowego ani radia na działanie wody, ponieważ woda dostająca się do wnętrza zestawu może spowodować poważne uszkodzenia.
- Aktywne telefony komórkowe znajdujące się w pobliżu mogą powodować zakłócenia.
- Podczas czyszczenia należy wyjąć baterię.
- Do czyszczenia tego urządzenia należy używać lekko zwilżonej, niestrzępiącej się szmatki. Nie należy demontować radia ani używać alkoholu, rozcieńczalników lub benzenu do czyszczenia jego powierzchni.
- Ten produkt nie jest przeznaczony do użytku komercyjnego. Jest on przeznaczony wyłącznie do użytku domowego.

PRZEGLĄD PRODUKTU

1. Antena FM
2. Gniazdo słuchawkowe
3. Pokrętło strojenia
4. Przełącznik wyboru pasma
5. Regulacja głośności – Pokrętło ON/OFF
6. Komora baterii

INSTALACJA BATERII

- Zdejmij pokrywę komory baterii z tyłu urządzenia.
- Włóż 2 baterie alkaliczne typu AAA zgodnie z rysunkiem w komorze baterii.
- Zwróć uwagę na prawidłową biegunowość (+/-).
- Załóż pokrywę komory baterii.

SŁUCHANIE RADIA

- Przekręć pokrętło ON/OFF w kierunku przeciwnym do ruchu wskazówek zegara, aby włączyć radio.
- Wybierz pasmo, przesuwając przełącznik wyboru pasma.
- Obróć pokrętło strojenia, aby wybrać odpowiednią częstotliwość i stację.
- Wyreguluj głośność, obracając pokrętło głośności.
- Aby wyłączyć radio, obróć pokrętło ON/OFF w kierunku zgodnym z ruchem wskazówek zegara, aż usłyszysz kliknięcie.

Uwaga: Przedłuż lub przesuń antenę, aby uzyskać lepszy odbiór FM. W przypadku odbioru AM może być konieczne obrócenie radia, aż do uzyskania najlepszego odbioru.

KORZYSTANIE ZE SŁUCHAWEK

Ustaw głośność na najniższe ustawienie. Podłącz słuchawki do radia i dostosuj głośność do wybranego poziomu.

Uwaga: Głośnik nie będzie działał, gdy słuchawki są podłączone. Słuchawki nie znajdują się w zestawie.

SPECYFIKACJA TECHNICZNA

Zasilanie	3 V
Zasilanie bateryjne	1,5 V / rozmiar AAA (brak w zestawie)
Pasmo częstotliwości radiowej	FM: 88 – 108 MHz AM: 530 – 1600 kHz
Wymiary	60 × 23 × 110 mm
Waga	80 g
Moc wyjściowa	1× 0,25 W RMS

Zastrzegamy sobie prawo do zmiany specyfikacji technicznych.

NIEBEZPIECZEŃSTWO UDUSZENIA. TOREBKĘ Z PE POŁOŻYĆ W MIEJSCU BEDĄCYM POZA ZASIĘGIEM DZIECI. TOREBKA NIE SŁUŻY DO ZABAWY! TEGO WORKA NIE NALEŻY UŻYWAĆ W KOŁYSKACH, ŁÓŻECZKACH, WÓZKACH LUB KOJCACH DZIECIĘCYCH.

Utylizacja zużytego sprzętu (stosowane w krajach Unii Europejskiej i w pozostałych krajach europejskich stosujących systemy zbiórki)

Ten symbol na produkcie lub jego opakowaniu oznacza, że produkt nie może być traktowany jako odpad komunalny, lecz powinno się go dostarczyć do odpowiedniego punktu zbiórki sprzętu elektrycznego i elektronicznego, w celu recyklingu. Odpowiednie zadysponowanie zużytego produktu zapobiega potencjalnym negatywnym wpływom na środowisko oraz zdrowie ludzi, jakie mogłyby wystąpić w przypadku niewłaściwego zagospodarowania odpadów. Recykling materiałów pomaga chroni środowisko naturalne. W celu uzyskania bardziej szczegółowych informacji na temat recyklingu tego produktu, należy skontaktować się z lokalną jednostką samorządu terytorialnego, ze służbami zagospodarowywania odpadów lub ze sklepem, w którym zakupiony został ten produkt.

Niniejszym ETA a.s. oświadcza, że sprzęt radiowy typu RA-E311B spełnia wymagania dyrektywy 2014/53/EU. Pełny tekst deklaracji zgodności jest dostępny pod poniższym adresem internetowym: www.JVCAUDIO.cz/doc

ÚVOD

Ďakujeme vám za zakúpenie tohto výrobku. Prečítajte si prosím tento návod na použitie, aby ste sa dozvedeli, ako správne s prístrojom zaobchádzať. Po prečítaní návodu na použitie ho uložte na bezpečné miesto k možnému neskoršiemu využitiu.

BEZPEČNOSTNÉ OPATRENIA

- Nevystavujte batérie ani inštalované batérie nadmernému teplu.
- Rádio by nemalo byť v blízkosti zdrojov tepla, ako sú radiátory, tepelné výmenníky, kachle a podobne. Nikdy nestavajte rádio priamemu slnečnému svetlu v nevetranom priestore alebo za sklo, napríklad do interiéru automobilu alebo na spotrebiče produkujúce teplo.
- Ak rádio ponecháte bez dozoru a nebudete ho dlhšiu dobu používať, vyberte batérie. Batérie môžu vytiecť a poškodiť nábytok alebo rádio samotné.
- Užívateľ by sa nemal pokúšať vykonávať servis spotrebiča nad rámec toho, čo je popísané v návode na použitie. Všetok ostatný servis by mal byť zverený kvalifikovaným zamestnancom servisu.
- Nevhadzujte batérie do ohňa, pretože by mohli explodovať.

VŠEOBECNÉ INFORMÁCIE

- Výrobok nesmie byť vystavený kvapkajúcej ani tečúcej vode a nesmú sa naň pokladať predmety naplnené tekutinami, napríklad vázy. Výrobok používajte iba na suchom mieste.
- Nad výrobkom alebo v jeho blízkosti by nemali byť umiestnené žiadne zdroje otvoreného ohňa, napríklad sviečky.
- Pri používaní rádia vonku buďte opatrní, najmä pri prechádzaní ulice.
- Počúvajte pri primeranej hlasitosti. Nepočúvajte hudbu so slúchadlami pri veľmi vysokej hlasitosti, pretože môže dôjsť k trvalému poškodeniu sluchu.
- Udržujte rádio v čistote a neskladujte ho pri zdrojoch tepla alebo na znečistených, vlhkých alebo mokrých miestach. Chráňte ho pred priamym slnečným svitom.
- Neumiestňujte rádio na miesta s vysokou teplotou (nad 40 ºC), najmä do auta so zatvorenými oknami v lete.
- Nevystavujte rádio silným nárazom. Dbajte, aby nedošlo k pádu, ktorý by mohol spôsobiť poškodenie výrobku.
- Nepokúšajte sa rádio sami rozoberať ani opravovať. Opravy by mal vykonávať iba kvalifikovaný technik.
- Dbajte, aby nedošlo k ponoreniu rádia do vody. Nevystavujte konektor slúchadiel ani rádio vode, pretože jej vniknutie do prístroja môže spôsobiť vážne poškodenie.
- Zapnuté mobilné telefóny v blízkosti rádia môžu spôsobovať rušenie.
- Pri čistení rádia vyberte batériu.
- Na čistenie rádia používajte mierne navlhčenú handričku, ktorá nepúšťa vlákna. Rádio nerozoberajte a na čistenie jeho povrchu nepoužívajte alkohol, riedidlá ani benzén.
- Tento výrobok nie je určený na komerčné použitie, iba na použitie v domácnosti.

VYOBRAZENIE VÝROBKU

1. Anténa FM
2. Konektor slúchadiel
3. Gombík ladenia
4. Volič pásiem
5. Ovládanie hlasitosti – gombík ON/OFF (Zap./Vyp.)
6. Priestor pre batérie

INŠTALÁCIA BATÉRIÍ

- Odstráňte kryt priestoru pre batérie v zadnej časti jednotky.
- Vložte 2 alkalické batérie veľkosti AAA podľa schémy v priestore pre batérie.
- Dbajte na správnu polaritu (+ / -).
- Nasaďte späť kryt priestoru pre batérie.

POČÚVANIE RÁDIA

- Rádio zapnete otočením gombíka ON/OFF proti smeru hodinových ručičiek.
- Vyberte vlnové pásmo posunutím voliča pásma.
- Otáčaním ovládača ladenia vyberte frekvenciu a požadovanú stanicu.
- Nastavte hlasitosť otáčaním gombíka hlasitosti.
- Ak chcete rádio vypnúť, otáčajte gombíkom ON/OFF v smere hodinových ručičiek, kým nebudete počuť cvaknutie.

Poznámka: Pre lepší príjem v pásme FM vytiahnite anténu alebo zmeňte jej polohu. Pre príjem v pásme AM bude možno nutné rádiom otáčať, pokiaľ sa príjem nezlepší.

POUŽÍVANIE SLÚCHADIEL

Nastavte hlasitosť na najnižšiu hodnotu. Zapojte slúchadlá do rádia a nastavte hlasitosť na úroveň, ktorú si prajete.

Poznámka: Ak sú zapojené slúchadlá, nebude fungovať reproduktor. Slúchadlá nie sú súčasťou balenia.

TECHNICKÉ ŠPECIFIKÁCIE

Napájanie	3V
Prevádzka na batérie	1,5V/ veľkosť AAA (nie sú priložené)
Frekvencie rádia	FM: 88 - 108 MHz AM: 530 - 1600 KHz
Rozmery	60 x 23 x 110 mm
Hmotnosť	80 g
Výstupný výkon	1 x 0,25 W RMS

Výrobca si vyhradzuje právo na zmenu technickej špecifikácie výrobku.

NEBEZPEČENSTVO UDUSENIA. PE VRECKO ODKLADAJTE MIMO DOSAHU DETÍ. VRECKO NIE JE NA HRANIE. NEPOUŽÍVAJTE TOTO VRECÚŠKO V KOLÍSKACH, POSTIELKACH, KOČÍKOCH ALEBO DETSKÝCH OHRÁDKACH.

Likvidácia starých elektrických a elektronických zariadení (Vzťahuje sa na Európsku úniu a európske krajiny so systémami oddeleného zberu)

Tento symbol na výrobku alebo obale znamená, že s výrobkom po ukončení jeho životnosti nemôže byť nakladané ako s bežným odpadom z domácnosti. Musí sa odovzdať do príslušnej zberne na recykláciu elektrických a elektronických zariadení. Zaručením správnej likvidácie tohto výrobku pomôžete pri predchádzaní potenciálnych negatívnych dopadov na životné prostredie a na zdravie človeka, ktoré by mohli byť zapríčinené nevhodným zaobchádzaním s odpadmi z tohto výrobku. Recyklovaním materiálov pomôžete zachovať prírodné zdroje. Podrobnejšie informácie o recyklácii tohto výrobku vám na požiadanie poskytne miestny úrad, služba likvidácie komunálneho odpadu alebo predajňa, v ktorej ste si tento výrobok zakúpili.

Týmto ETA a.s. prehlasuje, že typ rádiového zariadenia RA-E311B je v súlade so smernicou 2014/53/EU. Úplné znenie prehlásenia o zhode EÚ je k dispozícii na tejto internetovej adrese: www.JVCAUDIO.cz/doc

BEVEZETÉS

Köszönjük, hogy a mi készülékünket választotta! Kérjük olvassa el a használati utasítást figyelmesen, a készülék megfelelő használata érdekében! Elolvasás után tárolja a kézikönyvet biztonságos helyen a későbbi használathoz! .

BIZTONSÁGI ÓVINTÉZKEDÉSEK

- Ne tegye ki az elemet, vagy a behelyezett akkumulátort túlzott hőhatásnak!
- A rádiónak távol kell lennie a hőforrásoktól, például radiátoroktól, hőregiszterektől, kályháktól, vagy egyéb eszközöktől! Soha ne tegye ki a rádiót közvetlen napsugárzásnak nem szellőző helyre, vagy üveg mögé, mint például az autó belső berendezései, amelyek hőt termelnek!
- Ha a rádiót felügyelet nélkül hagyja és hosszabb ideig nem használja, vegye ki az elemeket! Az elemek szivároghatnak, és károsíthatják a bútorokat, vagy a rádiót!
- A felhasználó ne kísérelje meg javítani a készüléket a használati útmutatóban leírtakon túl! Minden egyéb szervizelést szakképzett szervizszemélyzetre kell bízni.
- Ne dobja tűzbe az elemeket, mert felrobbanhatnak!

ALAP INFORMÁCIÓK

- A terméket nem szabad kitenni csepegésnek, vagy fröccsenésnek, és semmilyen folyadékkal teli tárgyat, például vázát nem szabad a termékre helyezni! Csak száraz helyen használható!
- Ne helyezzen nyílt lángot, például gyertyát a termékre, vagy a termék közelébe!
- Legyen óvatos, amikor a rádiót a szabadban használja, különösen az utcán való átkeléskor!
- Hallgassa mérsékelt hangerővel a készüléket! Ne hallgasson zenét nagyon nagy hangerővel a fülhallgatón keresztül, mert ez véglegesen károsíthatja a hallását!
- Tartsa tisztán a rádiót, és soha ne tárolja hőforrás mellett, vagy koszos, párás, vizes helyen! Tartsa távol a közvetlen napfénytől!
- Ne helyezze a rádiót magas hőmérsékletű helyre (40°C felett), különösen ne nyáron zárt ablakú autóba!
- Ne tegye ki a terméket erős ütéseknek! Ne ejtse le a készüléket! Ez a termék károsodását okozhatja!
- Ne kísérelje meg saját maga szétszerelni, vagy megjavítani a készüléket! A javításokat csak szakképzett személyzet végezheti!
- Ne merítse a rádiót víz alá! Ne tegye ki víznek a fejhallgató-csatlakozót, vagy a rádiót, mert a készülékbe jutó víz súlyos károkat okozhat!
- A közelben lévő aktív mobiltelefonok interferenciát okozhatnak!
- Tisztításkor vegye ki az elemet!
- A készülék tisztításához használjon enyhén megnedvesített, szöszmentes ruhát! Ne szerelje szét a rádiót, és ne használjon alkoholt, hígítót, vagy benzint a rádió felületének tisztításához!
- Ez a termék nem kereskedelmi használatra készült! Csak háztartásban használható!

KÉSZÜLÉK LEÍRÁSA

1. FM antenna
2. Fülhallgató aljzat
3. Hangoló gomb
4. Sáv választó
5. Hangerő – BE/KI gomb
6. Elmetartó

ELEMEK BEHELYEZÉSE

- Emelje le az elemtartó fedelét a készülék hátuljáról!
- Helyezzen be 2 db AAA méretű alkáli elemet az elemtartóban lévő diagramnak megfelelően!
- Ügyeljen a helyes polaritásra (+/ -)!
- Helyezze vissza az elemtartó fedelét!

RÁDIÓ HALLGATÁSA

- A rádió bekapcsolásához forgassa el a BE/KI gombot az óramutató járásával ellentétes irányba!
- Válassza ki a kívánt sávot a sáv választó segítségével!
- Forgassa el a Hangoló gombot a kívánt frekvencia és csatorna kiválasztásához!
- Állítsa be a hangerőt a Hangerő gomb forgatásával!
- A rádió kikapcsolásához forgassa el a BE/KI gombot az óramutató járásával megegyező irányba, amíg kattanást nem hall!

Megjegyzés: Húzza ki, vagy mozgassa az antennát a jobb FM vétel érdekében! AM vételhez előfordulhat, hogy el kell forgatnia a rádiót addig, amíg a legjobb vétel nem jön létre!

FÜLHALLGATÓ HASZNÁLATA

Állítsa a hangerőt a legalacsonyabb szintre! Csatlakoztassa a fülhallgatót a rádióhoz, és állítsa a hangerőt a kívánt szintre!

Megjegyzés: A hangszóró nem működik, ha a fejhallgató be van dugva. A fejhallgató nincs a csomagolásban!

TECHNIKAI SPECIFIKÁCIÓK

Tápellátás	3V
Elemes működés	1,5V/ AAA méret (nincs csomagolásban)
Rádió frekvencia	FM: 88 - 108 MHz AM: 530 - 1600 KHz
Méretek	60 x 23 x 110 mm
Súly	80 g
Kimeneti teljesítmény	1 x 0,25 W RMS

A gyártó fenntartja a jogot a technikai specifikációk változtatására.

FULLADÁSVESZÉLY. TARTSA A PE ZACSKÓT GYERMEKEKTŐL ELZÁRT HELYEN. A ZACSKÓ NEM JÁTÉKSZER. NE HASZNÁLJA EZT A ZACSKÓT BÖLCSŐKBEN, KISÁGYAKBAN, BABAKOCSIKBAN, VAGY GYEREK JÁRÓKAKBAN.

Feleslegessé vált elektromos és elektronikus készülékek hulladékként való eltávolítása (Használható az Európai Unió és egyéb európai országok szelektív hulladékgyűjtési rendszereiben)

Ez a szimbólum a készüléken, vagy annak csomagolásán azt jelzi, hogy a terméket ne kezelje háztartási hulladékként! Kérjük, hogy az elektromos és elektronikai hulladék gyűjtésére kijelölt gyűjtőhelyen adja le! A feleslegessé vált termék helyes kezelésével segít megelőzni a környezet és az emberi egészség károsodását, mely bekövetkezhetne, ha nem követi a hulladékkezelés helyes módját. Az anyagok újrahasznosítása segít a természeti erőforrások megőrzésében. A termék újrahasznosítása érdekében, valamint további információért forduljon a hozzátartozó hivatalhoz, vagy a lakhelyén lévő hulladékokkal foglalkozó szolgáltatóhoz, illetve ahhoz az üzlethez, ahol a terméket megvásárolta!

Ezáltal az ETA a.s. kijelenti, hogy a RA-E311B típusú rádióberendezések megfelelnek a 2014/53/EU irányelvnek. Az EU-megfelelőségi nyilatkozat teljes szövege a következő internetes címen érhető el: www.JVCAUDIO.cz/doc

Obsah je uzamčen

Dokončete, prosím, proces objednávky.

Následně budete mít přístup k celému dokumentu.

Proč je dokument uzamčen? Nahněvat Vás rozhodně nechceme. Jsou k tomu dva hlavní důvody:

1) Vytvořit a udržovat obsáhlou databázi návodů stojí nejen spoustu úsilí a času, ale i finanční prostředky. Dělali byste to Vy zadarmo? Ne*. Zakoupením této služby obdržíte úplný návod a podpoříte provoz a rozvoj našich stránek. Třeba se Vám to bude ještě někdy hodit.

   **) Možná zpočátku ano. Ale vězte, že dotovat to dlouhodobě nelze. A rozhodně na tom nezbohatneme.*

2) Pak jsou tady „roboti“, kteří se přiživují na naší práci a „vysávají“ výsledky našeho úsilí pro svůj prospěch. Tímto krokem se jim to snažíme překazit.

A pokud nemáte zájem, respektujeme to. Urgujte svého prodejce. A když neuspějete, rádi Vás uvidíme!