SonicBrush UV Sterilizer

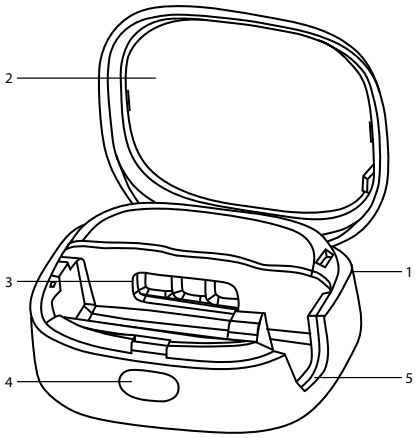

EN – USER MANUAL

Box contents
- TrueLife SonicBrush UV Sterilizer
- 1× holder
- 1× charging cable
- Manual and safety instructions

Product description
1. Power cord input
2. Case cover
3. UV LED
4. Button to unlock case cover
5. Holder for toothbrush/brush head

Instructions for use
1. Use the button to open the lid of the UV sterilizer.
2. Place the toothbrush or brush head in the UV sterilizer. The bristles should face the UV lamp.
3. Close the lid. Sterilization will begin automatically.
4. Sterilization lasts 3 minutes. Do not open the lid during the sterilization process.
5. Once the UV light switches off, you can open the lid and remove the toothbrush or brush head.

Caution: *While the bristles of the toothbrush or toothbrush head may be slightly damp when placed in the sterilizer, they should never be dripping wet.*

Caution: *Use the UV sterilizer only when the toothbrush or toothbrush head is facing down.*

Caution: *When transporting a toothbrush or toothbrush head inside a UV sterilizer, the bristles must be completely dry.*

Charging
If the UV sterilizer needs to be charged, the blue light inside will flash 10 times. You can charge the UV sterilizer using the power cord included. Follow the instructions below.

1. Connect the UV sterilizer to the power cord.
2. Plug the other end of the AC adapter into the adapter and connect it to a power source. The blue indicator light will flash while charging.
3. The UV sterilizer will be fully charged after approximately 3 hours. The blue light will switch off automatically once charging is complete.

Note: *If the UV sterilizer's charge is completely empty, the LED may not light up until it is at least minimally charged.*

Note: *The adapter is not included in the package.*

Maintenance
Wipe the surface and the UV sterilizer holder with a damp cloth.

Specifications

Voltage input	5 V
Power consumption	0.2 W
Material	ABS
UV lamp expected life	≥5000 hours
Ambient temperature for operation	4-50 °C
UV radiation	≥1000μW/cm²
Weight	33.5 g
Dimensions	60×52×25 mm

Product liability:
TrueLife products are guaranteed to be free from manufacturing defects. In the event of such defects, elem6 s.r.o. will repair or replace the defective part or product with a comparable part or product at its sole discretion. The warranty will be deemed void if the device is altered or tampered with. The warranty does not cover damage resulting from use, accident or normal wear and tear. elem6 s.r.o. assumes no responsibility for any accident, injury, death, loss, or other claims related to or resulting from the use of this product. elem6 s.r.o. shall in no event be liable for incidental or consequential damages in connection with or arising from the use of this product or any of its components. Return or exchange of spare parts and / or products may be subject to shipping, handling, and replacement or replenishment fees.

Printing errors and changes of information reserved.

SAFETY GUIDELINES WHEN OPERATING THE DEVICE:
1. Read the leaflet included in the packaging carefully.
2. The latest version of the manual, including instructions for operating the device, can be downloaded at: www.truelife.eu.
3. Printing errors and changes of information reserved.

Manufacturer:
elem6 s.r.o., Braškovská 15,
16100 Prague 6,
Czech Republic

DE – BEDIENUNGSANLEITUNG

Verpackungsinhalt
- TrueLife SonicBrush UV Sterilizer
- 1× Halter
- 1× Ladekabel
- Handbuch und Sicherheitshinweise

Produktbeschreibung
1. Anschluss für Netzkabel
2. Öffenbarer Deckel
3. UV LED
4. Taste zum Öffnen des Deckels
5. Öffnung für Zahnbürste/Kopf

Bedienungsanleitung
1. Öffnen Sie mit der Taste den Deckel des UV-Sterilisators.
2. Legen Sie die Zahnbürste oder den Zahnbürstenkopf in den UV-Sterilisator ein. Die Borsten sollten zur UV-Lampe zeigen.
3. Schließen Sie den Deckel. Die Sterilisation beginnt automatisch.
4. Der Sterilisationsvorgang dauert 3 Minuten. Öffnen Sie den Deckel während der Sterilisation nicht.
5. Sobald das UV-Licht erlischt, können Sie den Deckel öffnen und die Zahnbürste oder den Kopf entnehmen.

Hinweis: *Die Borsten der Zahnbürste oder des Zahnbürstenkopfes können beim Einlegen leicht feucht sein. Aber es darf auf keinen Fall Wasser von ihnen tropfen.*

Hinweis: *Verwenden Sie den UV-Sterilisator nur, wenn die Zahnbürste oder der Zahnbürstenkopf nach unten zeigt.*

Hinweis: *Beim Transport einer Zahnbürste oder eines Zahnbürstenkopfes in einem UV-Sterilisator müssen die Borsten vollständig trocken sein.*

Laden
Wenn der UV-Sterilisator entladen ist, blinkt die blaue Kontrollleuchte im Inneren 10 mal. Sie können den UV-Sterilisator mit dem mitgelieferten Netzkabel aufladen. Befolgen Sie die Anleitung unten.

1. Schließen Sie das Netzkabel an den UV-Sterilisator an.
2. Stecken Sie das andere Ende des Netzkabels in den Adapter und schließen Sie es an eine Stromquelle an. Die blaue Kontrollleuchte blinkt während des Ladevorgangs.
3. Der UV-Sterilisator ist nach ca. 3 Stunden vollständig aufgeladen. Die blaue Kontrollleuchte erlischt automatisch.

Hinweis: *Wenn der UV-Sterilisator vollständig entladen ist, leuchtet die Kontrollleuchte normalerweise nicht, bis das Gerät zumindest minimal aufgeladen ist.*

Hinweis: *Der Adapter ist nicht im Lieferumfang enthalten.*

Wartung
Wischen Sie die Oberfläche und den Halter des UV-Sterilisators mit einem feuchten Tuch ab.

Spezifikation

Spannung Eingang	5 V
Energieverbrauch	0,2 W
Material	ABS
Lebensdauer UV-Lampe	≥5000 Stunden
Betriebstemperatur	4-50 °C
UV-Strahlung	≥1000μW/cm²
Gewicht	33,5 g
Abmessungen	60×52×25 mm

Haftung des Herstellers
Auf TrueLife-Produkte bezieht sich Gewährleistung für Produktionsfehler. Firma elem6 s.r.o. ist bei solchen Gewährleistungsmängeln verpflichtet, das defekte Teil oder Produkt nach eigenem Ermessen zu reparieren oder durch ein vergleichbares Teil oder Produkt zu ersetzen. Umbau, Änderung oder andere unbefugte Handhabung des Produkts bedeuten eine Überschreitung des Umfangs dieser Gewährleistung. Und zwar auch dann, wenn das Produkt aufgrund eines Mangels, einer Fahrlässigkeit oder eines anderen Fehlers verloren geht oder beschädigt wird. Die Gewährleistung deckt keine Schäden ab, die auf Gebrauch, Unfall oder normale Abnutzung zurückzuführen sind. Firma elem6 s.r.o. übernimmt keine Haftung für Unfälle, Verletzungen, Tod, Verlust oder andere Ansprüche im Zusammenhang mit diesem Produkt oder aufgrund der Verwendung dieses Produkts. Firma elem6 s.r.o. haftet in keinem Fall für Zufalls- oder Folgeschäden im Zusammenhang mit oder aus der Verwendung dieses Produkts oder einer seiner Komponenten. Für die Rückgabe oder den Austausch von Ersatzteilen und/oder Produkten können Versand-, Bearbeitungs-, Ersatz- und/oder Austauschgebühren anfallen.

Druckfehler und Änderungen von Informationen vorbehalten.

SICHERHEIT BEI ARBEIT MIT DEM GERÄT:
1. Lesen Sie die beigefügten Sicherheitshinweise sorgfältig durch.
2. Lesen Sie zur ordnungsgemäßen Handhabung des Produkts die aktuelle Version des Handbuchs, das unter www.truelife.eu heruntergeladen werden kann.
3. Druckfehler und Änderungen von Informationen vorbehalten.

Hersteller:
elem6 s.r.o., Braškovská 15,
16100 Praha 6,
Tschechische Republik

CZ – UŽIVATELSKÝ MANUÁL

Obsah balení
- TrueLife SonicBrush UV Sterilizer
- 1× držák
- 1× nabíjecí kabel
- Manuál a bezpečnostní instrukce

Popis produktu
1. Vstup pro napájecí kabel
2. Otevírací víko
3. UV LED
4. Tlačítko pro otevírání víka
5. Otvor pro zubní kartáček/hlavici

Návod k použití
1. Otevřete pomocí tlačítka víko UV sterilizátoru.
2. Umístěte zubní kartáček anebo hlavici zubního kartáčku do UV sterilizátoru. Štětiny by měly mířit směrem k UV lampě.
3. Zavřete víko. Sterilizace se automaticky spustí.
4. Sterilizace trvá 3 minuty. Během sterilizace neotvírejte víko.
5. Jakmile zhasne UV světlo, můžete víko otevřít a zubní kartáček nebo hlavici vyndat.

Upozornění: *Štětiny zubního kartáčku nebo hlavice zubního kartáčku mohou být při vkládání mírně vlhké. Za žádnou cenu z nich ale nesmí kapat voda.*

Upozornění: *Používejte UV sterilizátor pouze v poloze, kdy zubní kartáček nebo hlavice zubního kartáčku je směrem dolů.*

Upozornění: *Při přepravě zubního kartáčku nebo hlavice zubního kartáčku uvnitř UV sterilizátoru, musí být štětiny úplně suché.*

Nabíjení
Pokud je UV sterilizátor vybitý, modrá kontrolka uvnitř 10krát zabliká. UV sterilizátor můžete nabíjet pomocí přiloženého napájecího kabelu. Postupujte podle návodu níže.

1. Připojte napájecí kabel k UV sterilizátoru.
2. Druhý konec napájecího adaptéru zapojte do adaptéru a připojte ke zdroji napájení. Modrá kontrolka bude při nabíjení blikat.
3. UV sterilizátor bude přibližně po 3 hodinách plně nabitý. Modrá kontrolka automaticky zhasne.

Upozornění: *Pokud je UV sterilátor plně vybitý, je běžné, že kontrolka nesvítí, dokud se aspoň minimálně nenabije.*

Upozornění: *Adaptér není součástí balení.*

Údržba
Povrch a držák UV sterilizátoru otřete vlhkým hadříkem.

Specifikace

Napětí vstup	5 V
Spotřeba energie	0,2 W
Materiál	ABS
Životnost UV lampy	≥5000 hodin
Pracovní teplota	4-50 °C
UV záření	≥1000μW/cm²
Váha	33,5 g
Rozměry	60×52×25 mm

Odpovědnost výrobce
Na výrobky TrueLife se vztahuje záruka týkající se výrobních vad. Povinností společnosti elem6 s.r.o. je v případě takovýchto vad ze záruky opravit nebo vyměnit vadnou součást nebo výrobek za srovnatelnou součást nebo výrobek dle vlastního uvážení. Přestavba, změna nebo jiná neoprávněná manipulace s výrobkem znamená překročení rozsahu této záruky. To i v případě, že v důsledku závady, nedbalosti nebo jiné chyby ve výrobku dojde k jeho ztrátě nebo poškození. Záruka se nevztahuje na poškození vyplývajícího z používání, nehody nebo běžného opotřebení. Společnost elem6 s.r.o. nepřebírá žádnou odpovědnost za jakékoliv nehody, zranění, smrt, ztrátu nebo jiné požadavky související s výrobkem nebo vyplývající z používání tohoto výrobku. Společnost elem6 s.r.o. v žádném případě nenese odpovědnost za náhodné nebo následné škody související s nebo vyplývající z používání tohoto výrobku nebo některé z jeho součástí. Vrácení nebo výměna náhradních dílů a/nebo výrobků může podléhat poplatkům za dopravu, manipulaci, výměnu a/nebo doplnění.

Tiskové chyby a změny informací vyhrazeny.

BEZPEČNOST PŘI PRÁCI SE ZAŘÍZENÍM:
1. Pozorně si pročtěte příbalové bezpečnostní informace.
2. Pro správné zacházení s produktem si pročtěte aktuální verzi manuálu, která je dostupná ke stažení na stránce: www.truelife.eu.
3. Tiskové chyby a změny informací vyhrazeny.

Výrobce:
elem6 s.r.o., Braškovská 15,
16100 Praha 6,
Česká republika

SK – POUŽÍVATEĽSKÝ MANUÁL

Obsah balenia
- TrueLife SonicBrush UV Sterilizer
- 1× držiak
- 1× nabíjací kábel
- Manuál a bezpečnostné inštrukcie

Popis produktu
1. Vstup pre napájací kábel
2. Otváracie veko
3. UV LED
4. Tlačidlo pre otváranie veka
5. Otvor pre zubnú kefku/hlavicu

Návod na použitie
1. Otvorte pomocou tlačidla veko UV sterilizátoru.
2. Umiestnite zubnú kefku alebo hlavicu zubnej kefky do UV sterilizátora. Štetiny by mali mierif smerom k UV lampe.
3. Zavrite veko. Sterilizácia sa automaticky spustí.
4. Sterilizácia trvá 3 minúty. Behom sterilizácie neotvárajte veko.
5. Akonáhle zhasne UV svetlo, môžete veko otvoriť a zubnú kefku alebo hlavicu vybrať.

Upozornenie: *Štetiny zubnej kefky alebo hlavice zubnej kefky môžu byť pri vkladaní mierne vlhké. Za žiadnu cenu z nich ale nesmie kvapkať voda.*

Upozornenie: *UV sterilizátor používajte iba vtedy, keď je zubná kefka alebo hlava kefky smerom nadol.*

Upozornenie: *Pri preprave zubnej kefky alebo hlavy kefky vo vnútri UV sterilizátora musia byť štetiny úplne suché.*

Nabíjanie
Pokiaľ je UV sterilizátor vybitý, modrá kontrolka vo vnútri 10krát zabliká. UV sterilizátor môžete nabíjať pomocou priloženého napájacieho kábla. Postupujte podľa návodu nižšie.

1. Pripojte napájací kábel k UV sterilizátoru.
2. Druhý koniec napájacieho adaptéru zapojte do adaptéru a pripojte k zdroju napájania. Modrá kontrolka bude pri nabíjaní blikať.
3. UV sterilizátor bude približne po 3 hodinách úplne nabitý. Modrá kontrolka automaticky zhasne.

Upozornenie: *Pokiaľ je UV sterilizátor plne vybitý, je bežné, že kontrolka nesvieti, dokiaľ sa aspoň minimálne nenabije.*

Upozornenie: *Adaptér nie je súčasťou balenia.*

Údržba
Povrch a držiak UV sterilizátoru otrite vlhkou handričkou.

Špecifikácia

Napätie vstup	5 V
Spotreba energie	0,2 W
Materiál	ABS
Životnosť UV lampy	≥5000 hodín
Pracovná teplota	4-50 °C
UV žiarenie	≥1000μW/cm²
Váha	33,5 g
Rozmery	60×52×25 mm

Zodpovednosť výrobcu
Na výrobky TrueLife sa vzťahuje záruka týkajúca sa výrobných vád. Povinnosťou spoločnosti elem6 s.r.o., je v prípade takýchto vád zo záruky opraviť alebo vymeniť vadnú súčasť alebo výrobok za porovnateľnú súčasť alebo výrobok podľa vlastného uváženia. Prestavba, zmena alebo iná neoprávnená manipulácia s výrobkom znamená prekročenie rozsahu tejto záruky. To aj v prípade, že v dôsledku závady, nedbalosti alebo inej chyby výrobku dôjde k jeho strate alebo poškodeniu. Záruka sa nevzťahuje na poškodenie vyplývajúce z používania, nehody alebo bežného opotrebenia. Spoločnosť elem6 s.r.o. nenesie v žiadnom prípade zodpovednosť za akékoľvek nehody, zranenia, smrť, stratu alebo iné požiadavky súvisiace s výrobkom alebo vyplývajúce z používania tohto výrobku. Spoločnosť elem6 s.r.o. v žiadnom prípade nenesie zodpovednosť za náhodné alebo následné škody súvisiace s alebo vyplývajúce z používania tohto výrobku alebo niektoré jeho súčasti. Vrátenie alebo výmena náhradných dielov a/alebo výrobkov môže podliehať poplatkom za dopravu, manipuláciu, výmenu a/alebo výrobkov môže podliehať poplatkom za dopravu, manipuláciu, výmenu a/alebo doplnenie.

Tlačové chyby a zmeny informácií vyhradené.

BEZPEČNOSŤ PRI PRÁCI SO ZARIADENÍM:
1. Pozorne si prečítajte príbalové bezpečnostné informácie.
2. Pre správne zaobchádzanie s produktom si prečítajte aktuálnu verziu manuálu, ktorá je dostupná k stiahnutiu na stránke: www.truelife.eu.
3. Tlačové chyby a zmeny informácií vyhradené.

Výrobca:
elem6 s.r.o., Braškovská 15,
16100 Praha 6,
Česká republika

Obsah je uzamčen

Dokončete, prosím, proces objednávky.

Následně budete mít přístup k celému dokumentu.

Proč je dokument uzamčen? Nahněvat Vás rozhodně nechceme. Jsou k tomu dva hlavní důvody:

1) Vytvořit a udržovat obsáhlou databázi návodů stojí nejen spoustu úsilí a času, ale i finanční prostředky. Dělali byste to Vy zadarmo? Ne*. Zakoupením této služby obdržíte úplný návod a podpoříte provoz a rozvoj našich stránek. Třeba se Vám to bude ještě někdy hodit.

   **) Možná zpočátku ano. Ale vězte, že dotovat to dlouhodobě nelze. A rozhodně na tom nezbohatneme.*

2) Pak jsou tady „roboti“, kteří se přiživují na naší práci a „vysávají“ výsledky našeho úsilí pro svůj prospěch. Tímto krokem se jim to snažíme překazit.

A pokud nemáte zájem, respektujeme to. Urgujte svého prodejce. A když neuspějete, rádi Vás uvidíme!