Návod k obsluze pro hydraulický štípač dřeva HL 1000 (Scheppach edition)

CE

Výrobce:

Scheppach Fabrikation von Holzbearbeitungsmaschinen GmbH
Günzburger Straße 69
D-89335 Ichenhausen

Vážený zákazníku,

Věříme, že s tímto novým přístrojem budete úspěšně vykonávat požadovanou práci.

Poznámka:

Podle aktuálních předpisů odpovědnosti za výrobek není výrobce tohoto zařízení zodpovědný za poškození přístroje nebo zranění osob v těchto případech:

- nesprávná manipulace,
- nedodržení provozních pokynů,
- opravy u neautorizovaných servisů,
- montáž nebo použití neoriginálních náhradních dílů,
- použití pro jiný účel,
- závady elektrického systému při nedodržení elektrických předpisů a vyhlášek VDE (German Association for Electrical, Electronic and Information Technologies) 0100, DIN 57113 / VDE0113.

Doporučení:

Před montáží a uvedením do provozu si důkladně přečtěte celý text provozních pokynů.
Tyto provozní pokyny vám pomohou seznámit se strojem a jeho polem působnosti.
Provozní pokyny obsahují důležité poznámky o bezpečnosti práce, správném a efektivním použití stroje, a návody jak se vyvarovat nebezpečí, ušetřit peníze na opravách a zachovat dlouhou provozní životnost stroje.
Navíc k bezpečnostním pokynům uvedeným v této příručce musí být dodrženy všechny předpisy a zákony platné v zemi použití stroje.
Uchovávejte provozní pokyny v blízkosti stroje, chraňte je plastovým obalem před nečistotami a vlhkostí. Všechny osoby, které pracují se strojem, se musí před zahájením práce důkladně seznámit s provozními pokyny. Se strojem mohou pracovat pouze proškolené osoby, které jsou si vědomy veškerých rizik spojených s prací se strojem. Musí být dodržen minimální věk.

Obecné poznámky

- Po rozbalení zkontrolujte všechny části, zda nedošlo k jejich poškození během transportu. V případě stížnosti musíte neprodleně kontaktovat prodejce. Následné stížnosti nebudou akceptovány
- Zkontrolujte dodávku, zda je kompletní
- Před uvedením do provozu se za pomoci provozních pokynů seznamte s výbavou.
- Používejte pouze originální náhradní díly a příslušenství. Náhradní díly můžete zakoupit u autorizovaných dealerů.
- Při objednávce uveďte naše objednací čísla, typ výrobku a rok výroby.

	HL1000
Rozsah dodávky	
	Hydraulická štípačka na dřevo
	Malé díly/sáček s příslušenstvím
	Dělicí kříž
	Provozní pokyny
Specifikace	
Rozměry D/V/Š	760/650/1 070 – 1 650
Výška stolu mm	860
Pracovní výška mm	960
Délka polena minimálně/maximálně cm	56/105
Výkon t	10
Dráha válce cm	53
Posun vpřed cm/s	4
Posun vzad cm/s	18
Objem oleje l	6
Hmotnost kg	200
Pohon	
Motor V/Hz	400/50
Příkon P1 kW	4,1
Výkon P1 kW	3,3
Druh zatížení	S6/40 %
Otáčky motoru ot/min	1,42
Ochrana motoru	ano
Převodník fází	ano

Technické údaje podléhají změnám!

Výstražné symboly / Varování	
	Před provozem si přečtěte příručku
	Používejte bezpečnostní obuv
	Používejte pracovní rukavice
	Používejte respirátor a ochranné brýle
	Používejte ochrannou přilbu
	Používejte ochranu sluchu
	Vstup zakázán
	Nekuřte v pracovním prostoru
	Vyvarujte se rozlití hydraulického oleje na podlahu
	Udržujte pracovní prostor upravený! Nepořádek může způsobit nehodu!
	Při použití jeřábu umístěte zvedací popruh okolo obalu. Nikdy nezvedejte štípačku na dřevo za páky.
	Použitý olej likvidujte ekologickým způsobem. Je zakázáno vypouštět olej do odpadu nebo jej míchat s ostatním odpadem.
	Je zakázáno jakýmkoliv způsobem upravovat nebo demontovat zábranu nebo bezpečnostní mechanismy.
KEEP CLEAR OF MOVING PARTS	DODRŽUJTE ODSTUP OD POHYBUJÍCÍCH SE ČÁSTÍ! Pohybující se části
	V dosahu stroje se může nacházet pouze obsluha. Udržujte neautorizované osoby a zvířata mimo nebezpečnou oblast (minimální vzdálenost: 5m).
	Neodstraňujte zaseknutá polena rukama.
	Pozor! Před opravou, údržbou nebo čištěním vždy odpojte stroj z elektrické sítě.
	Nebezpečí skřípnutí nebo uříznutí. Nikdy se nedotýkejte nebezpečných oblastí, pokud se pohybuje dělicí nůž.
400V	Vysoké napětí, nebezpečí smrtelného úrazu!
	Vždy věnujte pozornost pohybu dělicího nože.

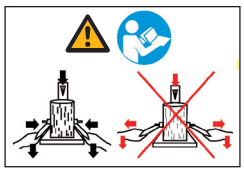

Před spuštěním stroje se seznamte s obouručním ovládáním! **Důkladně si přečtěte provozní pokyny.**

Doplňkové výstrahy bez symbolů:
- Neodstraňujte kryt.

V tomto návodu k obsluze jsou body týkající se vaší bezpečnosti označeny tímto symbolem: ⚠

⚠ Obecné bezpečnostní pokyny

VAROVÁNÍ: Při použití elektrických přístrojů musíte dodržovat obecné bezpečnostní pokyny uvedené níže, abyste snížili riziko úrazu elektrickým proudem a zranění. Před zahájením práce s těmito stroji si důkladně přečtěte všechny pokyny.

- Dodržujte všechny bezpečnostní pokyny a výstrahy pro tento stroj.
- Udržujte všechny bezpečnostní pokyny a výstražné štítky na stroji kompletní a čitelné.
- Nikdy neodstraňujte bezpečnostní zařízení ze stroje nebo jej nevyřazujte z provozu.
- Kontrolujte přívodní elektrický kabel. Nepoužívejte poškozený přívodní elektrický kabel.
- Před provozem vyzkoušejte správnou funkci obouručního ovládání.
- Obsluha musí být starší 18 let. Obsluha starší 16 let může pracovat se strojem pouze pod dohledem zkoušené osoby.
- Při práci vždy používejte pracovní rukavice.
- Při práci dávejte pozor: na dělicí nůž, je nebezpečný pro vaše prsty a ruce.
- Při štípání těžkých nebo objemných materiálů použijte vhodné podpěrné zařízení.
- Při údržbě, diagnostice závad, výměně pracovního nástroje, seřízení a čištění vždy vypněte motor. Odpojte zástrčku z přívodu proudu!
- Montáž, opravy a údržba elektrické instalace může být prováděna pouze kvalifikovanou osobou.
- Po dokončení opravy nebo údržby musí být okamžitě vráceny zpět všechny zábrany a bezpečnostní mechanismy.
- Při opouštění pracovního místa vypněte motor. Odpojte zástrčku z přívodu proudu!

Doplňkové bezpečnostní pokyny pro štípačky na dřevo

- Štípačka na dřevo může být obsluhována pouze jednou osobou.
- Pro ochranu před zraněním používejte osobní ochranné pomůcky (ochranné brýle/štít, rukavice, bezpečnostní obuv).
- Nikdy neštípejte polena s hřebíky, dráty nebo jinými předměty uvnitř.
- Rozštípaná polena nacházející se v pracovním prostoru zvyšují nebezpečí zranění. Hrozí riziko zakopnutí nebo pádu. Vždy udržujte pracovní oblast uklizenou.
- Nikdy se nedotýkejte pohyblivých dílů při zapnutém stroji.
- Štípejte pouze polena o maximální délce 1 040 mm.

⚠ Určené použití

Tento stroj splňuje aktuální nařízení EC o strojních zařízeních.

- Hydraulická štípačka na dřevo je určena pro „stacionární provoz“, polena mohou být štípána pouze ve vzpřímené poloze po letech. Rozměry polen pro štípání:
  krátká polena 54 cm
  polena štípaná po délce 104 cm
- Nikdy neštípejte polena položená vodorovně nebo přes léta.
- Při provozu stroje musí být dodržovány bezpečnostní, pracovní pokyny a pokyny pro údržbu, společně s rozměry uvedenými v technické specifikaci.
- Musí být také dodržovány platná pravidla pro ochranu proti nehodě a ostatní obecně platná pravidla týkající se bezpečnosti.
- Stroj může být provozován, udržován nebo opravován osobou, která si je vědoma všech rizik. Jakékoliv úpravy stroje ruší odpovědnost výrobce za poškození stroje těmito úpravami způsobená.
- Stroj může být používán pouze s originálním příslušenstvím a pracovními nástroji od výrobce.
- Všechny další výhody jsou považovány za neúmyslné výhody. Výrobce nepřebírá žádnou zodpovědnost za vzniklou náhradu škody, toto je výhradně na vlastní riziko obsluhy.

⚠ Další rizika

Stroj byl zkonstruován podle aktuálních bezpečnostních a technických standardů. Nicméně při práci se mohou objevit další rizika.

- Riziko zranění ruky nebo prstů dělicím nožem způsobené nesprávným vedením nebo umístěním polena.
- Zranění vymrštěným polenem způsobeným nesprávným upevněním nebo vedením.
- Úraz elektrickým proudem z důvodu nesprávného použití přívodu proudu.
- Mimoto se mohou objevit další neočekávaná rizika, i přesto, že byly dodrženy všechny bezpečnostní opatření.
- Další rizika mohou být snížena, pokud budou dodržovány provozní a bezpečnostní pokyny a použití stroje.

Komponenty, Obrázek 1

1 Dělicí nosník
2 Dělicí nůž
3 Přepravní páka
4 Upevnění polena
5 Ovládací páka
6 Pravá/levá ochrana
8 Otočný stůl
10 Zajišťovací čep
11 Podstavec
12 Kola
13 Spínač a zásuvka
14 Nastavení posuvu
15 Motor
16 Zátka plnění oleje
17 Vodicí kolejnice

Přeprava

Přeprava pomocí vysokozdvižného vozíku:
Při dodávce je stroj upevněn na paletě pomocí ocelových pásek. Stroj je chráněn plastovým obalem.

Pro zvednutí z palety je zapotřebí minimálně dvou osob. Překlopte jej z palety na kola.

Pozor: Štípačka na dřevo má vysoko těžiště - hrozí riziko překlopení!

Manuální přeprava, obrázek 2
Pro přepravu štípačky na dřevo posuňte dělicí nůž 2 do nejnižší polohy. Naklopte štípačku pomocí páky 3 v nosníku štípačky, dokud není stroj na kolech a můžete s ním pohybovat.

Přeprava pomocí jeřábu:
Nikdy nezvedejte stroj za dělicí nůž!

Podmínky pro uskladnění:
Dodržujte následující podmínky pro uskladnění:
- suché, kryté místo
- maximální vlhkost 80%
- rozsah teploty -20°C … 60 °C

Stroj musí být provozován za následujících podmínek:

	minimálně	maximálně	doporučeno
teplota	5 C°	40 C°	16 C°
vlhkost		95%	70%

Seřízení
Připravte místo, kde bude stroj umístěn. Vytvořte dostatečný prostor pro bezpečný a bezproblémový provoz.
Stroj je vytvořen pro provoz na rovině a musí stát rovně na pevném podkladu.

Složení

Z přepravních důvodů není vaše štípačka na dřevo plně složena.

Montáž ovládacích pák, Obrázek 3
Posuňte obě ovládací páky A a B přes spojovací tyč C, namontujte ji s vymezovací podložkou D110 šroubu (D) M10 x 30 a 2 podložky D20 a zajišťovací maticí M10. Zajišťovací matic dotáhněte tak, aby se ovládací páky mohly stále pohybovat.
Montáž zajišťovací spony
Složte zajišťovací sponu (17); upevněte ji se 4 šrouby M 6x35, 8 podložkami D12 a 4 zajišťovacími maticemi M6.
Přišroubujte zajišťovací sponu na dva třmeny pomocí 2 šroubů M10 x 30, 2 vymezovacích podložek D 50, 4 podložek D20 a 2 zajišťovacích matic M10.
Mějte na paměti, že se zajišťovací spona musí stále otáčet.

Montáž stolu
V závislosti na délce polena můžete stůl štípačky namontovat do 3 různých poloh. V každé poloze jsou zajišťovací čepy (A).
Vložte stůl do požadovaného upevnění B. Otočte zajišťovacími čepy A na obou stranách o 90° tak, aby zajistili stůl ve spodní části na místě.

Zkouška funkce

Před každým použitím musí být provedena zkouška funkce.

Činnost:	Výsledek:
Zatlačte obě páky dolů.	Dělicí nůž se začne pohybovat nejdále přibližně 5 cm nad stůl.
Uvolnění jedné páky.	Dělicí nůž zůstane na místě.
Uvolnění obou pák.	Dělicí nůž se začne pohybovat do horní polohy.

Provozní pokyny

Omezení dráhy pro krátká polena, obrázek 4
Spusťte dělicí nůž do polohy 3 - 5 cm nad stůl.
- Posuňte dělicí nůž do požadované polohy.
- Uvolněte jednu ovládací páku,
- Vypněte motor,
- Uvolněte druhou ovládací páku, odjistěte křídlový šroub A,
- Posuňte nastavení dráhy 14 do požadované výšky a opětovně utáhněte křídlový šroub.
- Zapněte motor, a
- Zkontrolujte horní polohu, v případě potřeby proveďte opětovné seřízení.

Štípání
- Umístěte poleno na stůl, zajistěte jej na místě pomocí obou pák, zatlačte páky dolů. Jakmile dělicí nůž zajede do polena, vytlačte páky mimo, zatímco je neustále tlačíte dolů. Tímto způsobem nebude použit žádný tlak na zajišťovací desky.
- Šípejte pouze čtvercová polena.
- Štípejte polena ve vzpřímené poloze.
- **Nikdy ne ve vodorovné poloze nebo napříč.**
- Při štípání používejte pracovní rukavice.

Efektivní práce
- horní poloha je přibližně 5 cm nad polenem
- spodní poloha je přibližně 5 cm nad stolem

POZNÁMKA!
Použitím dělicího kříže snížíte vzdálenost o 4 cm.

Otočný stůl pro krátká polena (HL1000), Obrázek 5
Pro štípání krátkých polen se stůl posune do pracovní polohy a je zajištěn pomocí zajišťovací páky 10.
Při přepravě stroje nezvedejte stůl!

Spuštění

Zkontrolujte, že je stroj kompletně a správně složen. Před každým použitím vždy zkontrolujte:
- závady přívodu proudu (praskliny, přeříznutí a podobné),
- možná poškození stroje,
- zda jsou všechny šrouby správně utaženy,
- úniky z hydraulického systému, a
- hladinu oleje.

Zapnutí/vypnutí
Pro zapnutí stiskněte zelené tlačítko.
Pro vypnutí stiskněte červené tlačítko.
Poznámka: Před každým použitím vyzkoušejte funkci vypínání pomocí zapnutí a vypnutí.
Opětovně proveďte odpojení v případě selhání přívodu proudu (nulové napájení)
V případě selhání napájení, neočekávaného odpojení zástrčky nebo prasklé pojistky, dojde k automatickému vypnutí stroje. Pro opětovné spuštění stroje stiskněte opětovně zelené tlačítko.

⚠ Připojení napájení

Pravidelně kontrolujte poškození přívodu proudu. Během kontroly zkontrolujte, že zástrčka není zapojena do přívodu elektrického proudu.

Přívod elektrického proudu musí splňovat požadavky vyhlášky VDE (German Association for Electrical, Electronic, and Information Technologies) a DIN (German Institute for Standardization). Používejte pouze přívody proudu s označením H 07 RN.
Na přívodu proudu je požadován typový štítek.

Vadné přívody proudu
Přívody proudu mají často poškozenou izolaci.
Příčinou jsou:
- Přiskřípnutí, pokud je přívod proudu veden přes okno nebo dveře.
- Ohnutí způsobené nesprávným upevněním nebo vyvedením přívodu proudu.
- Přeříznutí způsobené přejetím přívodu proudu.
- Poškození izolace způsobené vytržením ze zásuvky.
- Praskliny izolace způsobené stářím.

Takovéto přívody proudu nemohou být použity a jsou z důvodu poškozené izolace **životu nebezpečné**!
Střídavý motor 230 V/ 50 Hz
Napájení 230 V/ 50 Hz.
Přívod proudu a prodlužovací přívod musí mít 3 vodiče = F + N + Z. - (1/N/Z).
Prodlužovací kabely musí mít průřez alespoň 1,5 mm^2.
Přívod proudu musí být chráněn 16 A (nebo méně) jističem.

Třífázový motor 400 V/ 50 Hz
Napájení 400 V/ 50 Hz.
Přívod proudu a prodlužovací přívod musí mít 5 vodiče = 3 F + N + Z. - (3/N/Z).
Prodlužovací kabely musí mít průřez alespoň 1,5 mm^2.
Přívod proudu musí být chráněn 16 A (nebo méně) jističem.
Po zapojení napájení nebo po přemístění zkontrolujte směr otáčení. V případě potřeby změňte polaritu.
Otočte převodník polarity uvnitř zástrčky.

⚠ Údržba

Při seřízení, čištění nebo výměně pracovního nástroje vždy vypněte motor.
Odpojte zástrčku z přívodu proudu.
Malé opravy mohou být prováděny doma zkušeným pracovníkem.
Opravy a údržba elektrické instalace může být prováděna pouze kvalifikovanou osobou!
Po dokončení opravy nebo údržby musí být okamžitě vráceny zpět všechny zábrany a bezpečnostní mechanismy.

Doporučení:
- Po každém použití důkladně očistěte stroj!
- **Dělicí nůž**
  Dělicí nůž podléhá opotřebení a může být v případě potřeby nabroušen nebo vyměněn za nový.
- **Obouruční bezpečnostní mechanismus**
  Kombinace držení/ovládání musí pracovat hladce. Občas jej namažte pár kapkami oleje.
- **Pohybující se díly**
  Udržujte vedení dělicího nože čisté. (od nečistot, pilin, atd.)
  Namažte vedení mazacím tukem nebo olejem ve spreji.
- **Kontrola hladiny hydraulického oleje.**
  Zkontrolujte úniky a opotřebení přípojek hydrauliky. V případě potřeby utáhněte šroubení.

Kontrola hladiny oleje
Před každým použitím zkontrolujte hladinu oleje. Nízká hladina oleje může způsobit poškození olejového čerpadla. Hladina oleje musí být 1 - 2 cm pod hranou nádrže oleje.
Při provádění kontroly musí být dělicí nosník vysunut a stroj musí stát na rovině.
Kdy měnit olej?
Poprvé vyměňte olej po prvních 50 hodinách provozu, poté po každých 500 hodinách provozu.
Použitý olej likvidujte ekologickým způsobem. Je zakázáno vypouštět olej do odpadu nebo jej míchat s ostatním odpadem.

Doporučujeme následující hydraulické oleje:
Aral Vitam gf 22
BP Energol HLP-HM 22
Mobil DTE 11
Shell Tellus 22
nebo odpovídající typy.
Nepoužívejte jiné typy olejů! Použití jiných než doporučených olejů může ovlivnit funkci hydraulického válce.

Dělicí nosník
Před použitím lehce namažte dělicí nosník. Tento postup opakujte každých 5 provozních hodin. Naneste mazací tuk nebo olej ve spreji. **Nosník nesmí být suchý.**

Hydraulika
Hydraulický systém je uzavřeného typu s olejovou nádrží, olejovým čerpadlem a ovládacím ventilem.
Tento systém je kompletně sestaven ve výrobním závodu a nesmí být upravován nebo manipulován.
Pravidelně kontrolujte hladinu oleje.
Nízká hladina oleje může způsobit poškození olejového čerpadla.
Pravidelně kontrolujte těsnost šroubení hydrauliky - v případě potřeby dotáhněte.

Před započetím údržby nebo kontroly vyčistěte pracovní prostor a mějte připraveny vhodné nářadí v dobrém stavu.
Intervaly uvedené zde platí pro běžný provoz. Pokud je stroj v náročném použití zkraťte podle toho intervaly.
Očistěte panely stroje, kryty a ovládací páky měkkým hadrem navlhčeným neutrálním čisticím prostředkem. Nepoužívejte rozpouštědla, jako je alkohol nebo petrolej, může dojít k poškození povrchů.
Udržujte olej a mazací tuk mimo dosah neoprávněných osob. Důrazně dodržujte pokyny uvedené na obalu výrobku. Vyvarujte se kontaktu s pokožkou a po použití se pečlivě omyjte.

⚠ Standardy prevence před nehodou

Stroj může být ovládán pouze kvalifikovanou osobou s dobrými znalostmi tohoto manuálu.
Před provozem stroje musíte zkontrolovat správnou funkci bezpečnostních mechanismů.
Před provozem stroje se musíte také seznámit s ovládáním stroje a provozními pokyny.
Nesmí být překračována specifická kapacita stroje. Za žádných okolností nesmí být stroj používán k jinému účelu, než ke kterému je určen.
Všechny osoby musí nosit pracovní oblečení předepsané zákony země, kde stroj provozován.
Obsluha nesmí nosit žádné řetízky, prstýnky nebo podobné předměty, které mohou být zachyceny. Dlouhé vlasy musí být svázány dozadu.
Vždy udržujte pracovní oblast uklizenou a suchou. Nářadí, příslušenství a klíče musí být v dosahu.

Během čištění nebo údržby nesmí být stroj zapojen do přívodu proudu.
Je přísně zakázáno provozovat stroj bez bezpečnostních mechanismů nebo s odpojenými bezpečnostními mechanismy.
Je přísně zakázáno upravovat nebo demontovat bezpečnostní mechanismy.

Před přečtením tohoto manuálu nesmíte provádět jakoukoliv údržbu nebo seřízení stroje.

Z bezpečnostních důvodů a z důvodu dobrého výkonu stroje musí být dodržován uvedený plán údržby.
Výstražné štítky musí být čisté a čitelné a musí být dodržovány, aby se zabránilo nehodě. Pokud jsou štítky poškozeny, chybí nebo byly součástí vyměněného dílu musí být vždy nahrazeny originálními štítky, které můžete objednat u výrobce.

V případě požáru musí být použit práškový hasicí přístroj. Hořící stroj nesmí být hašen vodou, z důvodu nebezpečí zkratu.
Pokud nelze požár uhasit okamžitě kontrolujte únik kapalin.
Pokud se požár více rozšíří může dojít k explozi olejové nádrže nebo natlakovaného vedení: proto zkontrolujte, zda jste nepřišli do kontaktu s unikajícími kapalinami.

Rozebrání a likvidace
Stroj neobsahuje žádné materiály ohrožující zdraví nebo životní prostředí, protože je vyroben z materiálů, které jsou kompletně recyklovatelné může být zlikvidován běžným způsobem.
Pro likvidaci oleje musí být využita specializovaná firma nebo kvalifikovaná osoba, která zná možná rizika, četla tyto provozní pokyny a důsledně je dodržuje.
Pokud se stroj přestane používat, musí být provedeny následující opatření, aby se zabránilo možné nehodě:
- Odpojte přívod proudu,
- Odstraňte všechny elektrická dráty a zlikvidujte je v příslušné sběrně v souladu s místními předpisy.
- Vypusťte olejovou nádrž a olej zlikvidujte ekologickým způsobem v souladu s místními předpisy.
- Všechny zbylé díly odevzdejte na sběrné místo, kde budou zlikvidovány v souladu s místními předpisy.

Zkontrolujte, že všechny části stroje odpovídají platným místním předpisům.

EC Prohlášení o shodě

Herewith, we, scheppach Fabrikation von Holzbearbeitungsmaschinen GmbH, Günzburger Str. 69, D-89335 Ichenhausen, Germany, prohlašuje, že stroj uvedený níže založený na jeho provedení a typu a námi dodané verzi odpovídá příslušné verzi nařízení EC uvedené níže.
Jakékoliv úpravy na stroji zneplatňují toto prohlášení.

Označení stroje:
Hydraulická štípačka na dřevo

Typ stroje/objednací číslo:
HL1000

Číslo výrobku:
1604 0966

Příslušné nařízení EC
Nařízení EC o strojních zařízeních 98/37 EC, vydané v nařízení 98/79 EC, nařízení EC o nízkém napětí 72/23/ECC, vydané v nařízení 93/68/ECC, nařízení EC EMV 89/336/ECC, vydané v nařízení 93/68/ECC.

Platné evropské standardy:
EN 60 204-1, EN 609-1

Úředně potvrzený orgán jako pro přílohu VII:
DPLF Deutsche Prüfstelle für Land- und Forsttechnik, 34144 Kassel, Germany

Zodpovědný za:
GS (Zkouška bezpečnosti) certifikace, zkušební report číslo: B-GS-…

Místo, datum:
Ichenhausen, 01.06.2008

Podpis:
p.p. Wolfgang Windrich

Řešení problémů

V případě závad, které zde nejsou zmíněny, se obraťte ne službu zákazníkům společnosti scheppach.

Závada	Možné příčiny	Řešení	Stupeň nebezpečí
Hydraulické čerpadlo neběží.	Chybí napájení	Zkontrolujte, zda je na přívodních vodičích napětí.	Elektrické riziko Tento krok musí provádět servisní technik - elektrikář.
	Vypnutí tepelného jističe motoru.	Tepelný jistič motoru se opět zapne po vychladnutí motoru. Motor lze znovu spustit.	–
Traverza nesjíždí dolů.	Nízká hladina oleje.	Zkontrolujte hladinu oleje a doplňte.	**Nebezpečí znečištění!** Tento krok smí provést obsluha stroje.
	Dvouruční ovládání je rozbité.	Zkontrolujte upevnění pák.	**Nebezpečí pořezání!**
	Nečistota ve vodítcích traverzy.	Očistěte traverzu.	Nesprávný směr otáčení může čerpadlo poškodit.
Motor běží ale traverza nesjíždí dolů.	Nesprávný směr otáčení třífázového motoru.	Zkontrolujte směr otáčení motoru a nastavte opačný směr.	Nesprávný směr otáčení může čerpadlo poškodit.

Údržba a opravy
Veškeré opravy musí provést kvalifikovaná osoba s přesným dodržením pokynů v návodu. **Před zahájením údržby musíte přijmout všechna bezpečnostní opatření, vypnout motor a odpojit napájení (dle potřeby vytáhněte koncovku kabelu ze zásuvky).** Na stroj upevněte ceduli popisující stav poruchy. „Stroj je vypnut kvůli údržbě: Neoprávněné osoby se nesmí zdržovat v blízkosti stroje ani jej ovládat.“

Obr. 1

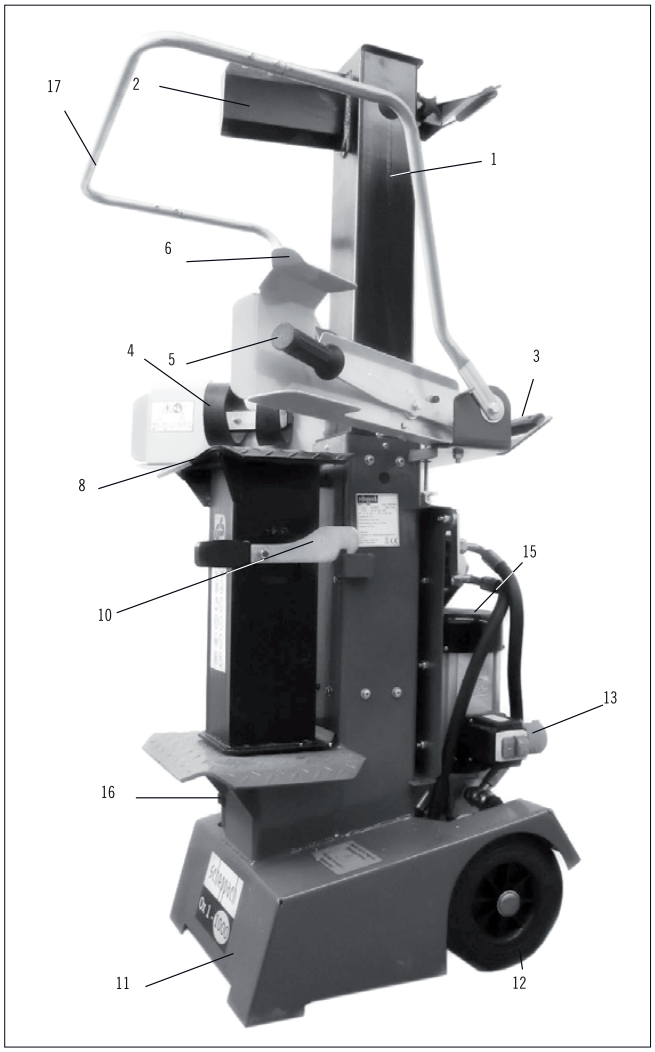

Obr. 2

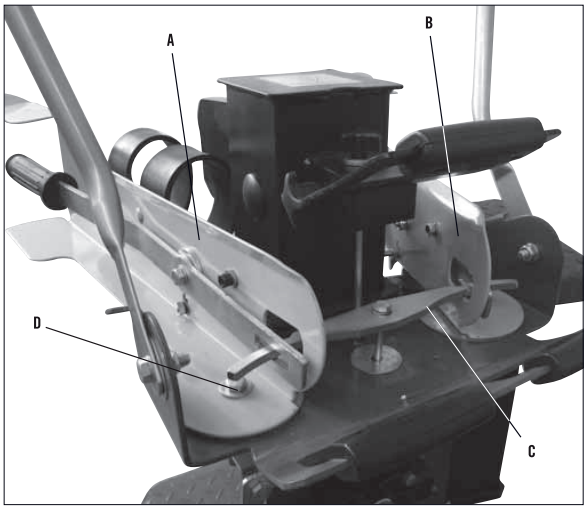

Obr. 4

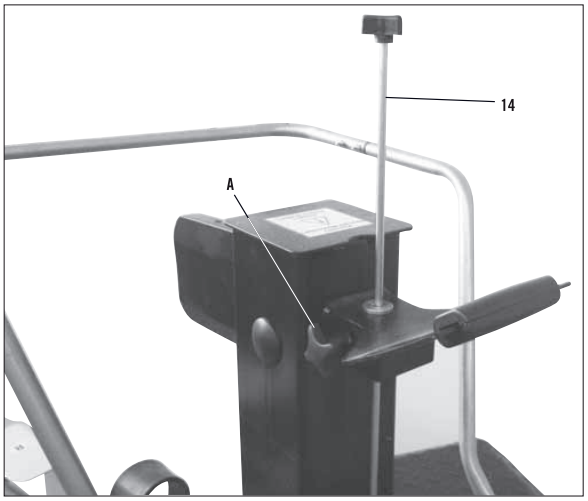

Obr. 3

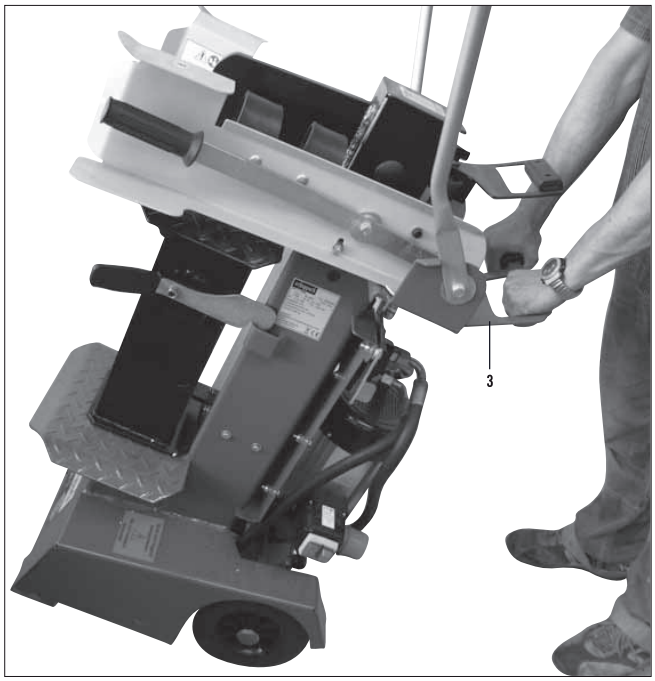

Obr. 5

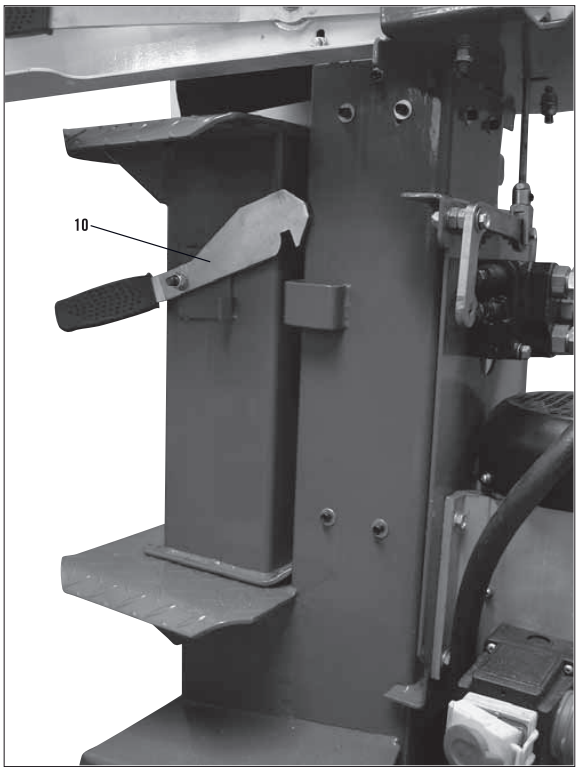

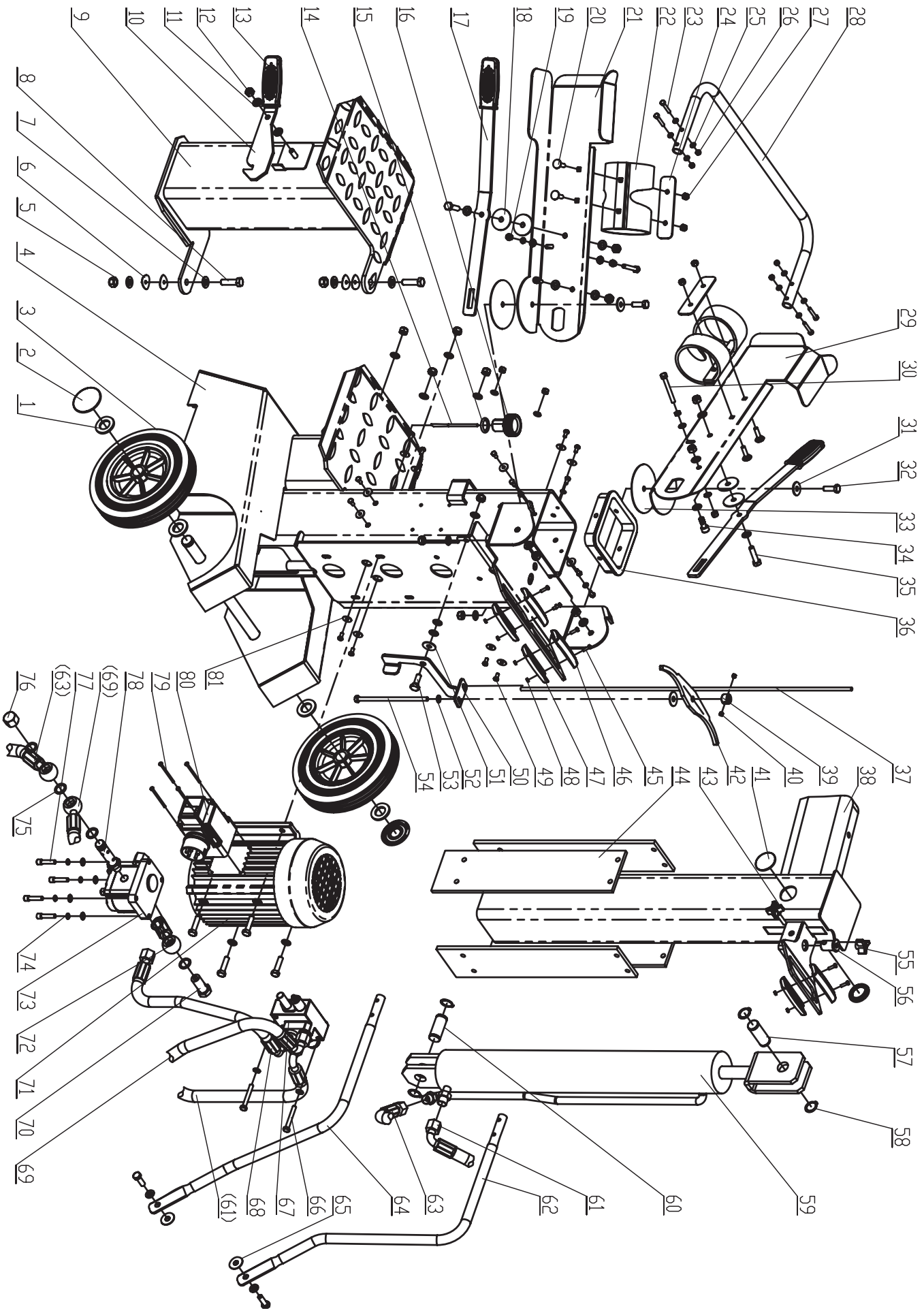
1
2
3
4
5
6
7
8
9
10
11
12
13
14
15
16
17
18
19
20
21
22
23
24
25
26
27
28
29
30
31
32
33
34
35
36
37
38
39
40
41
42
43
44
45
46
47
48
49
50
51
52
53
54
55
56
57
58
59
60
61
(61)
62
63
64
65
66
67
68
69
70
71
72
73
74
75
76
77
(63)
78
(69)
79
80
81

POZNÁMKY

POZNÁMKY

POZNÁMKY

GARLAND distributor, s.r.o.,
Hradecká 1136
506 01 Jičín
www.garland.cz